YSM 100SF

USER'S MANUAL	Bluetooth Selfie Stick MONDO
NÁVOD K OBSLUZE	Bluetooth selfie tyč MONDO
NÁVOD NA OBSLUHU	Bluetooth selfie tyč MONDO
HASZNÁLATI ÚTMUTATÓ	Kijek do selfie Bluetooth MONDO
INSTRUKCJA OBSŁUGI	MONDO bluetooth-os szelfibot
BENUTZERHANDBUCH	Bluetooth-Selfie-Stick MONDO
MANUEL UTILISATEUR	Perche à selfie Bluetooth MONDO
MANUALE D USO	Selfie Stick Bluetooth MONDO
MANUAL DE USUARIO	Palo para selfie Bluetooth MONDO
KORISNIČKI PRIRUČNIK	Bluetooth štap za selfije MONDO
NAUDOJIMO INSTRUKCIJOS	„Bluetooth" asmenukių lazda MONDO
РУКОВОДСТВО ПОЛЬЗОВАТЕЛЯ	Bluetooth монопод для селфи MONDO
ΕΓΧΕΙΡΙΔΙΟ ΧΡΗΣΤΗ	Bluetooth Σέλφι στικ MONDO

EN CZ SK PL HU DE FR IT ES HR LT RU ΕΛ

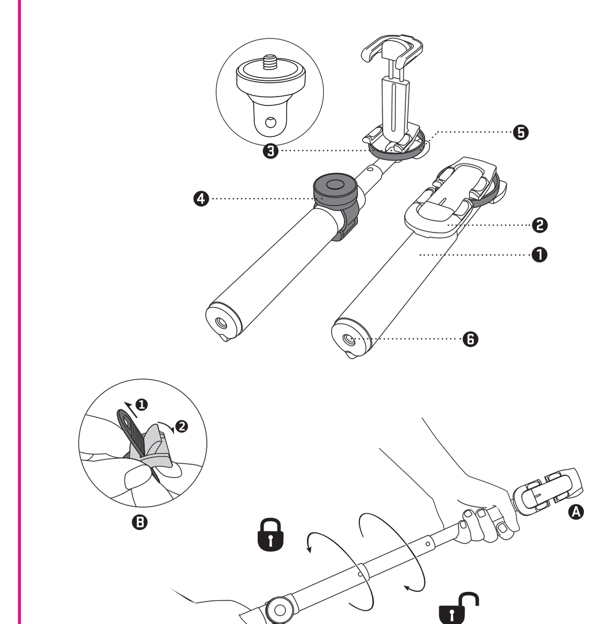

| EN |

| 1 | Selfie Stick | 2 | Phone holder | 3 | Camera mount | 4 | Remote shutter | 5 | Safety belt | 6 | Tripod mounting hole

Start-up

Unlock the stick by twisting its upper part clockwise. Adjust the required length and lock it by twisting anticlockwise (A).

Install the remote shutter on the stick (B). Place your smartphone into the phone holder (2) and set desired angle. Consider the use of safety belt (5), drag it over the phone and fix it to the back side of the phone holder (safety belt is removable if not used).

Dismount the phone holder if you want to use the stick with a camera. Install action camera directly to the selfie stick by using original camera screw. For installation of standard camera use camera mount (3).

Bluetooth pairing

For first time paring press and hold shutter button untill blue LED flashes (pairing mode). Go to Bluetooth settings in your device find "MONDO" and choose to connect. If not paired within 3 minutes, shutter will turn off automatically. When paired LED will flash once every 3 seconds. When idle for 10 minutes, shutter will automatically switch to sleep mode. To reactivate shutter from sleep mode, press button shortly. When shutter is off, press and hold button and quiqly release it once LED starts flashing and shutter will automatically reconect to the last paired device.

To switch off the shutter press and hold button until flashes three times continuously. Red LED will indicate while shutter charging and it will turn off once fully charged.

Note: The paring function can be different from device to device (check the manual of your device for details).

| CZ |

| 1 | Selfie tyč | 2 | Držák telefonu | 3 | Držák fotoaparátu | 4 | Dálková spoušť | 5 | Bezpečnostní pás | 6 | Montážní otvor pro stativ

Zapnutí

Odemkněte tyč otočením její horní části ve směru hodinových ručiček. Nastavte požadovanou délku a zajistěte ji otočením proti směru hodinových ručiček (A).

Copyright © 2016, Fast ČR, a.s. Revision 01/2016

Nainstalujte na tyč dálkovou spoušť (B). Vložte smartphone do držáku telefonu (2) a nastavte požadovaný úhel. Zvažte použití bezpečnostního pásu (5); přetáhněte jej přes telefon a připevněte k zadní straně držáku telefonu (pokud nebudete bezpečnostní pás používat, můžete jej odstranit).

Pokud chcete použít tyč s fotoaparátem anebo akční kamerou, odmontujte držák telefonu. Nainstalujte akční kameru přímo na selfie tyč pomocí originálního šroubu kamery. Pro instalaci standardního fotoaparátu použijte držák fotoaparátu (3).

Bluetooth párování

Při prvním párování stiskněte tlačítko spouště a podržte jej, dokud nezačne blikat modrá LED (režim párování). Otevřete nastavení Bluetooth ve vašem zařízení, vyhledejte „MONDO" a vyberte připojení. Pokud nedojde k spárování během 3 minut, spoušť se automaticky vypne. V případě spárování bude LED blikat s intervalem 3 sekund. Při nečinnosti trvající 10 minut se spoušť automaticky přepne do režimu spánku. Pro opětovnou aktivaci spouště z režimu spánku stiskněte krátce toto tlačítko. Když je spoušť vypnutá, stiskněte toto tlačítko, podržte jej a jakmile začne LED blikat, rychle jej uvolněte - spoušť se automaticky znovu připojí k naposledy spárovanému zařízení.

Pro vypnutí spouště stiskněte a podržte toto tlačítko, dokud LED neblikne třikrát po sobě.

Červená LED indikuje nabíjení spouště - po plném nabití zhasne.

Poznámka: Funkce párování může být zařízení od zařízení jiná (podrobnosti najdete v návodu k zařízení).

| SK |

| 1 | Selfie tyč | 2 | Držiak telefónu | 3 | Držiak fotoaparátu | 4 | Diaľková spúšť | 5 | Bezpečnostný pás | 6 | Montážny otvor na statív

Zapnutie

Odomknite tyč otočením jej hornej časti v smere hodinových ručičiek. Nastavte požadovanú dĺžku a zaistite ju otočením proti smeru hodinových ručičiek (A).

Nainštalujte na tyč diaľkovú spúšť (B).. Vložte smartfón do držiaka telefónu (2) a nastavte požadovaný uhol. Zvážte použitie bezpečnostného pásu (5); pretiahnite ho cez telefón a pripevnite k zadnej strane držiaka telefónu (ak nebudete bezpečnostný pás používať, môžete ho odstrániť).

Copyright © 2016, Fast ČR, a.s. Revision 01/2016

Ak chcete použiť tyč s fotoaparátom alebo akčnou kamerou, odmontujte držiak telefónu. Nainštalujte akčnú kameru priamo na selfie tyč pomocou originálnej skrutky kamery. Na inštaláciu štandardného fotoaparátu použite držiak fotoaparátu (3).

Bluetooth spárovanie

Pri prvom spárovaní stlačte tlačidlo spúšte a podržte ho, kým nezačne blikať modrá LED (režim spárovania). Otvorte nastavenie Bluetooth vo vašom zariadení, vyhľadajte „MONDO" a vyberte pripojenie. Ak nedôjde k spárovaniu počas 3 minút, spúšť sa automaticky vypne. V prípade spárovania bude LED blikať s intervalom 3 sekúnd. Pri nečinnosti trvajúcej 10 minút sa spúšť automaticky prepne do režimu spánku. Na opätovnú aktiváciu spúšte z režimu spánku stlačte krátko toto tlačidlo. Keď je spúšť vypnutá, stlačte toto tlačidlo, podržte ho a hneď ako začne LED blikať, rýchlo ho uvoľnite – spúšť sa automaticky znovu pripojí k naposledy spárovanému zariadeniu.

Na vypnutie spúšte stlačte a podržte toto tlačidlo, kým LED neblikne trikrát po sebe.

Červená LED indikuje nabíjanie spúšte – po plnom nabití zhasne.

Poznámka: Funkcia spárovania môže byť pri každom zariadení iná (podrobnosti nájdete v návode k zariadeniu).

| PL |

| 1 | Kijek selfie | 2 | Uchwyt telefonu | 3 | Uchwyt aparatu fotograficznego | 4 | Zdalny wyzwalacz | 5 | Pasek zabezpieczający | 6 | Otwór montażowy statywu

Włączanie

Zdejmij kijek poprzez przekręcenie jego górnej części w kierunku zgodnym z ruchem wskazówek zegara. Ustaw odpowiednią długość kijka i zablokuj go poprzez przekręcenie w kierunku przeciwnym do ruchu wskazówek zegara (A).

Parowanie Bluetooth

Podczas pierwszego parowania wciśnij przycisk wyzwalacza i przytrzymaj go, dopóki nie zacznie pulsować niebieska kontrolka LED (tryb parowania). Otwórz ustawienia Bluetooth w swoim urządzeniu, wyszukaj „MONDO" i wybierz podłączenie. Jeśli w ciągu 3 minut nie dojdzie do sparowania, wyzwalacz zostanie automatycznie wyłączony. Podczas sparowania kontrolka LED będzie pulsować co 3 sekundy. W razie bezczynności trwającej 10 minut wyzwalacz przełączy się automatycznie na tryb czuwania. Aby ponownie wybudzić wyzwalacz z trybu czuwania, wciśnij na krótko ten przycisk. Jeśli wyzwalacz jest wyłączony, wciśnij ten przycisk, przytrzymaj go, a kiedy LED zacznie pulsować, szybko go zwolnij - wyzwalacz ponownie połączy się automatycznie z ostatnio sparowanym urządzeniem.

Copyright © 2016, Fast ČR, a.s. Revision 01/2016

Aby wyłączyć wyzwalacz, wciśnij i przytrzymaj ten przycisk do momentu, kiedy kontrolka LED będzie pulsować trzykrotnie po sobie.

Czerwona kontrolka LED informuje o ładowaniu wyzwalacza - po jego całkowitym doładowaniu zgaśnie.

Uwaga: Funkcja parowania może działać u każdego urządzenia inaczej (szczegółowe informacje są podane w instrukcji do danego urządzenia).

| HU |

| 1 | Szelfibot | 2 | Telefontartó | 3 | Fényképezőgép-tartó | 4 | Távkioldó gomb | 5 | Biztonsági szalag | 6 | Nyílás az állvány felszereléséhez

Bekapcsolás

A botot a felső részének az óramutató járásával megegyező irányba történő elforgatásával nyissa ki. Állítsa be a kívánt hosszúságot, majd rögzítse az óramutató járásával ellentétes irányba történő elforgatással (A).

Szerelje fel a botra a távkioldó gombot (B). Helyezze az okostelefont a telefontartóba (2), és állítsa be a kívánt szöget. Ha gondolja, használja a biztonsági szalagot (5); húzza át a telefonon, és rögzítse a telefontartó hátsó oldalához (ha nem használja a biztonsági szalagot, eltávolíthatja).

Ha a botot fényképezőgéppel kívánja használni, szerelje le a telefontartót. Az akciófényképezőgépet szerelje közvetlenül a szelfibotra a fényképezőgép eredeti csavarjával. Normál fényképezőgép felszereléséhez használja a fényképezőgép-tartót (3).

Bluetooth párosítás

Az első összepárosításnál nyomja meg a kioldó gombot, és tartsa lenyomva, amíg a kék LED (párosítás üzemmód) nem kezd villogni. Nyissa meg a Bluetooth beállítását a készülékén, keresse meg a „MONDO" opciót, és válassza a csatlakozást. Ha 3 percen belül nem történik meg a párosítás, a kioldógomb automatikusan kikapcsol. Párosítás esetén a LED 3 másodperces időközönként villan. 10 perc tétlenség után a kioldógomb automatikusan alvó üzemmódba kapcsol. A kioldógomb újbóli aktiválásához nyomja meg röviden a gombot. Ha a kioldógomb ki van kapcsolva, nyomja meg, és amint a LED villogni kezd, gyorsan engedje el - a kioldógomb automatikusan újra csatlakozik a legutóbb párosított készülékhez.

Copyright © 2016, Fast ČR, a.s. Revision 01/2016

A kioldógomb kikapcsolásához nyomja meg, és tartsa lenyomva, amíg a LED nem villan háromszor egymás után.

A piros LED azt mutatja, hogy a kioldógomb tölt - teljes feltöltés után kialszik.

Megjegyzés: A párosítás készülékről készülékre más módon történhet (a részleteket megtalálja a készülék használati útmutatójában).

| DE |

| 1 | Selfie-Stick | 2 | Telefonhalterung | 3 | Kamerahalterung | 4 | Fernauslöser | 5 | Sicherheitsriemen | 6 | Stativbefestigungsbohrung

Inbetriebnahme

Entsichern Sie den Stick, indem Sie sein Oberteil im Uhrzeigersinn drehen. Stellen Sie die gewünschte Länge ein und sichern Sie den Stick wieder durch Drehen gegen den Uhrzeigersinn (A).

Bringen Sie den Fernauslöser am Stick an (B). Setzen Sie Ihr Smartphone in die Telefonhalterung (2) ein und stellen Sie den gewünschten Winkel ein. Denken Sie daran, den Sicherheitsriemen (5) anzubringen; ziehen Sie ihn dazu über das Telefon und befestigen Sie ihn an der Rückseite der Telefonhalterung (der Sicherheitsriemen kann bei Nichtgebrauch abgenommen werden).

Demontieren Sie die Telefonhalterung, wenn Sie den Stick mit einer Kamera verwenden möchten. Eine Videokamera wird mit Hilfe der Originalkameraschraube direkt am Selfie-Stick angebracht. Verwenden Sie zum Anbringen eines Fotoapparats die Kamerahalterung (3).

Bluetooth-Kopplung

Halten Sie für die erste Kopplung den Auslöser gedrückt, bis die blaue LED blinkt (Kopplungsmodus). Gehen Sie zu den Bluetooth-Einstellungen auf Ihrem Gerät, suchen Sie "MONDO" und wählen Sie es zur Verbindungsherstellung aus. Wenn die Kopplung nicht innerhalb von 3 Minuten erfolgt, wird der Auslöser automatisch deaktiviert. Bei erfolgter Kopplung blinkt die LED einmal alle 3 Sekunden. Bei 10 Minuten Inaktivität wechselt der Auslöser automatisch in den Ruhemodus. Um Auslöser aus dem Ruhemodus zu holen, drücken Sie kurz auf die Taste. Wenn der Auslöser ausgeschaltet ist, halten Sie die Taste gedrückt und lassen Sie sie los, sobald die LED zu blinken beginnt; daraufhin stellt der Auslöser automatisch eine Verbindung mit dem zuletzt gekoppelten Gerät her.

Copyright © 2016, Fast ČR, a.s. Revision 01/2016

Zum Deaktivieren des Auslösers halten Sie die Taste gedrückt, bis sie wiederholt dreimal blinkt.

Eine rote LED zeigt an, dass der Auslöser noch aufgeladen wird, und sie schaltet sich aus, sobald die volle Ladung erreicht ist.

Anmerkung: Die Kopplungsfunktion kann von Gerät zu Gerät unterschiedlich sein (Details finden Sie im Handbuch Ihres Geräts).

| FR |

| 1 | Perche à selfie | 2 | Support-téléphone | 3 | Support-appareil photos | 4 | Bouton de déclenchement à distance | 5 | Sangle de sécurité | 6 | Orifice de fixation pour trépiedv

Démarrage

Déverrouillez la perche en la tournant dans le sens des aiguilles d'une montre. Réglez la longueur voulue et reverrouillez la perche en la tournant dans le sens inverse des aiguilles d'une montre (A).

Installez le bouton de déclenchement à distance sur la perche (B). Placez votre smartphone sur le support-téléphone (2) et réglez-le au bon angle. Si vous souhaitez utiliser la sangle de sécurité (5), passez-la autour du téléphone et fixez-la à l'arrière du support-téléphone (la sangle de sécurité est amovible au cas où vous ne voulez pas l'utiliser).

Démontez le support-téléphone si vous voulez utiliser la perche avec une caméra. Installez la caméra d'action directement sur la perche en utilisant la vis d'origine de la caméra. Pour l'installation d'un appareil photos/caméra standard, utilisez le support-appareil photos (3).

Appairage Bluetooth

Lors du premier appairage, maintenez enfoncé le bouton de déclenchement jusqu'à ce que le voyant bleu clignote (mode Appairage). Accédez aux paramètres Bluetooth de votre périphérique, recherchez "MONDO" et sélectionnez-le pour vous y connecter. Si l'appairage n'a pas lieu dans les 3 minutes, le bouton de déclenchement s'éteint automatiquement. Une fois appairé, le voyant clignote toutes les 3 secondes. Après 10 minutes d'inactivité, le bouton de déclenchement passe automatiquement en mode Veille. Pour le sortir du mode Veille, appuyez brièvement dessus. Lorsque le bouton de déclenchement est éteint, maintenez-le enfoncé et relâchez-le rapidement une fois que le voyant clignote pour qu'il se reconnecte automatiquement à l'appareil appairé la fois précédente.

Copyright © 2016, Fast ČR, a.s. Revision 01/2016

Pour éteindre le bouton de déclenchement, maintenez-le enfoncé jusqu'à ce qu'il clignote trois fois en continu.

Le voyant est rouge pendant la charge et il s'éteint une fois la charge terminée.

Remarque: La fonction d'appairage peut varier d'un périphérique à un autre (vérifiez d'abord dans le manuel de votre périphérique).

| IT |

| 1 | Selfie Stick | 2 | Supporto del telefono | 3 | Staffa per fotocamera | 4 | Otturatore remoto | 5 | Cintura di sicurezza | 6 | Foro di montaggio del treppiede

Avvio

Sbloccare lo stick ruotando la sua parte superiore in senso orario. Regolare la lunghezza necessaria e bloccarlo mediante la rotazione in senso antiorario (A).

Montare l'otturatore remoto sullo stick (B). Posizionare lo smartphone nel supporto del telefono (2) e impostare l'angolo desiderato. Considerare l'uso della cintura di sicurezza (5), trascinarla sopra il telefono e fissarla al lato posteriore del supporto del telefono (la cintura di sicurezza è rimovibile se non viene utilizzata).

Smontare il supporto del telefono se si desidera usare lo stick con una fotocamera. Installare la telecamera direttamente al selfie stick utilizzando la vite originale della fotocamera. Per l'installazione di una telecamera standard utilizzare un supporto di montaggio della fotocamera (3).

Abbinamento Bluetooth

Per l'accoppiamento iniziale, premere e tenere premuto il pulsante dell'otturatore finché il LED blu non lampeggia (modalità di accoppiamento). Andare sulle impostazioni Bluetooth nel dispositivo, trovare MONDO e scegliere di connettersi. Se non viene accoppiato entro 3 minuti, l'otturatore si spegnerà automaticamente. Quando è accoppiato il LED lampeggia una volta ogni 3 secondi. Quando è inattivo per dieci minuti, l'otturatore passa automaticamente alla modalità sospensione. Per riattivare l'otturatore dalla modalità sospensione, premere brevemente il pulsante. Quando l'otturatore è spento, premere e tenere premuto il pulsante e rilasciarlo rapidamente una volta che il LED inizia a lampeggiare e l'otturatore si riconnetterà automaticamente all'ultimo dispositivo accoppiato.

Per spegnere l'otturatore premere e tenere premuto il pulsante fino a quando la spia lampeggia tre volte in modo continuo.

Copyright © 2016, Fast ČR, a.s. Revision 01/2016

Il LED rosso indica il caricamento dell'otturatore e si spegne una volta completamente carico.

Nota: la funzione di accoppiamento può variare da dispositivo a dispositivo (consultare il manuale del dispositivo).

| ES |

| 1 | Palo para selfies | 2 | Soporte para teléfono | 3 | Soporte para cámara | 4 | Disparador remoto | 5 | Cinta de seguridad | 6 | Agujero de rosca de trípode

Instalación

Desbloquee el palo girando la parte superior en el sentido de las agujas del reloj. Ajuste la longitud deseada y bloquéelo girándolo en sentido antihorario (A).

Coloque el disparador remoto en el palo (B). Coloque el teléfono en el soporte de teléfono (2) y ajuste el ángulo deseado. Considere usar la cinta de seguridad (5), pásela por el teléfono y fíjela en la parte trasera del soporte para el teléfono (la cinta de seguridad puede quitarse si no la usa).

Desmonte el soporte para el teléfono si desea usar el palo con una cámara. Coloque la cámara de acción directamente en el palo usando el tornillo original de cámara. Para colocar una cámara normal, utilice un soporte para cámara (3).

Emparejamiento Bluetooth

Para el primer emparejamiento, mantenga pulsado el disparador hasta que parpadee la luz azul (modo de emparejado). Acceda a la configuración Bluetooth del otro dispositivo, busque "MONDO" y selecciónelo para conectarse. Si no lo empareja antes de 3 minutos, el disparador se apagará. Cuando esté emparejado, la luz parpadeará una vez cada 3 segundos. Cuando no se use durante 10 minutos, el disparador se pondrá en modo de espera. Para reactivarlo del modo de espera, pulse el botón. Cuando el disparador está apagado, mantenga pulsado el botón y suéltelo rápidamente cuando la luz LED empiece a parpadear y el disparador se reconectará con el último dispositivo emparejado.

Para apagar el disparador mantenga pulsado el botón hasta que parpadee tres veces continuamente.

El LED rojo indica que el disparador está en carga y se apagará cuando esté completamente cargado.

Copyright © 2016, Fast ČR, a.s. Revision 01/2016

Nota: La función de emparejamiento puede variar de un dispositivo a otro, consulte el manual del otro dispositivo.

| HR |

| 1 | Štap za selfie | 2 | Držač telefona | 3 | Nosač kamere | 4 | Bluetooth okidač | 5 | Sigurnosni remen | 6 | Otvor za postavljanje tronošca

Početak rada

Oslobodite štap tako da njegov gornji dio zakrenete u smjeru kazaljke na satu. Podesite duljinu i blokirajte štap tako da ga zakrenete suprotno od kazaljke na satu (A).

Postavite daljinski okidač na štap. Postavite pametni telefon u držač (2) i podesite kut. Ako želite upotrijebiti sigurnosni remen (5), prevucite ga preko telefona i pričvrstite sa stražnje strane držača (remen se može ukloniti ako se ne koristi).

Odvojite držač telefona ako uz štap želite koristiti sportsku kameru ili fotoaparat. Postavite sportsku kameru izravno na štap pomoću originalnog vijka kamere. Za postavljanje standardnog fotoaparata upotrijebite nosač fotoaparata (3).

Bluetooth uparivanje

Prilikom prvog uparivanja držite pritisnut gumb okidača dok se ne upali trepereća lampica (način uparivanja). Otvorite Bluetooth postavke na svom uređaju, potražite "MONDO" i odaberite povezivanje. Ako se uređaji ne upare u roku od 3 minute, okidač će se automatski isključiti. Lampica se nakon uparivanja pali svake 3 sekunde. Nakon 10 minuta neupotrebe, okidač automatski prelazi u stanje mirovanja. Da biste ponovo aktivirali okidač, kratko pritisnite gumb. Kada je okidač isključen, držite pritisnut gumb i brzo ga pustite kada lampica počne treperiti kako bi se okidač automatski ponovo povezao s posljednjim uparenim uređajem.

Da biste isključili okidač, držite pritisnut gumb dok lampica ne zatreperi tri puta.

Crvena lampica znači da se okidač puni. Lampica se isključuje po dovršetku punjenja.

Napomena: Funkcija uparivanja može se razlikovati između različitih uređaja (prvo provjerite priručnik svog uređaja).

| LT |

| 1 | Asmenukių lazda | 2 | Telefono laikiklis | 3 | Fotoaparato stovas | 4 | Nuotolinio valdymo užraktas | 5 | Saugos diržas | 6 | Trikojo montavimo anga

Copyright © 2016, Fast ČR, a.s. Revision 01/2016

Įrenginio paleidimas

Atsukite lazdą, sukdami jos viršutinę dalį pagal laikrodžio rodyklę. Nustatykite reikiamą ilgį ir užsukite ją, sukdami prieš laikrodžio rodyklę (A).

Sumontuokite ant lazdos nuotolinio valdymo užraktą (B). Dėkite savo išmanųjį telefoną į telefono laikiklį (2) ir nustatykite norimą kampą. Rekomenduojame naudotis saugos diržu (5): uždėkite jį ant telefono ir užfiksuokite jį telefono laikiklio galinėje pusėje (jeigu saugos diržo nenaudojate, jį galite nuimti).

Nuimkite telefono laikiklį, jeigu lazdą norite naudoti su fotoaparatu. Filmavimo kamerą montuokite tiesiai ant asmenukių lazdos, naudodami originalų fotoaparato varžtą. Standartiniam fotoaparatui sumontuoti naudokite fotoaparato stovą (3).

„Bluetooth" susiejimas

Susiedami pirmą kartą, paspauskite ir palaikykite nuspaudę užrakto mygtuką, kol pradės mirksėti mėlynas šviesos diodas (susiejimo režimas). Atverkite savo įrenginio „Bluetooth" nuostatas, suraskite „MONDO" ir pasirinkite prisijungimo komandą. Jeigu nebus susieta per 3 minutes, užraktas automatiškai išsijungs. Susiejus, šviesos diodas mirksės po vieną kartą kas 3 sekundes. Jei per 10 minučių neatliksite jokio veiksmo, užraktas automatiškai pradės veikti miego režimu. Norėdami pažadinti užraktą iš miego režimo, spustelėkite mygtuką. Kai užraktas yra išjungtas, paspauskite ir laikykite nuspaudę mygtuką, ir, kai tik šviesos diodas pradės mirksėti, greitai jį atleiskite, tada užraktas automatiškai vėl prisijungs prie paskutinio susieto įrenginio.

Norėdami užraktą išjungti, paspauskite ir laikykite nuspaudę mygtuką, kol šviesos diodas sumirksės tris kartus iš eilės.

Raudonas šviesos diodas parodo, kad užraktas yra įkraunamas; visiškai įkrovus, jis užges.

Pastaba. Susiejimo procedūra gali būti kitokia, ji priklauso nuo konkretaus įrenginio (išsamiau žr. savo įrenginio vadovą).

| RU |

| 1 | Монопод для селфи | 2 | Держатель для телефона | 3 | Крепление камеры | 4 | Удаленный затвор | 5 | Предохранительный ремень | 6 | Отверстие для крепления треноги

Подготовка к эксплуатации

Разблокируйте монопод, повернув его верхнюю часть по часовой стрелке. Выберите необходимую длину и зафиксируйте, повернув его против часовой стрелки (A).

Copyright © 2016, Fast ČR, a.s. Revision 01/2016

Установите удаленный затвор на монопод (B). Установите смартфон в держатель для телефона (2) и установите необходимый угол. Используйте предохранительный ремень (5), накиньте его на телефон и закрепите на задней стороне держателя для телефона (снимите предохранительный ремень, если Вы его не используете).

Снимите держатель для телефона, если Вы желаете использовать монопод с фотоаппаратом. Установите камеру непосредственно на монопод для селфи, используя оригинальный винт камеры. Для установки стандартного фотоаппарата, используйте крепление для фотоаппарата (3).

Сопряжение Bluetooth

Для сопряжения в первый раз, нажмите и удерживайте кнопку затвора дл тех пор, пока синий светодиод не начнет мигать (режим сопряжения). Перейдите в настройки Bluetooth на устройстве, найдите «MONDO» и установите соединение. Если сопряжение не произошло в течение 3 минут, затвор отключится автоматически. После сопряжения светодиод будет мигать каждые 3 секунды. В случае бездействия в течение 10 минут, затвор автоматически перейдет в режим ожидания. Для повторной активации затвора и возврата из режима ожидания, быстро нажмите на кнопку. Когда затвор выключен, нажмите и удерживайте кнопку и медленно отпустите ее как только светодиод начинает мигать, затвор автоматически повторно подключится к последнему сопряженному устройству.

Для отключения затвора, нажмите и удерживайте кнопку, пока он не мигнет три раза подряд.

Красный светодиод информирует о том, что затвор заряжается, и погаснет как только он будет полностью заряжен.

Примечание. Функция сопряжения может отличаться для разных устройств (более подробную информацию см. в руководстве по устройству).

| ΕΛ |

| 1 | Ραβδί για Selfies | 2 | Υποδοχή τηλεφώνου | 3 | Βάση φωτογραφικής μηχανής | 4 | Απομακρυσμένο διάφραγμα | 5 | Ιμάντας ασφαλείας | 6 | Οπή στερέωσης σε τρίποδο

Έναρξη

Απασφαλίστε το ραβδί περιστρέφοντας το πάνω τμήμα του δεξιόστροφα. Ρυθμίστε το απαιτούμενο μήκος και ασφαλίστε το περιστρέφοντας αριστερόστροφα (A).

Copyright © 2016, Fast ČR, a.s. Revision 01/2016

Εγκαταστήστε το απομακρυσμένο διάφραγμα στο ραβδί (B). Τοποθετήστε το smartphone σας στην υποδοχή τηλεφώνου (2) και ρυθμίστε την επιθυμητή γωνία. Σκεφθείτε να χρησιμοποιήσετε τον ιμάντα ασφαλείας (5), περάστε τον πάνω από το τηλέφωνο και στερεώστε τον στην πίσω πλευρά της υποδοχής τηλεφώνου (μπορείτε να αφαιρέσετε τον ιμάντα ασφαλείας αν δεν τον χρησιμοποιείτε).

Αφαιρέστε την υποδοχή τηλεφώνου αν θέλετε να χρησιμοποιήσετε το ραβδί με φωτογραφική μηχανή. Εγκαταστήστε την action κάμερα απευθείας στο ραβδί για selfies χρησιμοποιώντας τη βίδα για φωτογραφική μηχανή στο κυρίως ραβδί. Για εγκατάσταση μιας κανονικής φωτογραφικής μηχανής χρησιμοποιήστε τη βάση φωτογραφικής μηχανής (3).

Σύζευξη Bluetooth

Για την πρώτη σύζευξη, πατήστε και κρατήστε πατημένο το κουμπί διαφράγματος στο ραβδί έως ότου αρχίσει να αναβοσβήνει η μπλε LED (λειτουργία σύζευξης). Από τις ρυθμίσεις Bluetooth της συσκευής σας, βρείτε τη συσκευή "MONDO" και επιλέξτε να συνδεθείτε. Αν δεν έχει ολοκληρωθεί η σύζευξη σε 3 λεπτά, το διάφραγμα θα απενεργοποιηθεί αυτόματα. Όταν ολοκληρωθεί η σύζευξη, η LED θα αναβοσβήνει μία φορά ανά 3 δευτερόλεπτα. Όταν είναι σε αδράνεια για 10 λεπτά, το διάφραγμα θα μεταβεί αυτόματα σε κατάσταση νάρκης. Για να ενεργοποιήσετε πάλι το διάφραγμα από την κατάσταση νάρκης, πιέστε στιγμιαία το κουμπί. Όταν είναι απενεργοποιημένο το διάφραγμα, πατήστε και κρατήστε πατημένο το κουμπί και ελευθερώστε το γρήγορα όταν η LED αρχίσει να αναβοσβήνει και το διάφραγμα θα επανασυνδεθεί αυτόματα με την τελευταία συσκευή με την οποία είχε συζευχθεί.

Για να απενεργοποιήσετε το διάφραγμα, πατήστε και κρατήστε το κουμπί έως ότου αναβοσβήσει τρεις συνεχόμενες φορές.

Η κόκκινη LED θα είναι αναμμένη όσο φορτίζεται το διάφραγμα και θα σβήσει όταν έχει φορτιστεί πλήρως.

Σημείωση: Η λειτουργία σύζευξης μπορεί να διαφέρει από συσκευή σε συσκευή (ελέγξτε πρώτα τις οδηγίες της συσκευής σας για λεπτομέρειες).

Copyright © 2016, Fast ČR, a.s. Revision 01/2016

Instructions and information regarding the disposal of used packaging materials

Dispose of packaging material at a public waste disposal site.

Disposal of used electrical and electronic appliances

The meaning of the symbol on the product, its accessory or packaging indicates that this product shall not be treated as household waste. Please, dispose of this product at your applicable collection point for the recycling of electrical & electronic equipment waste. Alternatively in some states of the European Union or other European states you may return your products to your local retailer when buying an equivalent new p roduct.

The correct disposal of this product will help save valuable natural resources and help in preventing the potential negative im pact on the environment and human health, which could be caused as a result of improper liquidation of waste. Please ask your local authorities or the nearest waste collection centre for further details. The improper disposal of this type of waste may fall subject to national regulations for fines.

For business entities in the European Union

If you wish to dispose of an electrical or electronic device, request the necessary information from your seller or supplier.

Disposal in other countries outside the European Union

If you wish to dispose of this product, request the necessary information about the correct disposal method from local government departments or from your seller.

This appliance complies with EU rules and regulations regarding electromagnetic and electrical safety.

Changes to the text, design and technical specifi cations may occur without prior notice and we reserve the right to make these changes.

Pokyny a informace o nakládání s použitým obalem

Použitý obalový materiál odložte na místo určené obcí k ukládání odpadu.

Likvidace použitých elektrických a elektronických zařízení

Tento symbol na produktech anebo v původních dokumentech znamená, že použité elektrické a elektronické výrobky nesmí být přidány do běžného komunálního odpadu. Ke správné likvidaci, obnově a recyklaci předejte tyto výrobky na určená sběrná místa. Alternativně v některých zemích Evropské unie nebo jiných evropských zemích můžete vrátit své výrobky místnímu prodejci při koupi ekvivalentního nového produktu.

Copyright © 2016, Fast ČR, a.s. Revision 01/2016

Správnou likvidací tohoto produktu pomůžete zachovat cenné přírodní zdroje a napomáháte prevenci potenciálních negativních dopadů na životní prostředí a lidské zdraví, což by mohly být důsledky nesprávné likvidace odpadů. Další podrobnosti si vyžádejte od místního úřadu nebo nejbližšího sběrného místa.

Při nesprávné likvidaci tohoto druhu odpadu mohou být v souladu s národními předpisy uděleny pokuty.

Pro podnikové subjekty v zemích Evropské unie

Chcete-li likvidovat elektrická a elektronická zařízení, vyžádejte si potřebné informace od svého prodejce nebo dodavatele.

Likvidace v ostatních zemích mimo Evropskou unii

Tento symbol je platný v Evropské unii. Chcete-li tento výrobek zlikvidovat, vyžádejte si potřebné informace o správném způsobu likvidace od místních úřadů nebo od svého prodejce.

Tento výrobek je v souladu s požadavky směrnic EU o elektromagnetické kompatibilitě a elektrické bezpečnosti.

Změny v textu, designu a technických specifikací se mohou měnit bez předchozího upozornění a vyhrazujeme si právo na jejich změnu.

Pokyny a informácie o zaobchádzaní s použitým obalom

Použitý obalový materiál odložte na miesto určené obcou na ukladanie odpadu.

Likvidácia použitých elektrických a elektronických zariadení

The meaning of the symbol on the product, its accessory or packaging indicates that this product shall not be Tento symbol na produktoch alebo v sprievodných dokumentoch znamená, že použité elektrické a elektronické výrobky nesmú byť pridané do bežného komunálneho odpadu. Pre správnu likvidáciu, obnovu a recykláciu odovzdajte tieto výrobky na určené zberné miesta. Alternatívne v niektorých krajinách Európskej únie alebo v iných európskych krajinách môžete vrátiť svoje výrobky miestnemu predajcovi pri kúpe ekvivalentného nového produktu.

Správnou likvidáciou tohto produktu pomôžete zachovať cenné prírodné zdroje a napomáhate prevencii potenciálnych negatívnych dopadov na životné prostredie a ľudské zdravie, čo by mohli byť dôsledky nesprávnej likvidácie odpadov. Ďalšie podrobnosti si vyžiadajte od miestneho úradu alebo najbližšieho zberného miesta.

Pri nesprávnej likvidácii tohto druhu odpadu môžu byť v súlade s národnými predpismi udelené pokuty.

Pre podnikové subjekty v krajinách Európskej únie

Ak chcete likvidovať elektrické a elektronické zariadenia, vyžiadajte si potrebné informácie od svojho predajcu alebo dodávateľa.

Copyright © 2016, Fast ČR, a.s. Revision 01/2016

Likvidácia v ostatných krajinách mimo Európskej únie

Tento symbol je platný v Európskej únii. Ak chcete tento výrobok zlikvidovať, vyžiadajte si potrebné informácie o správnom spôsobe likvidácie od miestnych úradov alebo od svojho predajcu.

Tento výrobok je v súlade s požiadavkami smerníc EÚ o elektromagnetickej kompatibilite a elektrickej bezpečnosti.

Zmeny v texte, dizajne a technických špecifi káciách sa môžu meniť bez predchádzajúceho upozornenia a vyhradzujeme si právo na ich zmenu.

Wskazówki i informacje dotyczące gospodarki zużytym opakowaniem

Zużyty materiał opakowaniowy należy dostarczyć do punktu przeznaczonego do składowania odpadu, wyznaczonego przez urzędy lokalne.

Utylizacja zużytych urządzeń elektrycznych i elektronicznych

Ten symbol, umieszczony na produktach lub w ich dokumentacji, oznacza, że zużytych wyrobów elektrycznych i elektronicznych nie wolno likwidować wraz ze zwykłym odpadem komunalnym. W celu zapewnienia należytej likwidacji, utylizacji i recyklingu tych wyrobów należy przekazać je do wyznaczonych składnic odpadów. W niektórych krajach Unii Europejskiej lub innych państwach europejskich można zamiast tego zwrócić tego rodzaju wyroby lokalnemu sprzedawcy przy kupnie ekwiwalentnego nowego produktu.

Właściwa likwidacja produktów pozwoli zachować cenne źródła surowców naturalnych i pomoże ograniczyć negatywny wpływ niewłaściwego składowania odpadów na środowisko naturalne. Szczegółowych informacji udzielą Państwu urzędy miejskie lub najbliższe składnice odpadów. W przypadku niewłaściwej utylizacji tego rodzaju odpadu mogą zostać nałożone kary zgodnie z lokalnymi przepisami.

Dotyczy przedsiębiorców z krajów Unii Europejskiej

Jeśli chcą Państwo likwidować urządzenia elektryczne i elektroniczne, prosimy o uzyskanie potrzebnych informacji od sprzedawcy lub dostawcy wyrobu.

Likwidacja wyrobów w krajach spoza Unii Europejskiej

Symbol obowiązuje w Unii Europejskiej. Jeśli chcą Państwo zlikwidować ten wyrób, prosimy o uzyskanie potrzebnych informacji dotyczących prawidłowego sposobu likwidacji od lokalnych urzędów lub od sprzedawcy.

Produkt odpowiada wymaganiom dyrektyw UE, dotyczącym kompatybilności elektromagnetycznej i bezpieczeństwa elektrycznego.

Copyright © 2016, Fast ČR, a.s. Revision 01/2016

Zastrzegamy sobie możliwość dokonywania zmian tekstu, designu i danych technicznych wyrobu bez uprzedzenia.

Utasítások és tájékoztató a használt csomagolóanyagokra vonatkozóan

A használt csomagolóanyagokat az önkormányzat által kijelölt hulladéklerakó helyre helyezze el!

Használt elektromos és elektronikus berendezések megsemmisítése

Ez a jelzés a terméken vagy a kísérő dokumentációban azt jelzi, hogy az elektromos vagy elektronikus termék nem dobható háztartási hulladék közé. A helyes megsemmisítéshez és újrafelhasználáshoz ezen termékeket kijelölt hulladékgyűjtő helyre adja le. Az EU országaiban vagy más európai országokban a termékek visszaválthatóak az eladóhelyen azonos új termék vásárlásánál.

A termék helyes megsemmisítésével segít megelőzni az élőkörnyezetre és emberi egészségre kockázatos lehetséges veszélyek kialakulását amelyek a hulladék helytelen kezeléséből adódhatnának. További részletekről érdeklődjön a helyi hatóságnál vagy a legközelebbi gyűjtőhelyen. Az ilyen fajta hulladék helytelen megsemmisítése a helyi előírásoknak összhangban bírsággal sújtható.

Vállalkozások számára a Európai Unióban

Ha meg akarja semmisíteni az elektromos vagy elektronikus berendezést, kérje a szükséges információkat az eladójától vagy beszállítójától.

Megsemmisítés Európai Unión kívüli országban

Ez a jelzés az Európai Unióban érvényes. Ha meg akarja semmisíteni a terméket, kérje a szükséges információkat a helyes megsemmisítésről a helyi hivataloktól vagy az eladójától.

Ez a termék összhangban van az EU elektromágneses kompatibilitásról és árambiztonságról szóló irányelveivel.

Változtatások a szövegben, kivitelben és műszaki jellemzőkben előzetes fi gyelmeztetés nélkül történhetnek és minden módosításra vonatkozó jog fenntartva.

Anweisungen und Informationen zur Entsorgung benutzter Verpackungsmaterialien

Entsorgen Sie Verpackungsmaterial an einer öffentlichen Abfallentsorgungsstelle.

Entsorgung alter elektrischer und elektronischer Geräte

Die Bedeutung des Symbols auf dem Produkt, seinem Zubehör oder seiner Verpackung weist daraufhin, dass dieses Produkt nicht als Haushaltsmüll behandelt werden darf. Bitte entsorgen Sie dieses Produkt an der entsprechenden Sammelstelle zum Recyceln elektrischer und elektronischer Geräteabfälle. Alternativ können Sie Ihre Produkte in einigen Staaten der Europäischen Union oder sonstigen europäischen Staaten an Ihren lokalen Einzelhändler zurückgeben, wenn Sie ein gleichwertiges neues Produkt kaufen.

Copyright © 2016, Fast ČR, a.s. Revision 01/2016

Die korrekte Entsorgung dieses Produkts hilft beim Sparen wertvoller natürlicher Ressourcen und hilft bei der Prävention potenzieller negativer Auswirkungen auf die Umwelt und menschliche Gesundheit, die sich als Folge unsachgemäßer Abfallentsorgung ergeben können. Bitte fragen Sie Ihre lokalen Behörden oder das nächste Abfallentsorgungszentrum nach weiteren Details. Die unsachgemäße Entsorgung dieser Art von Abfall kann nationalen Bestimmungen für Bußgelder unterliegen.

Für Wirtschaftseinheiten in der Europäischen Union

Chcete-li likvidovat elektrická a elektronická zařízení, vyžádejte si potřebné informace Wenn Sie ein elektrisches oder elektronisches Gerät entsorgen wollen, fragen Sie die notwendigen Informationen bei Ihrem Händler oder Lieferanten an.

Entsorgung in anderen Ländern außerhalb der Europäischen Union

Wenn Sie dieses Produkt entsorgen möchten, holen Sie die notwendigen Informationen über das korrekte Entsorgungsverfahren bei lokalen Regierungsstellen oder bei Ihrem Händler ein.

Dieses Gerät entspricht den Richtlinien und Vorschriften der Europäischen Union in Bezug auf die elektromagnetische und elektrische Sicherheit.

Änderungen am Text, Design und den technischen Spezifi kationen können ohne vorherige Ankündigung durchgeführt werden und wir behalten uns das Recht vor, diese Änderungen vornehmen zu dürfen.

Instructions et informations concernant la mise au rebut des matériaux d'emballage usagés

Débarrassez-vous de l'emballage dans un centre public de collecte des déchets.

Mise au rebut des appareils électriques et électroniques usagés

Le symbole sur l'appareil, ses accessoires ou son emballage indique qu'ils ne peuvent pas être jetés avec les déchets ménagers. Merci de vous débarrasser de ce produit dans votre centre de collecte des déchets électriques et électroniques local. Dans certains pays d'Europe, il est possible de rapporter les produits aux revendeurs en cas d'achat d'un nouveau produit.

Le mise au rebut correcte de ce produit permet de préserver de précieuses ressources naturelles et évite les impacts négatifs sur l'environnement et la santé publique résultant de la mauvaise élimination des déchets. Merci de consulter vos autorités locales ou le centre de collecte le plus proche pour obtenir plus de détails. La mise au rebut inappropriée de ce type de déchets peut tombée sous le coup de législations nationales et engendrer des amendes.

Copyright © 2016, Fast ČR, a.s. Revision 01/2016

Pour les entreprises de l'union européenne

Si vous souhaitez vous débarrasser d'un appareil électrique ou électronique, collectez les informations nécessaires auprès de votre vendeur ou votre fournisseur.

Mise au rebut dans les pays en dehors de la communauté européenne

Si vous souhaitez vous débarrasser de ce produit, collectez les informations nécessaires concernant la méthode appropriée auprès du département gouvernemental local ou de votre vendeur.

Cet appareil est conforme aux normes et réglementations de l'union européenne relatives à la sécurité électromagnétique et électrique.

Nous nous réservons le droit de modifi er le texte, le design ou les caractéristiques techniques de cet appareil sans notifi cation préalable.

Istruzioni e informazioni relative allo smaltimento degli imballaggi usati

Conferire il materiale di imballaggio presso un sito pubblico di smaltimento dei rifi uti.

Smaltimento degli apparecchi elettrici ed elettronici usati

I simboli sul prodotto, sui suoi accessori o sull'imballaggio indicano che questo prodotto non può essere smaltito con i comuni rifi uti domestici. Si prega di conferire il prodotto a un punto di raccolta competente per il riciclo dei materiali elettrici ed elettronici. In alternativa, in alcuni stati membri dell'Unione Europea o in altri paesi d'Europa, il prodotto può essere restituito al distributore locale, quando si acquista un prodotto nuovo equivalente.

Lo smaltimento corretto di questo prodotto contribuirà alla tutela di preziose risorse naturali e alla prevenzione di effetti nocivi potenziali sull'ambiente e sulla salute che potrebbero derivare da uno smaltimento improprio dei rifi uti. Per ulteriori informazioni, rivolgersi alle autorità locali o al punto di raccolta più vicino. Uno smaltimento improprio di questo tipo di rifi uti può essere sanzionato ai sensi delle normative locali.

Per le società dell'Unione Europ

Se si desidera eliminare un dispositivo elettrico o elettronico, chiedere le informazioni del caso al proprio rivenditore o fornitore.

Smaltimento in paesi non membri dell'Unione Europea

Per eliminare il prodotto, chiedere tutte le informazioni sul metodo di smaltimento corretto agli uffi ci governativi locali o al proprio rivenditore.

Questo apparecchio è conforme alle norme e ai regolamenti dell'UE per quanto concerne la sicurezza elettromagnetica ed elettrica.

Possono verifi carsi senza preavviso modifi che ai testi, alla progettazione e alle specifi che tecniche; il fabbricante si riserva il diritto di apportare le suddette modifi che.

Copyright © 2016, Fast ČR, a.s. Revision 01/2016

Instrucciones e información sobre cómo eliminar el material de embalaje usado

Deseche el material de embalaje en centros públicos de eliminación de residuos.

Eliminación de aparatos eléctricos y electrónicos usados

Este símbolo, que aparece en el producto, sus accesorios y el embalaje, indica que el producto no debe ser desechado con la basura doméstica. Deseche este producto en un centro de recogida que se encargue del reciclaje de los residuos eléctricos y electrónicos.

Como alternativa existe la posibilidad, en algunos estados europeos y de la Unión Europea, de devolver los productos al comercio donde se adquiera un producto nuevo equivalente.

La correcta eliminación de este producto contribuirá a ahorrar valiosos recursos naturales y evitará el impacto potencialmente negativo en el medio ambiente y la salud humana que supone la eliminación inadecuada de los residuos. Solicite más información a las autoridades locales o al centro de recogida de residuos más cercano. Es probable que la eliminación irresponsable de este tipo de residuos se sancione con multas de conformidad con la ley nacional.

Para empresas de la Unión Europea

Si desea desechar un dispositivo eléctrico o electrónico, solicite información a su proveedor o distribuidor.

Eliminación en países no pertenecientes a la Unión Europea

Si desea desechar este producto, infórmese sobre cómo hacerlo correctamente en los departamentos de su gobierno local o en su distribuidor.

Este aparato cumple con las normas de la UE relativas a la seguridad eléctrica y electromagnética.

Nos reservamos el derecho a modifi car el texto, el diseño y las especifi caciones técnicas sin previo aviso.

Upute i informacije o odlaganju rabljene ambalaže

Rabljenu ambalažu odložite na javnom mjestu za prihvat otpada.

Odlaganje rabljenih električnih i elektroničkih uređaja

Simbol na proizvodu, njegovim dodacima ili ambalaži znači da se ovaj proizvod ne smije tretirati kao otpad iz kućanstva. Molimo da ovaj proizvod odložite na prikladnom odlagalištu za recikliranje električnog i elektroničkog otpada. U nekoliko zemalja Europske unije ili drugim europskim zemljama moguće je proizvod vratiti lokalnom trgovcu prilikom kupnje jednakog proizvoda.

Copyright © 2016, Fast ČR, a.s. Revision 01/2016

Pravilnim odlaganjem ovog proizvoda pomoći ćete očuvati prirodne resurse i spriječiti potencijalno negativan utjecaj na okoliš i ljudsko zdravlje, do kojega može doći zbog nepropisnog zbrinjavanja otpada. Za dodatne pojedinosti obratite se lokalnim vlastima ili najbližem odlagalištu. Nepropisno odlaganje ove vrste otpada podložno je nacionalnim kaznenim zakonima.

Za poslovne subjekte u Europskoj uniji

Ako želite odložiti električni ili elektronički uređaj, zatražite potrebne informacije od prodavača ili dobavljača.

Odlaganje u državama izvan Europske unije

Ako želite odložiti ovaj proizvod, od lokalne uprave ili od trgovca zatražite potrebne informacije o pravilnom načinu odlaganja.

Ovaj uređaj podliježe EU propisima i pravilima o elektromagnetskoj i električnoj sigurnosti.

Zadržavamo pravo na moguće promjene teksta, dizajna i tehničkih specifi kacija bez prethodne najave.

Nurodymai ir informacija dėl panaudotų pakavimo medžiagų išmetimo

Išmeskite panaudotas pakavimo medžiagas į tam skirtus šiukšlių konteinerius.

Tekstas, konstrukcija ir techninės specifikacijos gali būti keičiamos be išankstinio pranešimo; mes pasiliekame teisę daryti šiuos pakeitimus.

Naudotų elektros ir elektronikos prietaisų išmetimas. Ant gaminio, jo priedo ar pakuotės pateiktas ženklas reiškia, kad šio gaminio negalima išmesti kartu su buitinėmis atliekomis. Utilizuokite šį gaminį nugabendami jį į elektros ir elektroninės įrangos atliekų surinkimo punktą. Kai kuriose Europos Sąjungos valstybėse ar kitose Europos šalyse gali būti numatyta pirkėjo teisė priduoti gaminius į vietinę parduotuvę, iš kurios perkamas analogiškas naujas gaminys. Tinkamai utilizavę šį gaminį, padėsite taupyti vertingus gamtos išteklius ir saugoti aplinką bei žmonių sveikatą nuo galimų neigiamų poveikių, kurių gali kilti netinkamai šalinant atliekas. Dėl papildomos informacijos kreipkitės į savo vietos savivaldybę ar artimiausią atliekų surinkimo centrą. Netinkamai išmetant šio tipo atliekas, gali būti taikomi nacionaliniai reglamentai dėl baudų skyrimo.

Europos Sąjungos šalių verslo subjektams

Jei pageidaujate utilizuoti elektrinį ar elektroninį įrenginį, dėl atitinkamos informacijos kreipkitės į savo pardavėją ar tiekėją.

Atliekų išmetimas kitose, ne Europos Sąjungos šalyse

Jei ketinate išmesti gaminį, dėl informacijos apie tinkamą utilizavimo metodą kreipkitės į artimiausią vyriausybinį padalinį ar savo pardavėją.

Copyright © 2016, Fast ČR, a.s. Revision 01/2016

Šis prietaisas atitinka ES taisykles ir reglamentus dėl elektromagnetinės ir elektros saugos.

Tekstas, konstrukcija ir techninės specifikacijos gali būti keičiamos be išankstinio pranešimo; mes pasiliekame teisę daryti šiuos pakeitimus.

Инструкции и информация об утилизации использованной упаковки

Выбрасывайте упаковочные материалы только в специальных местах сбора мусора.

Утилизация электрического и электронного оборудования

Наличие данного символа на изделии дополнительном оборудовании или упаковке означает, что его нельзя утилизировать вместе с бытовыми отходами. Его необходимо утилизировать в соответствующем пункте повторной переработки отходов электрического и электронного оборудования. В некоторых странах ЕС и других государствах Европы предлагается вернуть отработавшие изделия поставщику при покупке нового изделия.

Правильная утилизация этого оборудования поможет сохранить ценные природные ресурсы и поможет предупредить потенциально негативное влияние на окружающую среду и здоровье человека, вызванное неправильной утилизацией отходов. Для получения дополнительной информации обращайтесь в местные органы власти или в ближайший пункт сбора отходов. Неправильная утилизация утилизация данного изделия может стать нарушением местных законов.

Для юридических лиц в странах ЕС

При необходимости утилизировать электрическое или электронное оборудование, обратитесь к поставщику или дистрибьютору для получения необходимой информации.

Утилизация в странах, не входящих в состав ЕС

При необходимости утилизировать данный продукт обратитесь для получения необходимой информации в местные органы власти или к поставщику.

Данное устройство соответствует стандартам ЕС по электромагнитной и электрической безопасности.

Текст, дизайн и технические характеристики могут изменяться и мы оставляем за собой право вносить такие изменения без предварительного уведомления.

Copyright © 2016, Fast ČR, a.s. Revision 01/2016

Οδηγίες και πληροφορίες σχετικά με την απόρριψη των χρησιμοποιημένων υλικών συσκευασίας

Απορρίψτε τα υλικά συσκευασίας στην προβλεπόμενη δημόσια θέση απόθεσης απορριμμάτων.

Απόρριψη των χρησιμοποιημένων ηλεκτρικών και ηλεκτρονικών συσκευών

Το σύμβολο που υπάρχει στο προϊόν, στο αξεσουάρ του ή στη συσκευασία υποδηλώνει ότι αυτό το προϊόν δεν πρέπει να απορριφθεί μαζί με τα οικιακά απορρίμματα. Παρακαλούμε, στο τέλος της ζωής του προϊόντος, να το απορρίψετε σε κατάλληλο σημείο συλλογής για την ανακύκλωση αποβλήτων ηλεκτρικού και ηλεκτρονικού εξοπλισμού. Εναλλακτικά, σε ορισμένες χώρες της Ευρωπαϊκής Ένωσης ή σε άλλες Ευρωπαϊκές χώρες, μπορείτε να επιστρέψετε τα προϊόντα σας στο τοπικό σας κατάστημα όταν αγοράζετε ένα ισοδύναμο νέο προϊόν. Η σωστή απόρριψη του προϊόντος αυτού θα βοηθήσει στην εξοικονόμηση φυσικών πόρων και στην αποτροπή ενδεχόμενων αρνητικών επιπτώσεων στο περιβάλλον και στην ανθρώπινη υγεία που θα προέκυπταν από την ακατάλληλη διάθεση των αποβλήτων. Για περισσότερες λεπτομέρειες, ρωτήστε τις τοπικές σας αρχές σχετικά με τη θέση του πλησιέστερου κέντρου συλλογής αποβλήτων. Η ακατάλληλη διάθεση αυτού του τύπου των αποβλήτων μπορεί να εμπίπτει στις εθνικές διατάξεις και να επισύρει ποινή προστίμου.

Για επιχειρήσεις στην Ευρωπαϊκή Ένωση

Αν θέλετε να απορρίψετε μια ηλεκτρική ή ηλεκτρονική συσκευή, ζητήστε τις απαραίτητες πληροφορίες από το συνεργαζόμενο πωλητή ή προμηθευτή.

Διάθεση αποβλήτων σε άλλες χώρες εκτός της Ευρωπαϊκής Ένωσης

Αν θέλετε να απορρίψετε αυτό το προϊόν, ζητήστε τις απαραίτητες πληροφορίες από τις τοπικές κυβερνητικές υπηρεσίες ή από τον πωλητή που συνεργάζεστε, σχετικά με τη σωστή μέθοδο διάθεσης αποβλήτων.

Η συσκευή αυτή συμμορφώνεται με τους κανόνες και τους κανονισμούς της ΕΕ σχετικά με την ηλεκτρομαγνητική και ηλεκτρική ασφάλεια.

Ενδέχεται να υπάρξουν αλλαγές στο κείμενο, στο σχεδιασμό και στις τεχνικές προδιαγραφές χωρίς προηγούμενη ειδοποίηση, και επιφυλασσόμαστε του δικαιώματός μας στην πραγματοποίηση αυτών των αλλαγών.

Copyright © 2016, Fast ČR, a.s. Revision 01/2016

Manufacturer: **FAST CR, a.s.**
Cernokostelecka 1621
25101 Ricany

YENKEE

YSM 100SF

USER'S MANUAL	Bluetooth Selfie Stick MONDO
NÁVOD K OBSLUZE	Bluetooth selfie tyč MONDO
NÁVOD NA OBSLUHU	Bluetooth selfie tyč MONDO
HASZNÁLATI ÚTMUTATÓ	Kijek do selfie Bluetooth MONDO
INSTRUKCJA OBSŁUGI	MONDO bluetooth-os szelfibot
BENUTZERHANDBUCH	Bluetooth-Selfie-Stick MONDO
MANUEL UTILISATEUR	Perche à selfie Bluetooth MONDO
MANUALE D USO	Selfie Stick Bluetooth MONDO
MANUAL DE USUARIO	Palo para selfie Bluetooth MONDO
KORISNIČKI PRIRUČNIK	Bluetooth štap za selfije MONDO
NAUDOJIMO INSTRUKCIJOS	„Bluetooth" asmenukių lazda MONDO
РУКОВОДСТВО ПОЛЬЗОВАТЕЛЯ	Bluetooth монопод для селфи MONDO
ΕΓΧΕΙΡΙΔΙΟ ΧΡΗΣΤΗ	Bluetooth Σέλφι στικ MONDO

EN | CZ | SK | PL | HU | DE | FR | IT | ES | HR | LT | RU | ΕΛ

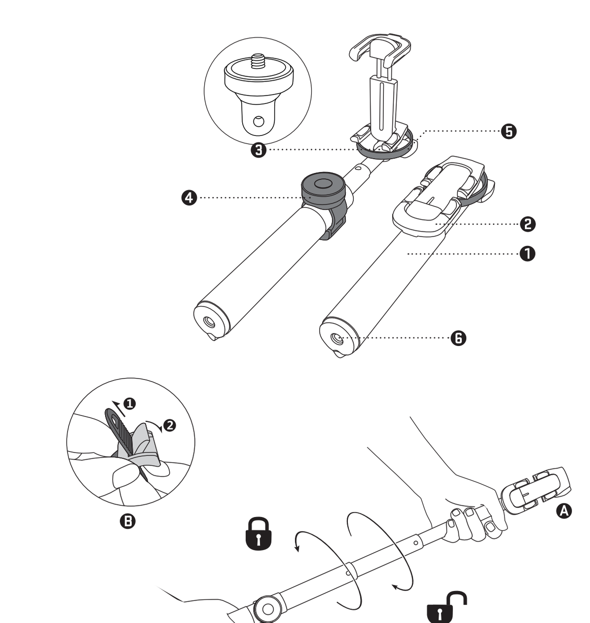

| EN |

| 1 | Selfie Stick | 2 | Phone holder | 3 | Camera mount | 4 | Remote shutter
| 5 | Safety belt | 6 | Tripod mounting hole

Start-up

Unlock the stick by twisting its upper part clockwise. Adjust the required length and lock it by twisting anticlockwise (A).

Install the remote shutter on the stick (B). Place your smartphone into the phone holder (2) and set desired angle. Consider the use of safety belt (5), drag it over the phone and fix it to the back side of the phone holder (safety belt is removable if not used).

Dismount the phone holder if you want to use the stick with a camera. Install action camera directly to the selfie stick by using original camera screw. For installation of standard camera use camera mount (3).

Bluetooth pairing

For first time paring press and hold shutter button untill blue LED flashes (pairing mode). Go to Bluetooth settings in your device find "MONDO" and choose to connect. If not paired within 3 minutes, shutter will turn off automatically. When paired LED will flash once every 3 seconds. When idle for 10 minutes, shutter will automatically switch to sleep mode. To reactivate shutter from sleep mode, press button shortly. When shutter is off, press and hold button and quiqly release it once LED starts flashing and shutter will automatically reconect to the last paired device.

To switch off the shutter press and hold button until flashes three times continuously.

Red LED will indicate while shutter charging and it will turn off once fully charged.

Note: The paring function can be different from device to device (check the manual of your device for details).

| CZ |

| 1 | Selfie tyč | 2 | Držák telefonu | 3 | Držák fotoaparátu | 4 | Dálková spoušť
| 5 | Bezpečnostní pás | 6 | Montážní otvor pro stativ

Zapnutí

Odemkněte tyč otočením její horní části ve směru hodinových ručiček. Nastavte požadovanou délku a zajistěte ji otočením proti směru hodinových ručiček (A).

Nainstalujte na tyč dálkovou spoušť (B). Vložte smartphone do držáku telefonu (2) a

Copyright © 2016, Fast ČR, a.s. Revision 01/2016

nastavte požadovaný úhel. Zvažte použití bezpečnostního pásu (5); přetáhněte jej přes telefon a připevněte k zadní straně držáku telefonu (pokud nebudete bezpečnostní pás používat, můžete jej odstranit).

Pokud chcete použít tyč s fotoaparátem anebo akční kamerou, odmontujte držák telefonu. Nainstalujte akční kameru přímo na selfie tyč pomocí originálního šroubu kamery. Pro instalaci standardního fotoaparátu použijte držák fotoaparátu (3).

Bluetooth párování

Při prvním párování stiskněte tlačítko spouště a podržte jej, dokud nezačne blikat modrá LED (režim párování). Otevřete nastavení Bluetooth ve vašem zařízení, vyhledejte „MONDO" a vyberte připojení. Pokud nedojde k spárování během 3 minut, spoušť se automaticky vypne. V případě spárování bude LED blikat s intervalem 3 sekund. Při nečinnosti trvající 10 minut se spoušť automaticky přepne do režimu spánku. Pro opětovnou aktivaci spouště z režimu spánku stiskněte krátce toto tlačítko. Když je spoušť vypnutá, stiskněte toto tlačítko, podržte jej a jakmile začne LED blikat, rychle jej uvolněte - spoušť se automaticky znovu připojí k naposledy spárovanému zařízení.

Pro vypnutí spouště stiskněte a podržte toto tlačítko, dokud LED neblikne třikrát po sobě.

Červená LED indikuje nabíjení spouště - po plném nabití zhasne.

Poznámka: Funkce párování může být zařízení od zařízení jiná (podrobnosti najdete v návodu k zařízení).

| SK |

| 1 | Selfie tyč | 2 | Držiak telefónu | 3 | Držiak fotoaparátu | 4 | Diaľková spúšť | 5 | Bezpečnostný pás | 6 | Montážny otvor na statív

Zapnutie

Odomknite tyč otočením jej hornej časti v smere hodinových ručičiek. Nastavte požadovanú dĺžku a zaistite ju otočením proti smeru hodinových ručičiek (A).

Nainštalujte na tyč diaľkovú spúšť (B).. Vložte smartfón do držiaka telefónu (2) a nastavte požadovaný uhol. Zvážte použitie bezpečnostného pásu (5); pretiahnite ho cez telefón a pripevnite k zadnej strane držiaka telefónu (ak nebudete bezpečnostný pás používať, môžete ho odstrániť).

Ak chcete použiť tyč s fotoaparátom alebo akčnou kamerou, odmontujte držiak

Copyright © 2016, Fast ČR, a.s. Revision 01/2016

telefónu. Nainštalujte akčnú kameru priamo na selfie tyč pomocou originálnej skrutky kamery. Na inštaláciu štandardného fotoaparátu použite držiak fotoaparátu (3).

Bluetooth spárovanie

Pri prvom spárovaní stlačte tlačidlo spúšte a podržte ho, kým nezačne blikať modrá LED (režim spárovania). Otvorte nastavenie Bluetooth vo vašom zariadení, vyhľadajte „MONDO" a vyberte pripojenie. Ak nedôjde k spárovaniu počas 3 minút, spúšť sa automaticky vypne. V prípade spárovania bude LED blikať s intervalom 3 sekúnd. Pri nečinnosti trvajúcej 10 minút sa spúšť automaticky prepne do režimu spánku. Na opätovnú aktiváciu spúšte z režimu spánku stlačte krátko toto tlačidlo. Keď je spúšť vypnutá, stlačte toto tlačidlo, podržte ho a hneď ako začne LED blikať, rýchlo ho uvoľnite – spúšť sa automaticky znovu pripojí k naposledy spárovanému zariadeniu.

Na vypnutie spúšte stlačte a podržte toto tlačidlo, kým LED neblikne trikrát po sebe.

Červená LED indikuje nabíjanie spúšte – po plnom nabití zhasne.

Poznámka: Funkcia spárovania môže byť pri každom zariadení iná (podrobnosti nájdete v návode k zariadeniu).

| PL |

| 1 | Kijek selfie | 2 | Uchwyt telefonu | 3 | Uchwyt aparatu fotograficznego | 4 | Zdalny wyzwalacz | 5 | Pasek zabezpieczający | 6 | Otwór montażowy statywu

Włączanie

Zdejmij kijek poprzez przekręcenie jego górnej części w kierunku zgodnym z ruchem wskazówek zegara. Ustaw odpowiednią długość kijka i zablokuj go poprzez przekręcenie w kierunku przeciwnym do ruchu wskazówek zegara (A).

Parowanie Bluetooth

Podczas pierwszego parowania wciśnij przycisk wyzwalacza i przytrzymaj go, dopóki nie zacznie pulsować niebieska kontrolka LED (tryb parowania). Otwórz ustawienia Bluetooth w swoim urządzeniu, wyszukaj „MONDO" i wybierz podłączenie. Jeśli w ciągu 3 minut nie dojdzie do sparowania, wyzwalacz zostanie automatycznie wyłączony. Podczas sparowania kontrolka LED będzie pulsować co 3 sekundy. W razie bezczynności trwającej 10 minut wyzwalacz przełączy się automatycznie na tryb czuwania. Aby ponownie wybudzić wyzwalacz z trybu czuwania, wciśnij na krótko ten przycisk. Jeśli wyzwalacz jest wyłączony, wciśnij ten przycisk, przytrzymaj go, a kiedy LED zacznie pulsować, szybko go zwolnij - wyzwalacz ponownie połączy się automatycznie z

Copyright © 2016, Fast ČR, a.s. Revision 01/2016

ostatnio sparowanym urządzeniem.

Aby wyłączyć wyzwalacz, wciśnij i przytrzymaj ten przycisk do momentu, kiedy kontrolka LED będzie pulsować trzykrotnie po sobie.

Czerwona kontrolka LED informuje o ładowaniu wyzwalacza - po jego całkowitym doładowaniu zgaśnie.

Uwaga: Funkcja parowania może działać u każdego urządzenia inaczej (szczegółowe informacje są podane w instrukcji do danego urządzenia).

| HU |

| 1 | Szelfibot | 2 | Telefontartó | 3 | Fényképezőgép-tartó | 4 | Távkioldó gomb | 5 | Biztonsági szalag | 6 | Nyílás az állvány felszereléséhez

Bekapcsolás

A botot a felső részének az óramutató járásával megegyező irányba történő elforgatásával nyissa ki. Állítsa be a kívánt hosszúságot, majd rögzítse az óramutató járásával ellentétes irányba történő elforgatással (A).

Szerelje fel a botra a távkioldó gombot (B). Helyezze az okostelefont a telefontartóba (2), és állítsa be a kívánt szöget. Ha gondolja, használja a biztonsági szalagot (5); húzza át a telefonon, és rögzítse a telefontartó hátsó oldalához (ha nem használja a biztonsági szalagot, eltávolíthatja).

Ha a botot fényképezőgéppel kívánja használni, szerelje le a telefontartót. Az akciófényképezőgépet szerelje közvetlenül a szelfibotra a fényképezőgép eredeti csavarjával. Normál fényképezőgép felszereléséhez használja a fényképezőgép-tartót (3).

Bluetooth párosítás

Az első összepárosításnál nyomja meg a kioldó gombot, és tartsa lenyomva, amíg a kék LED (párosítás üzemmód) nem kezd villogni. Nyissa meg a Bluetooth beállítását a készülékén, keresse meg a „MONDO" opciót, és válassza a csatlakozást. Ha 3 percen belül nem történik meg a párosítás, a kioldógomb automatikusan kikapcsol. Párosítás esetén a LED 3 másodperces időközönként villan. 10 perc tétlenség után a kioldógomb automatikusan alvó üzemmódba kapcsol. A kioldógomb újbóli aktiválásához nyomja meg röviden a gombot. Ha a kioldógomb ki van kapcsolva, nyomja meg, és amint a LED villogni kezd, gyorsan engedje el - a kioldógomb automatikusan újra csatlakozik a legutóbb párosított készülékhez.

Copyright © 2016, Fast ČR, a.s. Revision 01/2016

A kioldógomb kikapcsolásához nyomja meg, és tartsa lenyomva, amíg a LED nem villan háromszor egymás után.

A piros LED azt mutatja, hogy a kioldógomb tölt - teljes feltöltés után kialszik.

Megjegyzés: A párosítás készülékről készülékre más módon történhet (a részleteket megtalálja a készülék használati útmutatójában).

| DE |

| 1 | Selfie-Stick | 2 | Telefonhalterung | 3 | Kamerahalterung | 4 | Fernauslöser | 5 | Sicherheitsriemen | 6 | Stativbefestigungsbohrung

Inbetriebnahme

Entsichern Sie den Stick, indem Sie sein Oberteil im Uhrzeigersinn drehen. Stellen Sie die gewünschte Länge ein und sichern Sie den Stick wieder durch Drehen gegen den Uhrzeigersinn (A).

Bringen Sie den Fernauslöser am Stick an (B). Setzen Sie Ihr Smartphone in die Telefonhalterung (2) ein und stellen Sie den gewünschten Winkel ein. Denken Sie daran, den Sicherheitsriemen (5) anzubringen; ziehen Sie ihn dazu über das Telefon und befestigen Sie ihn an der Rückseite der Telefonhalterung (der Sicherheitsriemen kann bei Nichtgebrauch abgenommen werden).

Demontieren Sie die Telefonhalterung, wenn Sie den Stick mit einer Kamera verwenden möchten. Eine Videokamera wird mit Hilfe der Originalkameraschraube direkt am Selfie-Stick angebracht. Verwenden Sie zum Anbringen eines Fotoapparats die Kamerahalterung (3).

Bluetooth-Kopplung

Halten Sie für die erste Kopplung den Auslöser gedrückt, bis die blaue LED blinkt (Kopplungsmodus). Gehen Sie zu den Bluetooth-Einstellungen auf Ihrem Gerät, suchen Sie "MONDO" und wählen Sie es zur Verbindungsherstellung aus. Wenn die Kopplung nicht innerhalb von 3 Minuten erfolgt, wird der Auslöser automatisch deaktiviert. Bei erfolgter Kopplung blinkt die LED einmal alle 3 Sekunden. Bei 10 Minuten Inaktivität wechselt der Auslöser automatisch in den Ruhemodus. Um Auslöser aus dem Ruhemodus zu holen, drücken Sie kurz auf die Taste. Wenn der Auslöser ausgeschaltet ist, halten Sie die Taste gedrückt und lassen Sie sie los, sobald die LED zu blinken beginnt; daraufhin stellt der Auslöser automatisch eine Verbindung mit dem zuletzt gekoppelten Gerät her.

Copyright © 2016, Fast ČR, a.s. Revision 01/2016

Zum Deaktivieren des Auslösers halten Sie die Taste gedrückt, bis sie wiederholt dreimal blinkt.

Eine rote LED zeigt an, dass der Auslöser noch aufgeladen wird, und sie schaltet sich aus, sobald die volle Ladung erreicht ist.

Anmerkung: Die Kopplungsfunktion kann von Gerät zu Gerät unterschiedlich sein (Details finden Sie im Handbuch Ihres Geräts).

| FR |

| 1 | Perche à selfie | 2 | Support-téléphone | 3 | Support-appareil photos | 4 | Bouton de déclenchement à distance | 5 | Sangle de sécurité | 6 | Orifice de fixation pour trépiedv

Démarrage

Déverrouillez la perche en la tournant dans le sens des aiguilles d'une montre. Réglez la longueur voulue et reverrouillez la perche en la tournant dans le sens inverse des aiguilles d'une montre (A).

Installez le bouton de déclenchement à distance sur la perche (B). Placez votre smartphone sur le support-téléphone (2) et réglez-le au bon angle. Si vous souhaitez utiliser la sangle de sécurité (5), passez-la autour du téléphone et fixez-la à l'arrière du support-téléphone (la sangle de sécurité est amovible au cas où vous ne voulez pas l'utiliser).

Démontez le support-téléphone si vous voulez utiliser la perche avec une caméra. Installez la caméra d'action directement sur la perche en utilisant la vis d'origine de la caméra. Pour l'installation d'un appareil photos/caméra standard, utilisez le support-appareil photos (3).

Appairage Bluetooth

Lors du premier appairage, maintenez enfoncé le bouton de déclenchement jusqu'à ce que le voyant bleu clignote (mode Appairage). Accédez aux paramètres Bluetooth de votre périphérique, recherchez "MONDO" et sélectionnez-le pour vous y connecter. Si l'appairage n'a pas lieu dans les 3 minutes, le bouton de déclenchement s'éteint automatiquement. Une fois appairé, le voyant clignote toutes les 3 secondes. Après 10 minutes d'inactivité, le bouton de déclenchement passe automatiquement en mode Veille. Pour le sortir du mode Veille, appuyez brièvement dessus. Lorsque le bouton de déclenchement est éteint, maintenez-le enfoncé et relâchez-le rapidement une fois que le voyant clignote pour qu'il se reconnecte automatiquement à l'appareil appairé

Copyright © 2016, Fast ČR, a.s. Revision 01/2016

la fois précédente.

Pour éteindre le bouton de déclenchement, maintenez-le enfoncé jusqu'à ce qu'il clignote trois fois en continu.

Le voyant est rouge pendant la charge et il s'éteint une fois la charge terminée.

Remarque: La fonction d'appairage peut varier d'un périphérique à un autre (vérifiez d'abord dans le manuel de votre périphérique).

| IT |

| 1 | Selfie Stick | 2 | Supporto del telefono | 3 | Staffa per fotocamera | 4 | Otturatore remoto
| 5 | Cintura di sicurezza | 6 | Foro di montaggio del treppiede

Avvio

Sbloccare lo stick ruotando la sua parte superiore in senso orario. Regolare la lunghezza necessaria e bloccarlo mediante la rotazione in senso antiorario (A).

Montare l'otturatore remoto sullo stick (B). Posizionare lo smartphone nel supporto del telefono (2) e impostare l'angolo desiderato. Considerare l'uso della cintura di sicurezza (5), trascinarla sopra il telefono e fissarla al lato posteriore del supporto del telefono (la cintura di sicurezza è rimovibile se non viene utilizzata).

Smontare il supporto del telefono se si desidera usare lo stick con una fotocamera. Installare la telecamera direttamente al selfie stick utilizzando la vite originale della fotocamera. Per l'installazione di una telecamera standard utilizzare un supporto di montaggio della fotocamera (3).

Abbinamento Bluetooth

Per l'accoppiamento iniziale, premere e tenere premuto il pulsante dell'otturatore finché il LED blu non lampeggia (modalità di accoppiamento). Andare sulle impostazioni Bluetooth nel dispositivo, trovare MONDO e scegliere di connettersi. Se non viene accoppiato entro 3 minuti, l'otturatore si spegnerà automaticamente. Quando è accoppiato il LED lampeggia una volta ogni 3 secondi. Quando è inattivo per dieci minuti, l'otturatore passa automaticamente alla modalità sospensione. Per riattivare l'otturatore dalla modalità sospensione, premere brevemente il pulsante. Quando l'otturatore è spento, premere e tenere premuto il pulsante e rilasciarlo rapidamente una volta che il LED inizia a lampeggiare e l'otturatore si riconnetterà automaticamente all'ultimo dispositivo accoppiato.

Per spegnere l'otturatore premere e tenere premuto il pulsante fino a quando la spia

Copyright © 2016, Fast ČR, a.s. Revision 01/2016

lampeggia tre volte in modo continuo.

Il LED rosso indica il caricamento dell'otturatore e si spegne una volta completamente carico.

Nota: la funzione di accoppiamento può variare da dispositivo a dispositivo (consultare il manuale del dispositivo).

| ES |

| 1 | Palo para selfies | 2 | Soporte para teléfono | 3 | Soporte para cámara | 4 | Disparador remoto | 5 | Cinta de seguridad | 6 | Agujero de rosca de trípode

Instalación

Desbloquee el palo girando la parte superior en el sentido de las agujas del reloj. Ajuste la longitud deseada y bloquéelo girándolo en sentido antihorario (A).

Coloque el disparador remoto en el palo (B). Coloque el teléfono en el soporte de teléfono (2) y ajuste el ángulo deseado. Considere usar la cinta de seguridad (5), pásela por el teléfono y fíjela en la parte trasera del soporte para el teléfono (la cinta de seguridad puede quitarse si no la usa).

Desmonte el soporte para el teléfono si desea usar el palo con una cámara. Coloque la cámara de acción directamente en el palo usando el tornillo original de cámara. Para colocar una cámara normal, utilice un soporte para cámara (3).

Emparejamiento Bluetooth

Para el primer emparejamiento, mantenga pulsado el disparador hasta que parpadee la luz azul (modo de emparejado). Acceda a la configuración Bluetooth del otro dispositivo, busque "MONDO" y selecciónelo para conectarse. Si no lo empareja antes de 3 minutos, el disparador se apagará. Cuando esté emparejado, la luz parpadeará una vez cada 3 segundos. Cuando no se use durante 10 minutos, el disparador se pondrá en modo de espera. Para reactivarlo del modo de espera, pulse el botón. Cuando el disparador está apagado, mantenga pulsado el botón y suéltelo rápidamente cuando la luz LED empiece a parpadear y el disparador se reconectará con el último dispositivo emparejado.

Para apagar el disparador mantenga pulsado el botón hasta que parpadee tres veces continuamente.

El LED rojo indica que el disparador está en carga y se apagará cuando esté completamente cargado.

Copyright © 2016, Fast ČR, a.s. Revision 01/2016

Nota: La función de emparejamiento puede variar de un dispositivo a otro, consulte el manual del otro dispositivo.

| HR |

| 1 | Štap za selfije | 2 | Držač telefona | 3 | Nosač kamere | 4 | Bluetooth okidač | 5 | Sigurnosni remen | 6 | Otvor za postavljanje tronošca

Početak rada

Oslobodite štap tako da njegov gornji dio zakrenete u smjeru kazaljke na satu. Podesite duljinu i blokirajte štap tako da ga zakrenete suprotno od kazaljke na satu (A).

Postavite daljinski okidač na štap. Postavite pametni telefon u držač (2) i podesite kut. Ako želite upotrijebiti sigurnosni remen (5), prevucite ga preko telefona i pričvrstite sa stražnje strane držača (remen se može ukloniti ako se ne koristi).

Odvojite držač telefona ako uz štap želite koristiti sportsku kameru ili fotoaparat. Postavite sportsku kameru izravno na štap pomoću originalnog vijka kamere. Za postavljanje standardnog fotoaparata upotrijebite nosač fotoaparata (3).

Bluetooth uparivanje

Prilikom prvog uparivanja držite pritisnut gumb okidača dok se ne upali trepereća lampica (način uparivanja). Otvorite Bluetooth postavke na svom uređaju, potražite "MONDO" i odaberite povezivanje. Ako se uređaji ne upare u roku od 3 minute, okidač će se automatski isključiti. Lampica se nakon uparivanja pali svake 3 sekunde. Nakon 10 minuta neupotrebe, okidač automatski prelazi u stanje mirovanja. Da biste ponovo aktivirali okidač, kratko pritisnite gumb. Kada je okidač isključen, držite pritisnut gumb i brzo ga pustite kada lampica počne treperiti kako bi se okidač automatski ponovo povezao s posljednjim uparenim uređajem.

Da biste isključili okidač, držite pritisnut gumb dok lampica ne zatreperi tri puta.

Crvena lampica znači da se okidač puni. Lampica se isključuje po dovršetku punjenja.

Napomena: Funkcija uparivanja može se razlikovati između različitih uređaja (prvo provjerite priručnik svog uređaja).

| LT |

| 1 | Asmenukių lazda | 2 | Telefono laikiklis | 3 | Fotoaparato stovas | 4 | Nuotolinio valdymo užraktas | 5 | Saugos diržas | 6 | Trikojo montavimo anga

Copyright © 2016, Fast ČR, a.s. Revision 01/2016

Įrenginio paleidimas

Atsukite lazdą, sukdami jos viršutinę dalį pagal laikrodžio rodyklę. Nustatykite reikiamą ilgį ir užsukite ją, sukdami prieš laikrodžio rodyklę (A).

Sumontuokite ant lazdos nuotolinio valdymo užraktą (B). Įdėkite savo išmanųjį telefoną į telefono laikiklį (2) ir nustatykite norimu kampu. Rekomenduojame naudotis saugos diržu (5): uždėkite jį ant telefono ir užfiksuokite jį telefono laikiklio galinėje pusėje (jeigu saugos diržo nenaudojate, jį galite nuimti).

Nuimkite telefono laikiklį, jeigu lazdą norite naudoti su fotoaparatu. Filmavimo kamerą montuokite tiesiai ant asmenukių lazdos, naudodami originalų fotoaparato varžtą. Standartiniam fotoaparatui sumontuoti naudokite fotoaparato stovą (3).

„Bluetooth" susiejimas

Susiedami pirmą kartą, paspauskite ir palaikykite nuspaudę užrakto mygtuką, kol pradės mirksėti mėlynas šviesos diodas (susiejimo režimas). Atverkite savo įrenginio „Bluetooth" nuostatas, suraskite „MONDO" ir pasirinkite prisijungimo komandą. Jeigu nebus susieta per 3 minutes, užraktas automatiškai išsijungs. Susiejus, šviesos diodas mirksės po vieną kartą kas 3 sekundes. Jei per 10 minučių neatliksite jokio veiksmo, užraktas automatiškai pradės veikti miego režimu. Norėdami pažadinti užraktą iš miego režimo, spustelėkite mygtuką. Kai užraktas yra išjungtas, paspauskite ir laikykite nuspaudę mygtuką, ir, kai tik šviesos diodas pradės mirksėti, greitai jį atleiskite, tada užraktas automatiškai vėl prisijungs prie paskutinio susieto įrenginio.

Norėdami užraktą išjungti, paspauskite ir laikykite nuspaudę mygtuką, kol šviesos diodas sumirksės tris kartus iš eilės.

Raudonas šviesos diodas parodo, kad užraktas yra įkraunamas; visiškai įkrovus, jis užges.

Pastaba. Susiejimo procedūra gali būti kitokia, ji priklauso nuo konkretaus įrenginio (išsamiau žr. savo įrenginio vadovą).

| RU |

| 1 | Монопод для селфи | 2 | Держатель для телефона | 3 | Крепление камеры | 4 | Удаленный затвор | 5 | Предохранительный ремень | 6 | Отверстие для крепления треноги

Подготовка к эксплуатации

Разблокируйте монопод, повернув его верхнюю часть по часовой стрелке. Выберите

Copyright © 2016, Fast ČR, a.s. Revision 01/2016

необходимую длину и зафиксируйте, повернув его против часовой стрелки (A).

Установите удаленный затвор на монопод (B). Установите смартфон в держатель для телефона (2) и установите необходимый угол. Используйте предохранительный ремень (5), накиньте его на телефон и закрепите на задней стороне держателя для телефона (снимите предохранительный ремень, если Вы его не используете).

Снимите держатель для телефона, если Вы желаете использовать монопод с фотоаппаратом. Установите камеру непосредственно на монопод для селфи, используя оригинальный винт камеры. Для установки стандартного фотоаппарата, используйте крепление для фотоаппарата (3).

Сопряжение Bluetooth

Для сопряжения в первый раз, нажмите и удерживайте кнопку затвора дл тех пор, пока синий светодиод не начнет мигать (режим сопряжения). Перейдите в настройки Bluetooth на устройстве, найдите «MONDO» и установите соединение. Если сопряжение не произошло в течение 3 минут, затвор отключится автоматически. После сопряжения светодиод будет мигать каждые 3 секунды. В случае бездействия в течение 10 минут, затвор автоматически перейдет в режим ожидания. Для повторной активации затвора и возврата из режима ожидания, быстро нажмите на кнопку. Когда затвор выключен, нажмите и удерживайте кнопку и медленно отпустите ее как только светодиод начинает мигать, затвор автоматически повторно подключится к последнему сопряженному устройству.

Для отключения затвора, нажмите и удерживайте кнопку, пока он не мигнет три раза подряд.

Красный светодиод информирует о том, что затвор заряжается, и погаснет как только он будет полностью заряжен.

Примечание. Функция сопряжения может отличаться для разных устройств (более подробную информацию см. в руководстве по устройству).

| ΕΛ |

| 1 | Ραβδί για Selfies | 2 | Υποδοχή τηλεφώνου | 3 | Βάση φωτογραφικής μηχανής | 4 | Απομακρυσμένο διάφραγμα | 5 | Ιμάντας ασφαλείας | 6 | Οπή στερέωσης σε τρίποδο

Έναρξη

Απασφαλίστε το ραβδί περιστρέφοντας το πάνω τμήμα του δεξιόστροφα. Ρυθμίστε το απαιτούμενο μήκος και ασφαλίστε το περιστρέφοντας αριστερόστροφα (A).

Copyright © 2016, Fast ČR, a.s. Revision 01/2016

Εγκαταστήστε το απομακρυσμένο διάφραγμα στο ραβδί (B). Τοποθετήστε το smartphone σας στην υποδοχή τηλεφώνου (2) και ρυθμίστε την επιθυμητή γωνία. Σκεφθείτε να χρησιμοποιήσετε τον ιμάντα ασφαλείας (5), περάστε τον πάνω από το τηλέφωνο και στερεώστε τον στην πίσω πλευρά της υποδοχής τηλεφώνου (μπορείτε να αφαιρέσετε τον ιμάντα ασφαλείας αν δεν τον χρησιμοποιείτε).

Αφαιρέστε την υποδοχή τηλεφώνου αν θέλετε να χρησιμοποιήσετε το ραβδί με φωτογραφική μηχανή. Εγκαταστήστε την action κάμερα απευθείας στο ραβδί για selfies χρησιμοποιώντας τη βίδα για φωτογραφική μηχανή στο κυρίως ραβδί. Για εγκατάσταση μιας κανονικής φωτογραφικής μηχανής χρησιμοποιήστε τη βάση φωτογραφικής μηχανής (3).

Σύζευξη Bluetooth

Για την πρώτη σύζευξη, πατήστε και κρατήστε πατημένο το κουμπί διαφράγματος στο ραβδί έως ότου αρχίσει να αναβοσβήνει η μπλε LED (λειτουργία σύζευξης). Από τις ρυθμίσεις Bluetooth της συσκευής σας, βρείτε τη συσκευή "MONDO" και επιλέξτε να συνδεθείτε. Αν δεν έχει ολοκληρωθεί η σύζευξη σε 3 λεπτά, το διάφραγμα θα απενεργοποιηθεί αυτόματα. Όταν ολοκληρωθεί η σύζευξη, η LED θα αναβοσβήνει μία φορά ανά 3 δευτερόλεπτα. Όταν είναι σε αδράνεια για 10 λεπτά, το διάφραγμα θα μεταβεί αυτόματα σε κατάσταση νάρκης. Για να ενεργοποιήσετε πάλι το διάφραγμα από την κατάσταση νάρκης, πιέστε στιγμιαία το κουμπί. Όταν είναι απενεργοποιημένο το διάφραγμα, πατήστε και κρατήστε πατημένο το κουμπί και ελευθερώστε το γρήγορα όταν η LED αρχίσει να αναβοσβήνει και το διάφραγμα θα επανασυνδεθεί αυτόματα με την τελευταία συσκευή με την οποία είχε συζευχθεί.

Για να απενεργοποιήσετε το διάφραγμα, πατήστε και κρατήστε το κουμπί έως ότου αναβοσβήσει τρεις συνεχόμενες φορές.

Η κόκκινη LED θα είναι αναμμένη όσο φορτίζεται το διάφραγμα και θα σβήσει όταν έχει φορτιστεί πλήρως.

Σημείωση: Η λειτουργία σύζευξης μπορεί να διαφέρει από συσκευή σε συσκευή (ελέγξτε πρώτα τις οδηγίες της συσκευής σας για λεπτομέρειες).

Copyright © 2016, Fast ČR, a.s. Revision 01/2016

Instructions and information regarding the disposal of used packaging materials

Dispose of packaging material at a public waste disposal site.

Disposal of used electrical and electronic appliances

The meaning of the symbol on the product, its accessory or packaging indicates that this product shall not be treated as household waste. Please, dispose of this product at your applicable collection point for the recycling of electrical & electronic equipment waste. Alternatively in some states of the European Union or other European states you may return your products to your local retailer when buying an equivalent new p roduct.

The correct disposal of this product will help save valuable natural resources and help in preventing the potential negative im pact on the environment and human health, which could be caused as a result of improper liquidation of waste. Please ask your local authorities or the nearest waste collection centre for further details. The improper disposal of this type of waste may fall subject to national regulations for fines.

For business entities in the European Union

If you wish to dispose of an electrical or electronic device, request the necessary information from your seller or supplier.

Disposal in other countries outside the European Union

If you wish to dispose of this product, request the necessary information about the correct disposal method from local government departments or from your seller.

CE This appliance complies with EU rules and regulations regarding electromagnetic and electrical safety.

Changes to the text, design and technical specifi cations may occur without prior notice and we reserve the right to make these changes.

Pokyny a informace o nakládání s použitým obalem

Použitý obalový materiál odložte na místo určené obcí k ukládání odpadu.

Likvidace použitých elektrických a elektronických zařízení

Tento symbol na produktech anebo v původních dokumentech znamená, že použité elektrické a elektronické výrobky nesmí být přidány do běžného komunálního odpadu. Ke správné likvidaci, obnově a recyklaci předejte tyto výrobky na určená sběrná místa. Alternativně v některých zemích Evropské unie nebo jiných evropských zemích můžete vrátit své výrobky místnímu prodejci při koupi ekvivalentního nového produktu.

Copyright © 2016, Fast ČR, a.s. Revision 01/2016

Správnou likvidací tohoto produktu pomůžete zachovat cenné přírodní zdroje a napomáháte prevenci potenciálních negativních dopadů na životní prostředí a lidské zdraví, což by mohly být důsledky nesprávné likvidace odpadů. Další podrobnosti si vyžádejte od místního úřadu nebo nejbližšího sběrného místa.

Při nesprávné likvidaci tohoto druhu odpadu mohou být v souladu s národními předpisy uděleny pokuty.

Pro podnikové subjekty v zemích Evropské unie

Chcete-li likvidovat elektrická a elektronická zařízení, vyžádejte si potřebné informace od svého prodejce nebo dodavatele.

Likvidace v ostatních zemích mimo Evropskou unii

Tento symbol je platný v Evropské unii. Chcete-li tento výrobek zlikvidovat, vyžádejte si potřebné informace o správném způsobu likvidace od místních úřadů nebo od svého prodejce.

CE Tento výrobek je v souladu s požadavky směrnic EU o elektromagnetické kompatibilitě a elektrické bezpečnosti.

Změny v textu, designu a technických specifikací se mohou měnit bez předchozího upozornění a vyhrazujeme si právo na jejich změnu.

Pokyny a informácie o zaobchádzaní s použitým obalom

Použitý obalový materiál odložte na miesto určené obcou na ukladanie odpadu.

Likvidácia použitých elektrických a elektronických zariadení

The meaning of the symbol on the product, its accessory or packaging indicates that this product shall not be Tento symbol na produktoch alebo v sprievodných dokumentoch znamená, že použité elektrické a elektronické výrobky nesmú byť pridané do bežného komunálneho odpadu. Pre správnu likvidáciu, obnovu a recykláciu odovzdajte tieto výrobky na určené zberné miesta. Alternatívne v niektorých krajinách Európskej únie alebo v iných európskych krajinách môžete vrátiť svoje výrobky miestnemu predajcovi pri kúpe ekvivalentného nového produktu.

Správnou likvidáciou tohto produktu pomôžete zachovať cenné prírodné zdroje a napomáhate prevencii potenciálnych negatívnych dopadov na životné prostredie a ľudské zdravie, čo by mohli byť dôsledky nesprávnej likvidácie odpadov. Ďalšie podrobnosti si vyžiadajte od miestneho úradu alebo najbližšieho zberného miesta.

Pri nesprávnej likvidácii tohto druhu odpadu môžu byť v súlade s národnými predpismi udelené pokuty.

Pre podnikové subjekty v krajinách Európskej únie

Ak chcete likvidovať elektrické a elektronické zariadenia, vyžiadajte si potrebné informácie

Copyright © 2016, Fast ČR, a.s. Revision 01/2016

od svojho predajcu alebo dodávateľa.

Likvidácia v ostatných krajinách mimo Európskej únie

Tento symbol je platný v Európskej únii. Ak chcete tento výrobok zlikvidovať, vyžiadajte si potrebné informácie o správnom spôsobe likvidácie od miestnych úradov alebo od svojho predajcu.

CE Tento výrobok je v súlade s požiadavkami smerníc EÚ o elektromagnetickej kompatibilite a elektrickej bezpečnosti.

Zmeny v texte, dizajne a technických špecifi káciách sa môžu meniť bez predchádzajúceho upozornenia a vyhradzujeme si právo na ich zmenu.

Wskazówki i informacje dotyczące gospodarki zużytym opakowaniem

Zużyty materiał opakowaniowy należy dostarczyć do punktu przeznaczonego do składowania odpadu, wyznaczonego przez urzędy lokalne.

Utylizacja zużytych urządzeń elektrycznych i elektronicznych

Ten symbol, umieszczony na produktach lub w ich dokumentacji, oznacza, że zużytych wyrobów elektrycznych i elektronicznych nie wolno likwidować wraz ze zwykłym odpadem komunalnym. W celu zapewnienia należytej likwidacji, utylizacji i recyklingu tych wyrobów należy przekazać je do wyznaczonych składnic odpadów. W niektórych krajach Unii Europejskiej lub innych państwach europejskich można zamiast tego zwrócić tego rodzaju wyroby lokalnemu sprzedawcy przy kupnie ekwiwalentnego nowego produktu.

Właściwa likwidacja produktów pozwoli zachować cenne źródła surowców naturalnych i pomoże ograniczyć negatywny wpływ niewłaściwego składowania odpadów na środowisko naturalne. Szczegółowych informacji udzielą Państwu urzędy miejskie lub najbliższe składnice odpadów. W przypadku niewłaściwej utylizacji tego rodzaju odpadu mogą zostać nałożone kary zgodnie z lokalnymi przepisami.

Dotyczy przedsiębiorców z krajów Unii Europejskiej

Jeśli chcą Państwo likwidować urządzenia elektryczne i elektroniczne, prosimy o uzyskanie potrzebnych informacji od sprzedawcy lub dostawcy wyrobu.

Likwidacja wyrobów w krajach spoza Unii Europejskiej

Symbol obowiązuje w Unii Europejskiej. Jeśli chcą Państwo zlikwidować ten wyrób, prosimy o uzyskanie potrzebnych informacji dotyczących prawidłowego sposobu likwidacji od lokalnych urzędów lub od sprzedawcy.

CE Produkt odpowiada wymaganiom dyrektyw UE, dotyczącym kompatybilności elektromagnetycznej i bezpieczeństwa elektrycznego.

Copyright © 2016, Fast ČR, a.s. Revision 01/2016

Zastrzegamy sobie możliwość dokonywania zmian tekstu, designu i danych technicznych wyrobu bez uprzedzenia.

Utasítások és tájékoztató a használt csomagolóanyagokra vonatkozóan

A használt csomagolóanyagokat az önkormányzat által kijelölt hulladékkezelő helyre helyezze el!

Használt elektromos és elektronikus berendezések megsemmisítése

Ez a jelzés a terméken vagy a kísérő dokumentációban azt jelzi, hogy az elektromos vagy elektronikus termék nem dobható háztartási hulladék közé. A helyes megsemmisítéshez és újrafelhasználáshoz ezen termékeket kijelölt hulladékgyűjtő helyre adja le. Az EU országaiban vagy más európai országokban a termékek visszaválthatók az eladóhelyen azonos új termék vásárlásánál.

A termék helyes megsemmisítésével segít megelőzni az élőkörnyezetre és emberi egészségre kockázatos lehetséges veszélyek kialakulását amelyek a hulladék helytelen kezelésével adódhatnának. További részletekről érdeklődjön a helyi hatóságnál vagy a legközelebbi gyűjtőhelyen. Az ilyen fajta hulladék helytelen megsemmisítése a helyi előírásoknak megfelelően bírsággal sújtható.

Vállalkozások számára a Európai Unióban

Ha meg akarja semmisíteni az elektromos vagy elektronikus berendezést, kérje a szükséges információkat az eladójától vagy beszállítójától.

Megsemmisítés Európai Unión kívüli országban

Ez a jelzés az Európai Unióban érvényes. Ha meg akarja semmisíteni a terméket, kérje a szükséges információkat a helyes megsemmisítésről a helyi hivataloktól vagy az eladójától.

CE Ez a termék összhangban van az EU elektromágneses kompatibilitásról és árambiztonságról szóló irányelveivel.

Változtatások a szövegben, kivitelben és műszaki jellemzőkben előzetes fi gyelmeztetés nélkül történhetnek és minden módosításra vonatkozó jog fenntartva.

Anweisungen und Informationen zur Entsorgung benutzter Verpackungsmaterialien

Entsorgen Sie Verpackungsmaterial an einer öffentlichen Abfallentsorgungsstelle.

Entsorgung alter elektrischer und elektronischer Geräte

Die Bedeutung des Symbols auf dem Produkt, seinem Zubehör oder seiner Verpackung weist daraufhin, dass dieses Produkt nicht als Haushaltsmüll behandelt werden darf. Bitte entsorgen Sie dieses Produkt an der entsprechenden Sammelstelle zum Recyceln elektrischer

Copyright © 2016, Fast ČR, a.s. Revision 01/2016

und elektronischer Geräteabfälle. Alternativ können Sie Ihre Produkte in einigen Staaten der Europäischen Union oder sonstigen europäischen Staaten an Ihren lokalen Einzelhändler zurückgeben, wenn Sie ein gleichwertiges neues Produkt kaufen.

Die korrekte Entsorgung dieses Produkts hilft beim Sparen wertvoller natürlicher Ressourcen und hilft bei der Prävention potenzieller negativer Auswirkungen auf die Umwelt und menschliche Gesundheit, die sich als Folge unsachgemäßer Abfallentsorgung ergeben können. Bitte fragen Sie Ihre lokalen Behörden oder das nächste Abfallentsorgungszentrum nach weiteren Details. Die unsachgemäße Entsorgung dieser Art von Abfall kann nationalen Bestimmungen für Bußgelder unterliegen.

Für Wirtschaftseinheiten in der Europäischen Union

Chcete-li likvidovat elektrická a elektronická zařízení, vyžádejte si potřebné informace Wenn Sie ein elektrisches oder elektronisches Gerät entsorgen wollen, fragen Sie die notwendigen Informationen bei Ihrem Händler oder Lieferanten an.

Entsorgung in anderen Ländern außerhalb der Europäischen Union

Wenn Sie dieses Produkt entsorgen möchten, holen Sie die notwendigen Informationen über das korrekte Entsorgungsverfahren bei lokalen Regierungsstellen oder bei Ihrem Händler ein.

CE Dieses Gerät entspricht den Richtlinien und Vorschriften der Europäischen Union in Bezug auf die elektromagnetische und elektrische Sicherheit.

Änderungen am Text, Design und den technischen Spezifi kationen können ohne vorherige Ankündigung durchgeführt werden und wir behalten uns das Recht vor, diese Änderungen vorzunehmen zu dürfen.

Instructions et informations concernant la mise au rebut des matériaux d'emballage usagés

Débarrassez-vous de l'emballage dans un centre public de collecte des déchets.

Mise au rebut des appareils électriques et électroniques usagés

Le symbole sur l'appareil, ses accessoires ou son emballage indique qu'ils ne peuvent pas être jetés avec les déchets ménagers. Merci de vous débarrasser de ce produit dans votre centre de collecte de déchets électriques et électroniques local. Dans certains pays d'Europe, il est possible de rapporter les produits aux revendeurs en cas d'achat d'un nouveau produit.

Le mise au rebut correcte de ce produit permet de préserver de précieuses ressources naturelles et évite les impacts négatifs sur l'environnement et la santé publique résultant de la mauvaise élimination des déchets. Merci de consulter vos autorités locales ou le centre de collecte le plus proche pour obtenir plus de détails. La mise au rebut inappropriée de ce type de déchets peut tombée sous le coup de législations nationales et engendrer des amendes.

Copyright © 2016, Fast ČR, a.s. Revision 01/2016

Pour les entreprises de l'union européenne

Si vous souhaitez vous débarrasser d'un appareil électrique ou électronique, collectez les informations nécessaires auprès de votre vendeur ou votre fournisseur.

Mise au rebut dans les pays en dehors de la communauté européenne

Si vous souhaitez vous débarrasser de ce produit, collectez les informations nécessaires concernant la méthode appropriée auprès du département gouvernemental local ou de votre vendeur.

CE Cet appareil est conforme aux normes et réglementations de l'union européenne relatives à la sécurité électromagnétique et électrique.

Nous nous réservons le droit de modifi er le texte, le design ou les caractéristiques techniques de cet appareil sans notifi cation préalable.

Istruzioni e informazioni relative allo smaltimento degli imballaggi usati

Conferire il materiale di imballaggio presso un sito pubblico di smaltimento dei rifi uti.

Smaltimento degli apparecchi elettrici ed elettronici usati

I simboli sul prodotto, sui suoi accessori o sull'imballaggio indicano che questo prodotto non può essere smaltito con i comuni rifi uti domestici. Si prega di conferire il prodotto a un punto di raccolta competente per il riciclo dei materiali elettrici ed elettronici. In alternativa, in alcuni stati membri dell'Unione Europea o in altri paesi d'Europa, il prodotto può essere restituito al distributore locale, quando si acquista un prodotto nuovo equivalente.

Lo smaltimento corretto di questo prodotto contribuirà alla tutela di preziose risorse naturali e alla prevenzione di effetti nocivi potenziali sull'ambiente e sulla salute che potrebbero derivare da uno smaltimento improprio dei rifi uti. Per ulteriori informazioni, rivolgersi alle autorità locali o al punto di raccolta più vicino. Uno smaltimento improprio di questo tipo di rifi uti può essere sanzionato ai sensi delle normative locali.

Per le società dell'Unione Europ

Se si desidera eliminare un dispositivo elettrico o elettronico, chiedere le informazioni del caso al proprio rivenditore o fornitore.

Smaltimento in paesi non membri dell'Unione Europea

Per eliminare il prodotto, chiedere tutte le informazioni sul metodo di smaltimento corretto agli uffi ci governativi locali o al proprio rivenditore.

CE Questo apparecchio è conforme alle norme e ai regolamenti dell'UE per quanto concerne la sicurezza elettromagnetica ed elettrica.

Possono verifi carsi senza preavviso modifi che ai testi, alla progettazione e alle specifi che tecniche; il fabbricante si riserva il diritto di apportare le suddette modifi che.

Copyright © 2016, Fast ČR, a.s. Revision 01/2016

Instrucciones e información sobre cómo eliminar el material de embalaje usado

Deseche el material de embalaje en centros públicos de eliminación de residuos.

Eliminación de aparatos eléctricos y electrónicos usados

Este símbolo, que aparece en el producto, sus accesorios y el embalaje, indica que el producto no debe ser desechado con la basura doméstica. Deseche este producto en un centro de recogida que se encargue del reciclaje de los residuos eléctricos y electrónicos.

Como alternativa existe la posibilidad, en algunos estados europeos y de la Unión Europea, de devolver los productos al comercio donde se adquiera un producto nuevo equivalente.

La correcta eliminación de este producto contribuirá a ahorrar valiosos recursos naturales y evitará el impacto potencialmente negativo en el medio ambiente y la salud humana que supone la eliminación inadecuada de los residuos. Solicite más información a las autoridades locales o al centro de recogida de residuos más cercano. Es probable que la eliminación irresponsable de este tipo de residuos se sancione con multas de conformidad con la ley nacional.

Para empresas de la Unión Europea

Si desea desechar un dispositivo eléctrico o electrónico, solicite información a su proveedor o distribuidor.

Eliminación en países no pertenecientes a la Unión Europea

Si desea desechar este producto, infórmese sobre cómo hacerlo correctamente en los departamentos de su gobierno local o en su distribuidor.

CE Este aparato cumple con las normas de la UE relativas a la seguridad eléctrica y electromagnética.

Nos reservamos el derecho a modifi car el texto, el diseño y las especifi caciones técnicas sin previo aviso.

Upute i informacije o odlaganju rabljene ambalaže

Rabljenu ambalažu odložite na javnom mjestu za prihvat otpada.

Odlaganje rabljenih električnih i elektroničkih uređaja

Simbol na proizvodu, njegovim dodacima ili ambalaži znači da se ovaj proizvod ne smije tretirati kao otpad iz kućanstva. Molimo da ovaj proizvod odložite na prikladnom odlagalištu za recikliranje električnog i elektroničkog otpada. U nekoliko zemalja Europske unije ili drugih europskih zemljama moguće je proizvod vratiti lokalnom trgovcu prilikom kupnje jednakog proizvoda.

Pravilnim odlaganjem ovog proizvoda pomoći ćete očuvati prirodne resurse i spriječiti potencijalno negativan utjecaj na okoliš i ljudsko zdravlje, do kojega može doći zbog nepropis-

Copyright © 2016, Fast ČR, a.s. Revision 01/2016

nog zbrinjavanja otpada. Za dodatne pojedinosti obratite se lokalnim vlastima ili najbližem odlagalištu. Nepropisno odlaganje ove vrste otpada podložno je nacionalnim kaznenim zakonima.

Za poslovne subjekte u Europskoj uniji

Ako želite odložiti električni ili elektronički uređaj, zatražite potrebne informacije od prodavača ili dobavljača.

Odlaganje u državama izvan Europske unije

Ako želite odložiti ovaj proizvod, od lokalne uprave ili od trgovca zatražite potrebne informacije o pravilnom načinu odlaganja.

CE Ovaj uređaj podliježe EU propisima i pravilima o elektromagnetskoj i električnoj sigurnosti.

Zadržavamo pravo na moguće promjene teksta, dizajna i tehničkih specifi kacija bez prethodne najave.

Nurodymai ir informacija dėl panaudotų pakavimo medžiagų išmetimo

Išmeskite panaudotas pakavimo medžiagas į tam skirtus šiukšlių konteinerius.

Tekstas, konstrukcija ir techninės specifikacijos gali būti keičiamos be išankstinio pranešimo; mes pasiliekame teisę daryti šiuos pakeitimus.

Naudotų elektros ir elektronikos prietaisų išmetimas. Ant gaminio, jo priedo ar pakuotės pateiktas ženklas reiškia, kad šio gaminio negalima išmesti kartu su buitinėmis atliekomis. Utilizuokite šį gaminį nugabendami jį į elektros ir elektroninės įrangos atliekų surinkimo punktą. Kai kuriose Europos Sąjungos valstybėse ar kitose Europos šalyse gali būti numatyta pirkėjo teisė priduoti gaminius į vietine parduotuve, iš kurios perkamas analogiškas naujas gaminys. Tinkamai utilizavę šį gaminį, padėsite taupyti vertingus gamtos išteklius ir saugoti aplinką bei žmonių sveikatą nuo galimų neigiamų poveikių, kurių gali kilti netinkamai šalinant atliekas. Dėl papildomos informacijos kreipkitės į savo vietos savivaldybę ar artimiausią atliekų surinkimo centrą. Netinkamai išmetant šio tipo atliekas, gali būti taikomi nacionaliniai reglamentai dėl baudų skyrimo.

Europos Sąjungos šalių verslo subjektams

Jei pageidaujate utilizuoti elektrinį ar elektroninį įrenginį, dėl atitinkamos informacijos kreipkitės į savo pardavėją
ar tiekėją.

Atliekų išmetimas kitose, ne Europos Sąjungos šalyse

Jei ketinate išmesti gaminį, dėl informacijos apie tinkamą utilizavimo metodą kreipkitės į artimiausią vyriausybinį padalinį ar savo pardavėją.

Copyright © 2016, Fast ČR, a.s. Revision 01/2016

CE Šis prietaisas atitinka ES taisykles ir reglamentus dėl elektromagnetinės ir elektros saugos.

Tekstas, konstrukcija ir techninės specifikacijos gali būti keičiamos be išankstinio pranešimo; mes pasiliekame teisę daryti šiuos pakeitimus.

Инструкции и информация об утилизации использованной упаковки

Выбрасывайте упаковочные материалы только в специальных местах сбора мусора.

Утилизация электрического и электронного оборудования

Наличие данного символа на изделии дополнительном оборудовании или упаковке означает, что его нельзя утилизировать вместе с бытовыми отходами. Его необходимо утилизировать в соответствующем пункте повторной переработки отходов электрического и электронного оборудования. В некоторых странах ЕС и других государствах Европы предлагается вернуть отработавшие изделия поставщику при покупке нового изделия.

Правильная утилизация этого оборудования поможет сохранить ценные природные ресурсы и поможет предупредить потенциально негативное влияние на окружающую среду и здоровье человека, вызванное неправильной утилизацией отходов. Для получения дополнительной информации обращайтесь в местные органы власти или в ближайший пункт сбора отходов. Неправильная утилизация утилизация данного изделия может стать нарушением местных законов.

Для юридических лиц в странах ЕС

При необходимости утилизировать электрическое или электронное оборудование, обратитесь к поставщику или дистрибьютору для получения необходимой информации.

Утилизация в странах, не входящих в состав ЕС

При необходимости утилизировать данный продукт обратитесь для получения необходимой информации в местные органы власти или к поставщику.

CE Данное устройство соответствует стандартам ЕС по электромагнитной и электрической безопасности.

Текст, дизайн и технические характеристики могут изменяться и мы оставляем за собой право вносить такие изменения без предварительного уведомления.

Copyright © 2016, Fast ČR, a.s. Revision 01/2016

Οδηγίες και πληροφορίες σχετικά με την απόρριψη των χρησιμοποιημένων υλικών συσκευασίας

Απορρίψτε τα υλικά συσκευασίας στην προβλεπόμενη δημόσια θέση απόθεσης απορριμάτων.

Απόρριψη των χρησιμοποιημένων ηλεκτρικών και ηλεκτρονικών συσκευών

Το σύμβολο που υπάρχει στο προϊόν, στο αξεσουάρ του ή στη συσκευασία υποδηλώνει ότι αυτό το προϊόν δεν πρέπει να απορριφθεί μαζί με τα οικιακά απορρίμματα. Παρακαλούμε, στο τέλος της ζωής του προϊόντος, να το απορρίψετε σε κατάλληλο σημείο συλλογής για την ανακύκλωση αποβλήτων ηλεκτρικού και ηλεκτρονικού εξοπλισμού. Εναλλακτικά, σε ορισμένες χώρες της Ευρωπαϊκής Ένωσης ή σε άλλες Ευρωπαϊκές χώρες, μπορείτε να επιστρέψετε τα προϊόντα σας στο τοπικό σας κατάστημα όταν αγοράζετε ένα ισοδύναμο νέο προϊόν. Η σωστή απόρριψη του προϊόντος αυτού θα βοηθήσει στην εξοικονόμηση φυσικών πόρων και στην αποτροπή ενδεχόμενων αρνητικών επιπτώσεων στο περιβάλλον και στην ανθρώπινη υγεία που θα προέκυπταν από την ακατάλληλη διάθεση των αποβλήτων. Για περισσότερες λεπτομέρειες, ρωτήστε τις τοπικές σας αρχές σχετικά με τη θέση του πλησιέστερου κέντρου συλλογής αποβλήτων. Η ακατάλληλη διάθεση αυτού του τύπου των αποβλήτων μπορεί να εμπίπτει στις εθνικές διατάξεις και να επισύρει ποινή προστίμου.

Για επιχειρήσεις στην Ευρωπαϊκή Ένωση

Αν θέλετε να απορρίψετε μια ηλεκτρική ή ηλεκτρονική συσκευή, ζητήστε τις απαραίτητες πληροφορίες από το συνεργαζόμενο πωλητή ή προμηθευτή.

Διάθεση αποβλήτων σε άλλες χώρες εκτός της Ευρωπαϊκής Ένωσης

Αν θέλετε να απορρίψετε αυτό το προϊόν, ζητήστε τις απαραίτητες πληροφορίες από τις τοπικές κυβερνητικές υπηρεσίες ή από τον πωλητή που συνεργάζεστε, σχετικά με τη σωστή μέθοδο διάθεσης αποβλήτων.

CE Η συσκευή αυτή συμμορφώνεται με τους κανόνες και τους κανονισμούς της ΕΕ σχετικά με την ηλεκτρομαγνητική και ηλεκτρική ασφάλεια.

Ενδέχεται να υπάρξουν αλλαγές στο κείμενο, στο σχεδιασμό και στις τεχνικές προδιαγραφές χωρίς προηγούμενη ειδοποίηση, και επιφυλασσόμαστε του δικαιώματός μας στην πραγματοποίηση αυτών των αλλαγών.

Copyright © 2016, Fast ČR, a.s. Revision 01/2016

YENKEE

Manufacturer: **FAST CR, a.s.**
Cernokostelecka 1621
25101 Ricany