Hisense

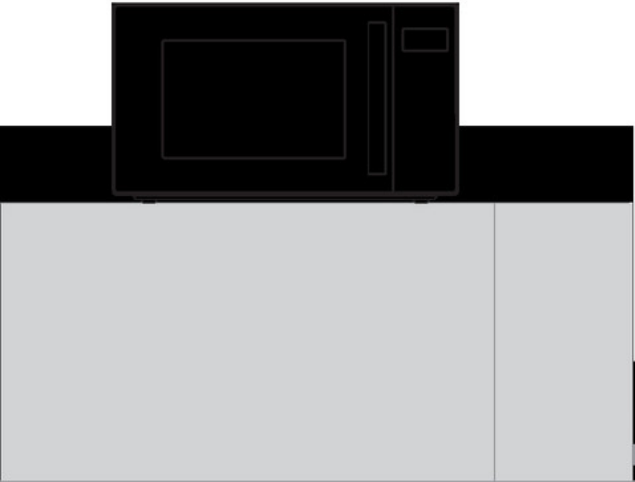

H23MOBS5HG
H23MOMS5HG

Návod na obsluhu / Mikrovlnná rúra

SK 128

MIKROVLNNÁ RÚRA

SK

VÁŽENÝ ZÁKAZNÍK

[redacted]

NÁVOD NA POUŽITIE

[redacted]

[redacted]

[redacted]

DÔLEŽITÉ BEZPEČNOSTNÉ POKYNY

Nikdy sa nedotýkajte plôch spotrebičov určených na varenie alebo ohrievanie. Počas prevádzky sa zahrievajú. Udržujte deti v bezpečnej vzdialenosti. Hrozí nebezpečenstvo popálenia!

Zdroj mikrovlnného žiarenia a vysoké napätie. Neodstraňujte kryt.

VAROVANIE! Zariadenie a jeho prístupné časti sa počas používania zahrievajú. Dbajte, aby ste sa nedotkli varných prvkov. Deti mladšie ako 8 rokov by sa k zariadeniu nemali približovať, ak nie sú pod neustálym dohľadom dospelého. Dozrite na to, aby sa so spotrebičom nehrali deti.

Deti staršie ako osem rokov a osoby so zníženými telesnými, zmyslovými a rozumovými schopnosťami či s nedostatkom znalostí a skúseností môžu tento spotrebič používať pod zodpovedajúcim dohľadom, alebo ak boli poučené o bezpečnom používaní spotrebiča a chápu nebezpečenstvá spojené s jeho používaním. Deti sa so spotrebičom nesmú hrať. Čistenie a používateľskú údržbu by nemali vykonávať deti, ak nie sú staršie ako 8 rokov a nie sú pod dohľadom.

Nenechávajte spotrebič a jeho prívodný kábel v dosahu detí mladších ako 8 rokov.

- **VAROVANIE:** Keď prístroj pracuje v kombinovanom režime, môžu ho deti používať iba pod prísnym dozorom dospelých osôb. (Platí len pre prístroje s funkciou grilu.)

- **UPOZORNENIE:** Ak sú dvierka alebo tesnenie dvierok poškodené, rúra sa nesmie používať, pokým ju neopraví kvalifikovaná osoba.
- **VAROVANIE:** Akékoľvek opravy, vykonávané pod krytom, ktorý chráni používateľa pred mikrovlnnými lúčmi, sú nebezpečné. Preto vám radíme, aby ste ich prenechali odborníkom.
- **VAROVANIE:** Tekuté alebo iné potraviny neohrievajte vo voľne alebo tesne uzavretých nádobách, pretože môže dôjsť k ich prasknutiu.
- Dozrite na to, aby sa so spotrebičom nehrali deti.
- Neodstraňujte nožičky rúry a neblokujte vetracie otvory rúry.
- Používajte iba riad vhodný na použitie v mikrovlnných rúrach.

- Pri ohrievaní potravín v plastových alebo papierových nádobách rúru kvôli možnosti vznietenia sledujte;
- Ak sa vyskytne dym, ihneď vypnite prístroj a zástrčku vytiahnite zo zásuvky; dvierka nechajte otvorené a prípadný oheň uhaste;
- Ak v mikrovlnnej rúre ohrievate nápoje, počítajte s tým, že môže byť nápoj v krátkom čase ohriaty na bod varu – preto buďte opatrní;
- Obsah fliaš na kŕmenie a nádob na detskú výživu treba pred konzumáciou premiešať alebo pretrepať a skontrolovať teplotu, aby nedošlo k popáleniu;

- Vajcia v škrupinke a celé natvrdo uvarené vajcia by sa nemali ohrievať v mikrovlnných rúrach, pretože môžu explodovať, a to aj po ukončení mikrovlnného ohrevu;
- Keď čistíte povrchy dvierok, tesnenie alebo vnútrajšok rúry, používajte iba jemné neabrazívne čistiace prostriedky alebo mydlá a nanášajte ich pomocou hubky alebo jemnej handričky.
- Rúru treba pravidelne čistiť a odstraňovať všetky zvyšky jedla;
- Ak nebudete rúru udržiavať v čistom stave, mohlo by to viesť k zhoršeniu povrchu, čo by mohlo nepriaznivo ovplyvniť životnosť spotrebiča a prípadne viesť k vzniku nebezpečnej situácie;

- Ak je napájací kábel poškodený, musí ho vymeniť výrobca, jeho servisný zástupca alebo podobne kvalifikovaná osoba, aby sa zabránilo nebezpečenstvu.
- Nenechávajte kábel visieť cez okraj stola alebo pracovné dosky.
- Aby ste zabránili nebezpečenstvu, nikdy zariadenie nepripájajte k externému časovému spínaču alebo systému diaľkového ovládania.
- Nikdy sami nevymieňajte žiarovku vnútri rúry. Vždy ju musí vymeniť služba Hisense.
- Nečistite zariadenie parnými čističmi, vysokotlakovými čističmi, ostrými predmetmi, abrazívnymi čistiacimi prostriedkami a hubkami ani odstraňovačmi škvŕn.

BEZPEČNOSTNÉ NÁVODY PRI KAŽDODENNOM POUŽÍVANÍ PRÍSTROJA

V ďalšom texte sú uvedené niektoré pravidlá a bezpečnostné opatrenia, na ktoré, ako aj pri iných prístrojoch, je nutné brať zreteľ, aby prístroj fungoval bezchybne, účinne a dlhodobo bez problémov:

1. Ak je mikrovlnná rúra v činnosti, musí byť sklenený tanier, držiaky valca, spojka a drážky vždy na svojom mieste.
2. Nepoužívajte rúru na žiadne iné účely než na prípravu jedál; v mikrovlnnej rúre nesušte oblečenie, papier alebo iné predmety a nepoužívajte ju na sterilizáciu.
3. Nikdy nezapínajte rúru, ak je prázdna, pretože by ste ju mohli poškodiť.
4. V mikrovlnnej rúre neskladujte žiadny predmet: napr. papier, recepty atď.
5. Nevarte pokrmy s blanou alebo šupkou, napr. vaječné žĺtky, zemiaky, kuraciu pečeň atď. bez toho, aby ste predtým blanu alebo šupku na viacerých miestach pred varením prepichli.
6. Nevkladajte žiadne predmety do otvorov na vonkajšej strane rúry.

7. Nikdy nedemontujte časti rúry, napr. pätky, zámok, skrutky atď.
8. Nevarte pokrmy priamo na sklenenom tanieri v rúre. Skôr ako pokrm vložíte do rúry, dajte ho do vhodnej nádoby.
   DÔLEŽITÉ: Kuchynský riad, ktorého použitie v mikrovlnnej rúre je zakázané:
   - Nepoužívajte kovové panvice alebo nádoby s kovovými držadlami.
   - Nepoužívajte riad s hranami potiahnutými kovom.
   - Nepoužívajte papierom potiahnuté kovové drôtiky na zatváranie igelitových vreciek.
   - Nepoužívajte riad z melamínu, pretože obsahuje materiál, ktorý absorbuje mikrovlnné lúče. To môže spôsobiť, že nádoba praskne alebo sa spáli, okrem toho môže spomaliť proces ohrievania alebo varenia.
   - Nepoužívajte riad bez vhodnej ochrany, ktorá je určená na používanie v mikrovlnnej rúre. Nepoužívajte ani uzavretý riad s rukoväťou.
   - Nepripravujte pokrmy alebo nápoje v riade so zúženým okrajom, napr. fľaša, ktorý môže pri ohrievaní prasknúť.
   - Nepoužívajte klasické teplomery na mäso a cukrovinky.
   - Používať môžete iba teplomery, ktoré sú určené na použitie v mikrovlnných rúrach.
9. Pomôcky pre mikrovlnnú rúru používajte iba v súlade s návodmi ich výrobcu.
10. Nepokúšajte sa v mikrovlnnej rúre smažiť potraviny.
11. Dbajte na to, aby sa v rúre ohrial iba obsah nádoby a nie samotná nádoba, v ktorej sa obsah nachádza.

Môže sa totiž stať, že po naddvihnutí pokrievky sa obsah v nádobe odparuje alebo z neho striekajú kvapky, hoci samotná pokrievka nie je horúca.

12. Pred použitím vždy skontrolujte teplotu pokrmu, obzvlášť ak je pokrm určený deťom. Odporúčame vám, aby ste nikdy neochutnávali pokrmy priamo z rúry. Najskôr nádobu vyberte a obsah premiešajte, aby sa teplota rovnomerne rozdelila.
13. Pokrmy, ktoré obsahujú emulziu omastku a vody, napr. polievkový základ, musia v rúre zostať ešte 30 až 60 sekúnd po vypnutí. Vývar prestane vrieť a nebude bublať, ak ho premiešate alebo doň vložíte polievkovú kocku (napr. mäso).
14. Pri príprave pokrmov dávajte pozor, aby sa niektoré druhy pokrmov, napr. vianočni puding, marmeláda alebo mleté

mäso, neohriali príliš rýchlo. Na ohrievanie alebo varenie pokrmov, ktoré obsahujú väčšie množstvo tuku, nepoužívajte umelohmotný riad.

15. Pomôcky, ktoré používate pri príprave pokrmov v mikrovlnnej rúre, sa môžu veľmi zahriať, pretože pokrmy vylučujú teplo. Najmä to platí v prípade, keď je horná časť nádoby prikrytá umelohmotnou pokrievkou alebo krytom. Na prenesenie takej nádoby budete potrebovať kuchynské rukavice.
16. Aby ste znížili riziko požiaru v mikrovlnnej rúre:
    a) Neprevárajte jedlo. Dôkladne kontrolujte priebeh ohrievania, ak sa v rúre nachádzajú papierové alebo umelohmotné pomôcky, prípadne riad z horľavého materiálu.
    b) Skôr ako položíte vrecko do mikrovlnnej rúry, odstráňte drôtiky, ktoré slúžia na jeho uzatváranie.
    c) Ak predmet v rúre začne horieť, nechajte dvierka rúry zavreté, vypnite rúru, vytiahnite zástrčku zo zásuvky alebo vypnite hlavnú poistku na poistkovom paneli.

OVLÁDACÍ PANEL

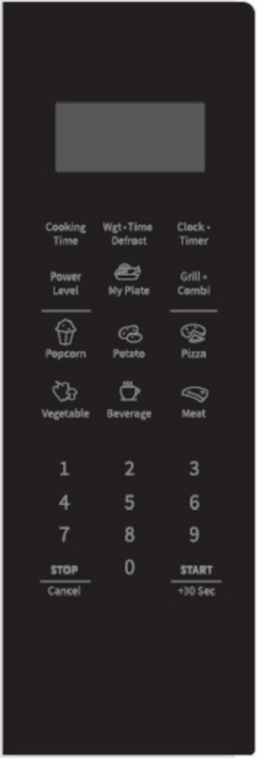

DISPLEJ
Zobrazuje hodiny, čas varenia a nastavenie.

ČAS VARENIA
Toto tlačidlo použite na varenie podľa času.

HMOTNOSŤ•DOBA ROZMRAZOVANIA
Toto tlačidlo použite na rozmrazovanie jedla podľa času a hmotnosti.

HODINY•ČASOVAČ
Toto tlačidlo použite na nastavenie hodín a časovača.

ÚROVEŇ VÝKONU
Toto tlačidlo použite na výber úrovne mikrovlnného výkonu.

GRIL•KOMBI
Toto tlačidlo použite na výber kombinácie grilu alebo mikrovlnnej rúry a grilu.

IKONY
Tieto tlačidlá použite na nastavenie času a hmotnosti jedla a na výber programov automatického menu.

0 – 9
Pomocou týchto tlačidiel zadajte čas varenia a hmotnosť.

STOP/ZRUŠIŤ
Toto tlačidlo použite na rozmrazovanie jedla podľa hmotnosti.

0 (PAMÄŤOVÁ FUNKCIA)
Toto tlačidlo použite na výber programov s pamäťou.

START/+30 SEK
Pomocou tohto tlačidla môžete rýchlo spustiť varenie po 30 sekundách, predĺžiť čas varenia o 30 sekúnd (každým stlačením) alebo potvrdiť nastavenie varenia.

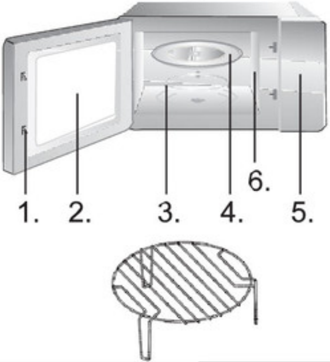

1. Bezpečnostný systém zamykania dvierok
2. Okno rúry
3. Valcový krúžok
4. Sklenený podnos
5. Ovládací panel
6. Vlnovod (neodstraňujte, prosím, sľudovú dosku zakrývajúcu vlnovod)

OPERATION INSTRUCTION

HODINY

Keď je rúra v pohotovostnom režime, stlačením tlačidla Hodiny•Časovač nastavíte hodiny v 12 hodinovom formáte.

1. Stlačte Hodiny•Časovač a číslice začnú blikať.
2. Stlačte číselné klávesy (0 – 9) a zadajte čas. Ak chcete napríklad zadať aktuálny čas 12:30, musíte stlačiť „1", „2", „3", „0". Vstupná hodina musí byť v rozmedzí 1 – 24 a vstupné minúty musia byť v rozmedzí 0 – 59.
3. Stlačte znova tlačidlo Hodiny•Časovač, aby ste dokončili nastavenie Hodín•Časovača. ":" začne blikať. Čas je nastavený.

POZNÁMKA:

Pred použitím sa uistite, že ste nastavili hodiny.

ČASOVAČ

Na nastavenie budíka použite odpočítavač.

1. Stlačte dvakrát tlačidlo Hodiny•Časovač. Na displeji sa zobrazí "00:00".
2. Stlačte numerické tlačidlá (0 – 9) a zadajte čas časovača. Najdlhší čas, ktorý môžete nastaviť je 99 minút a 99 sekúnd.
3. Stlačte tlačidlo START na potvrdenie nastavenia.
4. Hneď ako uplynie čas, mikrovlnka vydá tón a vráti sa do pôvodného stavu.

POZNÁMKA:

- Keď časovač beží, nie je možné použiť iné funkcie.
- Keď sa mikrovlnná rúra nepoužíva, táto funkcia umožňuje

- Keď sa mikrovlnná rúra nepoužíva, táto funkcia umožňuje používať mikrovlnnú rúru ako časovač.
- Uistite sa, že sú nastavené hodiny.

VARENIE

1. Stlačte tlačidlo Čas varenia. Na displeji sa zobrazí "00:00".
2. Stlačte numerické tlačidlá (0 – 9) a zadajte čas varenia. Ak chcete napríklad zadať čas varenia 5 min, musíte stlačiť "5", "0", "0".
3. Stlačte tlačidlo Power(napájanie) a na displeji sa zobrazí"PL10".
4. Stlačte numerické tlačidlá (0-9) a zadajte úroveň mikrovlnného výkonu. (Nastavenia úrovne výkonu sú uvedené v tabuľke nižšie.) Úroveň výkonu zadáte napríklad stlačením "6".
5. Stlačte tlačidlo START na potvrdenie a začatie varenia.
6. Počas používania mikrovlnnej rúry stlačte tlačidlo Power Level (Úroveň výkonu) a potom stlčením numerického tlačidla (0-9) zmeňte úroveň výkonu mikrovlnnej rúry. Zvyšok času bude mikrovlnná rúra pracovať s novo zvoleným výkonom.
7. Stlačením tlačidla STOP/Zrušiť varenie pozastavíte. Opätovným stlačením tlačidla STOP/Zrušiť zrušíte nastavenie.

POZNÁMKA:
Keď je zvolená možnosť PL0 (0%), nebude k dispozícii žiadny mikrovlnný výkon. Toto nastavenie slúži len na dezodoračné účely.

Zadanie	1	9	8	7	6	5	4	3	2	1	0
Zobrazeni	PL	PL	PL8	PL7	PL6	PL5	PL4	PL3	PL2	PL1	PL0
Výkon	100	90%	80%	70%	60%	50%	40%	30%	20%	10%	0%

GRIL G-1

Grilovanie sa obzvlášť hodí pre tenké plátky mäsa, ako sú rezne alebo steaky, mäsové kotlety, špízy, klobásy, alebo kusy kuraťa. Grilovanie je tiež vhodné na zapekanie chleba alebo sendvičov a na gratinovanie.

1. Raz stlačte tlačidlo Gril•Kombi a na displeji sa zobrazí"G-1".
2. Stlačením numerického tlačidla (0-9) zadajte čas varenia.
3. Stlačte tlačidlo START na potvrdenie a začatie varenia.

POZNÁMKA:

Odporúčame použiť dodaný grilovací rošt. Umiestnite jedlo na grilovací rošt a grilovací rošt umiestnite na sklenenú otočnú dosku.

Odporúčame jedlo z času na čas obrátiť, aby ste zaistili rovnomernejšie grilovanie.

KOMBINOVANÁ PREVÁDZKA C-1

Rúra bude pracovať 55 percent času s mikrovlnami a 45 percent s grilom. Tento prevádzkový režim je vhodný na varenie pudingu, suflé, omelety, ďalej na pečenie zemiakov a hydiny.

1. Dvakrát stlačte tlačidlo Gril•Kombi. Na displeji sa zobrazí "C-1".
2. Stlačením numerického tlačidla (0-9) zadajte čas varenia.
3. Stlačte tlačidlo START na potvrdenie a začatie varenia.

POZNÁMKA:

Odporúčame použiť dodaný grilovací rošt. Umiestnite jedlo na grilovací rošt a grilovací rošt umiestnite na sklenenú otočnú dosku.

Odporúčame jedlo z času na čas obrátiť, aby ste zaistili rovnomernejšie grilovanie.

KOMBINOVANÁ PREVÁDZKA C-2

Rúra bude pracovať 36 percent času s mikrovlnami a 64 percent s grilom. Tento prevádzkový režim je vhodný na prípravu rýb alebo gratinovaných pokrmov.

1. Stlačte trikrát tlačidlo Gril-Kombi a na displeji sa zobrazí "C-2".
2. Stlačením numerického tlačidla (0-9) zadajte čas varenia.
3. Stlačte tlačidlo START na potvrdenie a začatie varenia.

POZNÁMKA:

Odporúčame použiť dodaný grilovací rošt. Umiestnite jedlo na grilovací rošt a grilovací rošt umiestnite na sklenenú otočnú dosku.

Odporúčame jedlo z času na čas obrátiť, aby ste zaistili rovnomernejšie grilovanie.

INTELIGENTNÉ VARENIE-
EXPRESNÉ VARENIE

1. Stlačením číselných tlačidiel (1-6) spustíte expresné varenie pri 100 % mikrovlnom výkone. Maximálny čas, ktorý môžete nastaviť, je 6 minút.
2. Stlačením tlačidla STOP/Zrušiť varenie pozastavíte. Opätovným stlačením tlačidla STOP/Zrušiť zrušíte nastavenie.

VIACSTUPŇOVÉ VARENIE

Mikrovlnná rúra umožňuje varenie v dvoch krokoch.

1. 3. Stlačte tlačidlo Čas varenia. Na displeji sa zobrazí "00:00".
2. Stlačením numerického tlačidla (0-9) zadajte čas varenia. Zadajte napríklad čas varenia stlačením tlačidla "7", "0", "0".
3. Stlačte tlačidlo Úroveň výkonu a na displeji sa zobrazí "PL10".

4. Stlačte numerické tlačidlá (0-9) a zadajte úroveň mikrovlného výkonu. Napríklad zadajte úroveň mikrovlnného výkonu stlačením"8".
5. Stlačte raz tlačidlo Gril-Kombi a na displeji sa zobrazí"G-1".
6. Stlačením numerického tlačidla (0-9) zadajte čas varenia. Zadajte napríklad čas varenia stlačením tlačidla "5", "0", "0".
7. Stlačte tlačidlo START na potvrdenie a začatie varenia.

POZNÁMKA:

Funkciu rozmrazovania možno použiť len v prvom kroku. Automatická ponuka nemôže byť jedným z krokov vo viackrokovom programe varenia.

AUTOMATICKÉ VARENIE

Pre potraviny v automatickej ponuke je potrebné nastaviť len typ pokrmu a hmotnosť/množstvo. Mikrovlnná rúra vám pomôže pri nastavení času a úrovne výkonu.

Napríklad: Pokiaľ chcete variť 2 kusy zemiakov, postupujte podľa nasledujúcich krokov:

1. Opakovaným stlačením tlačidla Potato (Zemiaky) vyberte možnosť hmotnosti vášho jedla. Ďalšie informácie nájdete v tabuľke ponuky automatického varenia.
2. Stlačte tlačidlo START na potvrdenie a začatie varenia.

Napríklad: Pokiaľ chcete variť 700 g hovädzieho mäsa, postupujte podľa nasledujúcich krokov:

1. Z ponuky mäsa si vyberiete požadovaný program tak, že budete opakovane stláčať tlačidlo MEAT (mäso). Stlačte raz, ak chcete kuracie mäso , dvakrát , ak chcete hovädzie mäso a trikrát , ak chcete bravčové mäso.

Napríklad, dvakrát stlačte tlačidlo MEAT(Mäso), ak si chcete vybrať hovädzie mäso. Na displeji sa zobrazí "BEEF".

2. Potvrďte stlačením tlačidla START. Na displeji sa zobrazí hmotnosť "300".

3. Stlačte znovu tlačidlo MEAT (Mäso) a vyberte hmotnosť pre zvolený program. Pre informáciu si pozrite tabuľku automatickej ponuky. Napríklad, stlačte 3-krát tlačidlo Meat (mäso). Na displeji sa zobrazí "700".
4. Stlačte tlačidlo START na potvrdenie a začatie varenia.

Ponuka	**Zobra**	**Hmotnos**	**Čas**
Pukance	50	50g	0'55″
	100	100g	2'00″
Zemiaky	1	230g	4'00″
	2	460g	8'00″
	3	690g	13'00″
Pizza	100	100g	0'40″
	200	200g	1'10″
	400	400g	2'30″
Zelenina (mrazená)	150	150g	4'00″
	350	350g	8'00″
	500	500g	11'00″
Nápoj	1	120ml	1'00″
	2	240ml	2'00″
	3	360ml	3'00″

Môj tanier (mäso, príloha)	250		250g	3'30"
	350		350g	4'30"
	500		500g	6'30"
Môj tanier (mäso, príloha)	KURČA	400	400g	19'00"
		600	600g	23'00"
		800	800g	25'00"
		1000	1000g	28'00"
		1200	1200g	32'00"

Hovädzie mäso	HOVÄDZINA	300	300g	8'00"
		500	500g	11'00"
		700	700g	15'00"
		900	900g	18'00"
		1100	1100g	20'00"
Bravčové mäso	BRAVČOVINA	150	150g	8'00"
		300	300g	14'00"
		450	450g	18'00"
		600	600g	22'00"
		750	750g	26'00"

POZNÁMKA:

- Pri niektorých potravinách ich možno budete musieť počas varenia obrátiť, aby ste zaistili, že budú dôkladne prepečené a rovnomerne zhnednú.
- Hustota a hrúbka jedla môže ovplyvniť čas varenia.
- Všetky časy varenia sú len približné; upravte podľa preferovaných chutí a receptov.
- Používajte len vhodné nádoby do mikrovlnnej rúry a

priľnavú fóliu v mikrovlnnej rúre. Pred varením poprepichujte fóliu vidličkou.

(AUTOMATICKÉ) ROZMRAZOVANIE PODĽA HMOTNOSTI

Rúra umožňuje rozmrazovať mäso, hydinu a morské plody. Čas rozmrazovania a prevádzkový výkon sa nastaví automaticky podľa prednastavenej hmotnosti. Hmotnosť rozmrazovaného jedla môže byť medzi 100 g a 2000 g.

1. Stlačte tlačidlo Hmotn.•Doba a na displeji sa zobrazí „0“.
2. Stlačte numerické tlačidlá (0 – 9) pre zadanie hmotnosti. Napríklad zadajte hmotnosť stlačením „6“, „0“, „0“ pre 600 g.
3. Stlačte tlačidlo START na potvrdenie a začatie varenia.

POZNÁMKA:

Veľké kusy môžu byť zmrznuté uprostred. Aby ste zaistili rovnomerné rozmrazovanie, z času na čas ich otočte a počas rozmrazovania nalámte na menšie kúsky.
Počas rozmrazovania vypustite tekutiny, pretože šťava z jedla sa môže zahriať a jedlo sa uvarí.

ČAS (RÝCHLOSŤ) ROZMRAZOVANIA

Rúra tiež umožňuje rýchle rozmrazovanie.

1. Stlačte dvakrát tlačidlo Hmotn.•Doba a na displeji sa zobrazí "dEF2"dEF2”.
2. Stlačením číselných tlačidiel (0 – 9) zadajte čas rozmrazovania. Napríklad zadajte čas rozmrazovania stlačením „5“, „3“, „0“ na 5 minút a 30 sekúnd.
3. Predvolená úroveň výkonu mikrovlnnej rúry je 3 (30 %).

Ak chcete zmeniť úroveň výkonu, stlačte raz tlačidlo Power a na displeji sa zobrazí “PL3”.

4. Stlačte numerické tlačidlá (0 – 9), ak chcete zmeniť mikrovlnný výkon. Napríklad, stlačením tlačidla "2" zadáte 20 % úroveň výkonu mikrovlnnej rúry.
5. Stlačte tlačidlo START na potvrdenie a začatie varenia.

POZNÁMKA:

Veľké kusy môžu byť zmrznuté uprostred. Aby ste zaistili rovnomerné rozmrazovanie, z času na čas ich otočte a počas rozmrazovania nalámte na menšie kúsky.
Počas rozmrazovania vypustite tekutiny, pretože šťava z jedla sa môže zahriať a jedlo sa uvarí.

PAMÄŤOVÁ FUNKCIA

Postup varenia môžete uložiť do pamäte. Nastaviť môžete maximálne 3 pamäte. Postupujte podľa nasledujúcich krokov.

Príklad: Ak chcete jedlo pripraviť v čase 3 minút a 20 sekúnd s 80 % mikrovlnným výkonom ako druhú pamäť.

1. Stlačte raz "0" (tlačidlo pamäte) a na displeji sa zobrazí “1”. Stlačte znovu tlačidlo “0” a prejdite do ďalšieho pamäťového programu. Na displeji sa zobrazí“2”.
2. Stlačte tlačidlo Čas varenia a potom zadajte čas varenia stlačením tlačidiel “3”, “2”, “0”. Na displeji sa zobrazí “3:20”.
3. Stlačte tlačidlo Napájania (Power). Potom stlačením tlačidla "8" vyberte 80 % výkon mikrovlnnej rúry. Na displeji sa zobrazí“PL8”.
4. Stlačením tlačidla STAR uložte nastavenie.

Prístup do pamäti varenia

5. Opakovaným stláčaním tlačidla "0" (tlačidlo pamäte) vyberte požadovaný uložený pamäťový program. Na displeji sa zobrazí“1”, “2” alebo “3”.

POZNÁMKA:

Ak chcete prepísať uložený pamäťový program, zopakujte vyššie uvedené kroky 1-3 v tom istom pamäťovom programe.
Ak sa preruší dodávka elektriny, pamäť varenia sa vymaže.

RÝCHLY ŠTART

Tipy na používanie rúry
Túto funkciu použite pre rýchly ohrev (100% výkon mikrovĺn) alebo pre uvarenie pokrmu. V pohotovostnom režime stlačte tlačidlo ŠTART a rúra bude pracovať 30 sekúnd. Každým ďalším stlačením tlačidla START sa prevádzkový čas predĺži o 30 sekúnd.

POZNÁMKA:

Ďalším stlačením tlačidla START predĺžite čas varenia o 30 sekúnd vo všetkých programoch okrem automatického režimu, viackrokového varenia a režimu automatického rozmrazovania.

DETSKÝ ZÁMOK

Táto funkcia slúži na zabránenie nechceného používania rúry malými deťmi. Keď je rúra v režime uzamknutia, zobrazí sa príslušný symbol a rúru nie je možné ovládať.
Ak chcete zamknúť rúru, stlačte a podržte tlačidlo STOP. Po zaznení zvukového signálu sa rúra zamkne a zobrazí sa symbol kľúča. Pokiaľ je rúra zamknutá, všetky tlačidlá sú nefunkčné.
Ak chcete odomknúť rúru, znova stlačte a podržte tlačidlo STOP. Po zaznení zvukového signálu sa rúra odomkne.

NASTAVENIE
ZVUKU
KLÁVESNICE

Túto funkciu použite na vypnutie zvuku klávesnice (pípnutia). Stlačte tlačidlo "8" a podržte ho, kým nebudete počuť dve krátke pípnutia. Pípnutie klávesnice je teraz vypnuté (pípnutie na konci varenia zostáva zapnuté).
Ak chcete znova zapnúť pípnutie klávesnice, stlačte tlačidlo "8" a podržte ho, kým nebudete počuť dve krátke pípnutia.

STAROSTLIVOSŤ A ÚDRŽBA MIKROVLNNEJ RÚRY

1. Skôr ako začnete čistiť mikrovlnnú rúru, vytiahnite zástrčku zo zásuvky.
2. Vnútrajšok rúry udržujte vždy v čistote. Ak čiastočky pokrmu alebo tekutiny, ktoré striekajú na steny alebo dno rúry, zaschnú, utrite ich navlhčenou handričkou. Neodporúča sa používať hrubé alebo agresívne čistiace prostriedky.
3. Vonkajší povrch rúry čistite navlhčenou handričkou. Aby nedošlo k poškodeniu vnútorných stien mikrovlnnej rúry, dbajte na to, aby sa do prieduchov nevyliala voda.
4. Kontrolný panel nesmie prísť do kontaktu s vodou. Čistite ho mäkkou a navlhčenou handričkou. Na čistenie kontrolného panela nepoužívajte umývacie alebo agresívne čistiace prostriedky ani prostriedky v spreji.
5. Ak sa na vnútornom alebo vonkajšom povrchu rúry objaví para, utrite ju mäkkou handričkou. To sa môže stať

v prípade, že mikrovlnnú rúru používate vo vlhkých miestnostiach, v žiadnom prípade nejde o poruchu rúry.

6. Občas z rúry vyberte aj sklenený tanier a očistite ho. Sklenený tanier (podstavec) umývajte teplou vodou alebo v umývačke.
7. Ložiskový prstenec a dno (spodný povrch) vnútornej časti rúry treba pravidelne čistiť, v opačnom prípade môže rúra pracovať hlučne. Jednoducho očistite dno v rúre jemným čistiacim prostriedkom, vodou alebo prostriedkom na čistenie skla a nechajte uschnúť. Ložiskový prstenec môžete umývať teplou vodou alebo v umývačke riadu. Po dlhodobom používaní rúry sa na kolieskach ložiskového prstenca objavia výpary, ktoré sa uvoľňujú pri varení; nemajú žiadny vplyv na jeho funkciu. Pri vybratí ložiskového prstenca z drážky na dne komory (vnútrajška rúry) dajte pozor, aby ste ho zase správne umiestili.
8. Prípadný nepríjemný pach z rúry môžete odstrániť tak, že do hlbokej nádoby na prípravu pokrmov v rúre nalejete šálku vody a nakrájate kôru z jedného citróna. Nádobu vložte na päť minút do mikrovlnnej rúry a rúru zapnite.

ŽIVOTNÉ PROSTREDIE

Až prístroj doslúži, nevyhadzujte ho do bežného komunálneho odpadu, ale odovzdajte ho do zberne určenej na recykláciu. Pomôžete tým chrániť životné prostredie.

MONTÁŽ MIKROVLNNEJ RÚRY

INŠTALÁCIA

1. Najskôr skontrolujte, či ste z vnútrajška rúry vybrali všetok obalový materiál.
2. Po jeho odstránení skontrolujte rúru, či nedošlo k jej poškodeniu, napr.:
   - ohnuté dvere,
   - poškodené dvere,
   - poškodenie alebo nerovnosti v skle (okienku) na dverách alebo na displeji,
   - nerovnosti vo vnútrajšku rúry.

   Hneď ako zistíte niektoré z uvedených poškodení, prestaňte rúru používať.
3. Mikrovlnná rúra váži 13 kg; postavte ju na rovnú a dostatočne pevnú plochu, ktorá unesie váhu rúry.

4. Rúru položte čo najďalej od tepelných zdrojov a pary.
5. Na hornú stenu rúry nič nekladťe.
6. Pre správnu cirkuláciu vzduchu okolo prístroja by malo byť: okolo rúry aspoň 20 cm a nad ňou 30 cm voľného priestoru.
7. Neodnímajte pohonný hriadeľ otočného taniera vnútri rúry.
8. Ak mikrovlnnú rúru používajú deti, musia byť pod starostlivým dohľadom dospelých osôb.
9. Elektrická zásuvka musí byť prístupná tak, aby bolo možné spotrebič v prípade núdze ľahko odpojiť. Alebo by malo byť možné izolovať rúru od napájania začlenením vypínača zodpovedajúceho pravidlám pre kabeláž. V tomto prípade treba dodržiavať aktuálne ustanovenia noriem pre elektrickú bezpečnosť.

   Pripojte spotrebič k zdroju jednofázového napätia 230 V/50 Hz striedavého prúdu prostredníctvom správne nainštalovanej zásuvky s uzemnením.

   VAROVANIE! TOTO ZARIADENIE MUSÍ BYŤ UZEMNENÉ!
10. Rúra potrebuje 1,3 kVA príkonu. Odporúčame vám, aby ste sa pri inštalácii rúry poradili s opravárom, prípadne s vhodným odborníkom.

UPOZORNENIE: Táto rúra je chránená vnútornou 250V, 8 Amp poistkou.

ŠPECIFIKÁCIA

[redacted]

Hladina hluku .... Lc < 58 dB (A)

Tento prístroj je označený v súlade s európskou smernicou 2002/96/ES o elektrickom a elektronickom odpade (waste electrical and electronic equipment – WEEE).
Smernica obsahuje nariadenie o zbere a nakladaní s odpadkami elektrického a elektronického charakteru, ktoré platí v EÚ.

ROZMERY PRE INŠTALÁCIU

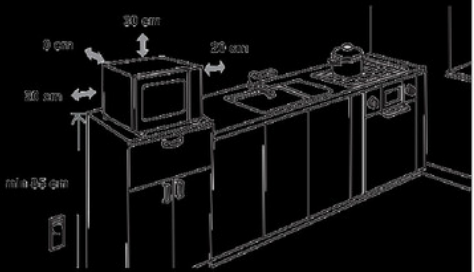

PORUCHY FUNKCIE

Mikrovlnná rúra môže spôsobiť poruchu funkcie vášho rádiového alebo televízneho prijímača, popr. iných obdobných prístrojov. V prípade, že sa vyskytne interferencia, môžete túto poruchu znížiť, prípadne úplne odstrániť, nasledovne:

a) Očistite dvere a povrch tesnenia v rúre.
b) Umiestnite rušený prijímač čo možno najďalej od mikrovlnnej rúry.
c) Svoje rádio alebo televízor vybavte vhodnou anténou, ktorú umiestnite tak, aby zaistila silný príjem signálu.

VYHRADZUJEME SI PRÁVO NA ZMENY, KTORÉ NEMAJÚ VPLYV NA FUNKČNOSŤ SPOTREBIČA.

SKÔR AKO ZAVOLÁTE OPRAVÁRA

1. V prípade, že mikrovlnná rúra vôbec nefunguje alebo sa nerozsvieti displej, popr. zhasne:
   a) Skontrolujte, či je rúra správne pripojená do elektrickej

siete. Ak nie je, vytiahnite zástrčku zo zásuvky a vyčkajte 10 sekúnd; potom ju znovu zastrčte.

b) Skontrolujte, či je poistka elektrického vedenia neporušená alebo či nevypadla poistka v dome. Ak sú všetky poistky funkčné, vyskúšajte zásuvku zapojením iného prístroja.

2. V prípade, že mikrovlnná rúra nehreje, t. j. nevytvára mikrovlnný lúč:
   a) Skontrolujte, či sú programovacie hodiny správne nastavené.
   b) Skontrolujte, či sú dvierka správne zavreté a bezpečnostný zámok uzamknutý. Ak to tak nie je, rúra nebude fungovať.

   V prípade, že sa vám pomocou tohto návodu nepodarilo odstrániť poruchu, spojte sa s autorizovaným opravárom.

Prístroj na domáce použitie na ohrev potravín a nápojov pomocou elektromagnetickej energie, iba na vnútorné použitie. Iba na vnútorné použitie!

ZÁRUKA A SERVIS

Ak potrebujete informácie alebo máte problém, obráťte sa na stredisko starostlivosti o zákazníkov Hisense vo svojej krajine (jeho telefónne číslo nájdete v letáku s celosvetovou zárukou). Ak vo vašej krajine nie je Centrum starostlivosti o zákazníkov, obráťte sa na miestneho predajcu Hisense alebo sa obráťte na servisné oddelenie domácich spotrebičov Hisense.

Iba na osobnú potrebu!

PRAJEME VÁM VEĽA POTEŠENIA PRI POUŽÍVANÍ SPOTREBIČA

Hisense