YGC 500

EN USER´S MANUAL ..... Kancelářská židle

CZ NÁVOD K OBSLUZE ..... Office chair

SK NÁVOD NA OBSLUHU ..... Kancelárska stolička

PL INSTRUKCJA OBSŁUGI ..... Krzesło biurowe

HU HASZNÁLATI ÚTMUTATÓ ..... Irodai szék

RS UPUTSTVO ZA UPOTREBU ..... Kancelarijska stolica

HR KORISNIČKI PRIRUČNIK ..... Uredska stolica

ΕΛ ΕΓΧΕΙΡΙΔΙΟ ΧΡΗΣΤΗ .....Καρέκλα γραφείου

Manufacturer:
FAST CR, a.s., U Sanitasu 1621,
25101 Ricany, Czech Republic

EN

The FISHBONE chair is certified for 8 hours of daily sitting, which is also the maximum daily sitting time on this product recommended by the manufacturer.

Any use other than sitting is undesirable and dangerous (e.g. sitting on the back or armrests, climbing or kneeling on the chair, etc.), as it may damage the product or cause injury.

The chair is designed for indoor use only. Use the chair on a flat and solid floor only. Use the entire chair seat part when sitting.

However, we recommend regular inspection of screw connections by appropriate tightening, namely min. twice a year. If the screw connection is loose and cannot be tightened normally, contact your dealer for professional service.

If the chair is damaged or has damaged parts, it may not be used to avoid damage to health or property.

The castors are suitable for both soft and hard floors.

Product care:
Wipe dirt and dust on the lower frame, armrests and chair structure with a cloth soaked in a mild soap solution. When cleaned, wipe the chair dry using a clean cloth.
Minor stains and impurities on the fabric upholstery of the seat and backrests can be removed by a proved upholstery cleaner or a cloth soaked in a mild soap solution. Vacuum with the attachment intended for cleaning upholstered furniture.

Caution!
The gas piston may not be opened under any circumstances and may not be handled in the way other than as shown in this manual - see Fig. number 2. The gas piston is under constant pressure and could be fatal! The gas piston may only be replaced or repaired by authorized persons.

CZ

Židle FISHBONE je certifikovaná pro 8 hodinové denní sezení což je zároveň max. denní doba sezení na tomto výrobku doporučena výrobcem.

Jakékoliv jiné užívání nežli sezení, je nežádoucí a nebezpečné (např. sezení na opěradle nebo područkách, stoupání nebo klečení na židli apod.), neboť může dojít k poškození daného výrobku nebo k úrazu.

Židle je určená výhradně pro vnitřní použití. Židli používejte pouze na rovné a pevné podlaze. Při sezení používejte celou sedací část sedáku.

Doporučujeme však pravidelnou kontrolu šroubových spojů přiměřeným dotažením, a to min. 2× za rok. Při uvolnění spoje, který nelze běžným způsobem dotáhnout, kontaktujte svého prodejce, který zajistí odborný servis.

V případě, že je židle poškozena nebo má poškozené části, nesmí se používat, mohlo by dojít k újmě na zdraví či majetku.

Kolečka jsou vhodná pro měkké a tvrdé podlahy.

Péče o výrobek:
Nečistoty a prach na spodním rámu, područkách a konstrukci židle otírejte hadříkem namočeným v jemném mýdlovém roztoku. Po vyčištění otřete do sucha čistou utěrkou.
Lehké skvrny a nečistoty na látkovém potahu sedáku a operek můžete odstranit ověřeným čističem na textilie nebo hadříkem namočeným v jemném mýdlovém roztoku. Vysávejte vysavačem s nastavcem pro čištění čalouněného nábytku.

Upozornění!
Plynový píst nesmí být za žádných okolností otevírán, nesmí se s ním manipulovat jinak než způsobem znázorněném v tomto manuálu – viz. obrázek číslo 2. Plynový píst je pod stálým tlakem a mohlo by dojít ke smrtelnému úrazu! Plynový píst mohou vyměňovat či opravovat jen autorizované osoby.

SK

Stolička FISHBONE je certifikovaná na 8-hodinové denné sedenie, čo je zároveň max. denný čas sedenia na tomto výrobku odporúčaný výrobcom.

Akékoľvek iné používanie než sedenie, je nežiaduce a nebezpečné (napr. sedenie na operadle alebo podrúčkach, stúpanie alebo kľačanie na stoličke a pod.), pretože môže dôjsť k poškodeniu daného výrobku alebo k úrazu.

Stolička je určená výhradne na vnútorné použitie. Stoličku používajte iba na rovnej a pevnej podlahe. Pri sedení používajte celú sedaciu časť sedadla.

Odporúčame však pravidelnú kontrolu skrutkových spojov primeraným dotiahnutím, a to min. 2× za rok. Pri uvoľnení spoja, ktorý nie je možné bežným spôsobom dotiahnuť, kontaktujte svojho predajcu, ktorý zaistí odborný servis.

V prípade, že je stolička poškodená alebo má poškodené časti, nesmie sa používať, mohlo by dôjsť k ujme na zdraví či majetku.

Kolieska sú vhodné pre mäkké aj tvrdé podlahy.

Starostlivosť o výrobok:
Nečistoty a prach na spodnom ráme, podrúčkach a konštrukciu stoličky utierajte handričkou namočenou v jemnom mydlovom roztoku. Po vyčistení utrite do sucha čistou utierkou.
Ľahké škvrny a nečistoty na látkovom poťahu sedadla a opierok môžete odstrániť overeným čističom na textílie alebo handričkou namočenou v jemnom mydlovom roztoku. Vysávajte vysávačom s nadstavcom na čistenie čalúneného nábytku.

Upozornenie!
Plynový piest sa nesmie za žiadnych okolností otvárať, nesmie sa s ním manipulovať inak než spôsobom znázorneným v tomto manuáli – pozrite obrázok číslo 2. Plynový piest je pod stálym tlakom a mohlo by dôjsť k smrteľnému úrazu! Plynový piest môžu vymieňať alebo opravovať len autorizované osoby.

PL

Krzesło FISHBONE jest certyfikowane na 8 godzin siedzenia dziennie, co jest również maksymalnym dziennym czasem siedzenia zalecanym przez producenta.

Wszelkie sposoby użytkowania inne niż siedzenie są niepożądane i niebezpieczne (np. siadanie na oparciu lub podłokietnikach, stanie lub klęczenie na krześle itp.), ponieważ mogą spowodować uszkodzenie produktu lub obrażenia ciała.

Krzesło przeznaczone jest wyłącznie do użytku we wnętrzach pomieszczeń. Z krzesła należy korzystać wyłącznie na równym i twardym podłożu. Podczas siedzenia używaj całej części siedziska.

Zalecamy jednak regularne sprawdzanie połączeń śrubowych poprzez odpowiednie dokręcanie, co najmniej 2 razy w roku. W przypadku poluzowania się złącza, którego nie można dokręcić w normalny sposób, należy skontaktować się ze sprzedawcą, który zorganizuje profesjonalny serwis.

Jeżeli krzesło jest uszkodzone lub ma uszkodzone części, nie wolno go używać, ponieważ może to spowodować szkody dla zdrowia lub mienia.

Kółka nadają się do miękkich i twardych podłóg.

Pielęgnacja produktu:
Przetrzyj brud i kurz na dolnej ramie, ramionach i konstrukcji krzesła szmatką zanurzoną w łagodnym roztworze mydła. Po wyczyszczeniu wytrzyj do sucha czystą szmatką.
Lekkie plamy i zabrudzenia na tapicerce siedziska i oparć można usunąć za pomocą środka do czyszczenia tkanin lub szmatki nasączonej łagodnym roztworem mydła. Odkurzaj odkurzaczem z przystawką do czyszczenia mebli tapicerowanych.

Uwaga!
W żadnym wypadku nie wolno otwierać tłoka gazowego lub obchodzić się z nim w sposób inny niż przedstawiony w niniejszej instrukcji - patrz rysunek nr 2. Tłok gazowy znajduje się pod stałym ciśnieniem i może spowodować śmiertelne obrażenia! Tłok gazowy może być wymieniany lub naprawiany wyłącznie przez osoby upoważnione.

HU

A FISHBONE széket napi 8 órás üléshez tanúsították, ami egyben a gyártó által ajánlott maximális napi ülésidő is.

Az üléstől eltérő használat nem kívánatos és nem biztonságos (pl. a háttámlára vagy a kartámaszra ülés, a székre állás vagy térdelés stb.), mivel ez a termék károsodását vagy sérülését okozhatja.

A szék kizárólag beltéri használatra készült. A széket csak sima és szilárd talajon használja. Üléskor használja az üléspárna teljes ülőfelületét.

Javasoljuk azonban, hogy rendszeresen ellenőrizze a csavarkötéseket a megfelelő meghúzásukkal, min. évente kétszer. Ha a csatlakozás meglazul, és nem lehet a szokásos módon meghúzni, forduljon a forgalmazóhoz, aki gondoskodik a szakszerű szervizelésről.

Ha a szék sérült vagy bármelyik alkatrésze sérült, nem szabad használni, mivel ez egészség- vagy vagyoni kárt okozhat.

A görgők puha és kemény padlón is használhatók.

Termékápolás:
Enyhe szappanos oldatba mártott ruhával törölje le a szennyeződéseket és a port a szék alsó keretéről, karfáiról és szerkezetéről. Tisztítás után tiszta ruhával törölje szárazra.
A szövet üléshuzaton és a támlákon lévő enyhe foltok és szennyeződések eltávolíthatók szövet tisztítószerrel vagy enyhe szappanoldatba mártott ruhával. Porszívózza kárpitozott bútorokat tisztító tartozékkal ellátott porszívóval.

Figyelem!
A gázdugattyút semmilyen körülmények között nem szabad kinyitni, és csak a jelen kézikönyvben leírt módon szabad kezelni - lásd a 2. ábrát. A gázdugattyú állandó nyomás alatt áll, és halálos sérülést okozhat! A gázdugattyút csak engedéllyel rendelkező személyek cserélhetik vagy javíthatják.

RS

FISHBONE stolica je sertifikovana za 8 sati dnevnog sedenja, što je ujedno i maksimalno dnevno vreme sedenja na ovom proizvodu koje preporučuje proizvođač.

Svaka upotreba osim sedenja je nepoželjna i opasna (npr. sedenje na leđima ili naslonima za ruke, penjanje ili klečanje na stolici, itd.), jer može oštetiti proizvod ili izazvati povredu.

Stolica je dizajnirana samo za unutrašnju upotrebu. Koristite stolicu samo na ravnom i čvrstom podu. Koristite ceo deo sedišta stolice kada sedite.
Međutim, preporučujemo redovnu proveru navojnih spojeva odgovarajućim zatezanjem, odnosno min. dva puta godišnje. Ako je navojni spoj labav i ne može se normalno zategnuti, obratite se svom prodavcu za profesionalnu uslugu.
Ako je stolica oštećena ili ima oštećene delove, ne može se koristiti da biste izbegli štete po zdravlje ili imovinu.

Точкићи су погодни за меке и тврде подове.

Briga o proizvodu:
Obrišite prljavštinu i prašinu na donjem okviru, naslonima za ruke i konstrukciji stolice krpom namočenom u blagi rastvor sapuna. Kada se očisti, osušite stolicu čistom krpom.
Manje mrlje i nečistoće na presvlakama sedišta i naslona sedišta mogu se ukloniti proverenim sredstvom za čišćenje presvlaka ili krpom natopljenom blagim rastvorom sapuna. Koristite usisivač sa dodatkom namenjen za čišćenje tapaciranog nameštaja.

Oprez!
Gasni klip se ne sme otvarati ni pod kojim okolnostima i ne sme se njime rukovati na drugi način osim kako je prikazano u ovom uputstvu – videti sliku broj 2. Gasni klip je pod stalnim pritiskom i može biti fatalan! Gasni klip smeju da zamenjuju ili popravljaju samo ovlašćene osobe.

HR

Stolica FISHBONE certificirana je za 8 sati svakodnevnog sjedenja. To je maksimalno vrijeme dnevnog sjedenja koje preporučuje proizvođač.

Bilo kakva druga upotreba osim za sjedenje nepoželjna je i opasna (npr., sjedenje na naslonu za leđa ili ruke, penjanje ili klečanje na stolici itd.) jer može doći do oštećenja proizvoda ili ozljede.

Stolica je predviđena samo za upotrebu u zatvorenom prostoru. Stolicu koristite samo na stabilnom i ravnom podu. Prilikom sjedenja upotrijebite cijelu površinu sjedala.

Međutim, preporučujemo da najmanje dvaput godišnje provjerite zategnutost vijaka. Ako su vijci labavi i ne mogu se pritegnuti, obratite se dobavljaču radi servisa.

Ako je oštećena stolica ili njezini dijelovi, nemojte je upotrebljavati kako ne bi došlo do ozljeda ili materijalne štete.

Kotačići su prikladni za meke i tvrde podove.

Održavanje proizvoda:
Prašinu na donjem okviru, naslonima za ruke i konstrukciji stolice brišite krpom namočenom u otopinu blagog deterdženta. Stolicu osušite čistom krpom.
Manje mrlje i nečistoće na tapecirungu sjedala i naslona za ruke možete ukloniti odobrenim sredstvom za čišćenje tapecirunga ili krpom namočenom u otopinu blagog deterdženta. Usisavajte nastavkom predviđenim za čišćenje tapeciranog namještaja.

Oprez!
Klip plinskog amortizera ne smije se otvarati ni pod kojim okolnostima. Njime se smije rukovati samo na način prikazan u ovom priručniku (sl. 2). Plinski klip pod konstantnim je tlakom i otvaranje može biti fatalno! Plinski klip smiju mijenjati ili popravljati samo ovlaštene osobe.

ΕΛ

Η καρέκλα FISHBONE είναι πιστοποιημένη για καθημερινή χρήση 8 ωρών, που είναι και ο μέγιστος χρόνος χρήσης που συνιστά ο κατασκευαστής για το προϊόν αυτό.

Οποιαδήποτε άλλη χρήση του προϊόντος εκτός από την κανονική χρήση ως καθίσματος είναι ανεπιθύμητη και επικίνδυνη (π.χ. το να κάθεται κάποιος στην πλάτη ή στα υποβραχιόνια, να ανεβαίνει όρθιος ή να γονατίζει πάνω στην καρέκλα κλπ.), επειδή μια τέτοια χρήση μπορεί να προξενήσει ζημιά στο προϊόν ή να προκαλέσει τραυματισμό.

Η καρέκλα έχει σχεδιαστεί για χρήση μόνο σε εσωτερικό χώρο. Χρησιμοποιείτε την καρέκλα μόνο πάνω σε επίπεδο και στέρεο δάπεδο. Όταν κάθεστε, χρησιμοποιείτε όλη την επιφάνεια του τμήματος καθίσματος της καρέκλας.

Ωστόσο, συνιστούμε τακτική επιθεώρηση των βιδωτών συνδέσεων με κατάλληλη σύσφιξη, δηλαδή τουλάχιστον δύο φορές το χρόνο. Αν η βιδωτή σύνδεση έχει λασκάρει και δεν μπορεί να συσφιχτεί κανονικά, επικοινωνήστε με το τοπικό σας κατάστημα, για επαγγελματικό σέρβις.

Αν η καρέκλα ή οποιαδήποτε εξαρτήματά της έχουν υποστεί ζημιά, δεν επιτρέπεται να χρησιμοποιείται πλέον η καρέκλα, για την αποφυγή βλάβης της υγείας ή υλικών ζημιών.

Οι τροχοί είναι κατάλληλοι για μαλακά και σκληρά δάπεδα.

Φροντίδα του προϊόντος:
Σκουπίζετε ρύπους και σκόνη από το κάτω πλαίσιο, τα υποβραχιόνια και την κατασκευή της καρέκλας χρησιμοποιώντας ένα πανί που έχετε βρέξει σε ένα διάλυμα ήπιου απορρυπαντικού. Αφού καθαρίσετε την καρέκλα, στεγνώστε την σκουπίζοντάς την με ένα καθαρό πανί.
Μπορείτε να καθαρίσετε μικρούς λεκέδες και ρύπους στην υφασμάτινη επένδυση της περιοχής καθίσματος και των υποβραχιονίων χρησιμοποιώντας ένα εγκεκριμένο καθαριστικό ταπετσαρίας επίπλων ή ένα πανί που έχετε βρέξει σε ένα διάλυμα ήπιου απορρυπαντικού. Για καθαρισμό με ηλεκτρική σκούπα, χρησιμοποιείτε το εξάρτημα της σκούπας που προορίζεται για καθαρισμό ταπετσαρίας επίπλων.

Προσοχή!
Το έμβολο αερίου δεν επιτρέπεται να ανοιχτεί σε καμία περίπτωση και δεν επιτρέπεται ο χειρισμός του με οποιονδήποτε άλλο τρόπο εκτός από αυτόν που αναφέρεται στο παρόν εγχειρίδιο - δείτε την Εικ. αριθμ. 2. Το έμβολο αερίου βρίσκεται πάντα υπό πίεση και θα μπορούσε να προκαλέσει θανάσιμο τραυματισμό! Το έμβολο αερίου επιτρέπεται να αντικατασταθεί ή να επισκευαστεί μόνο από εξουσιοδοτημένα άτομα.

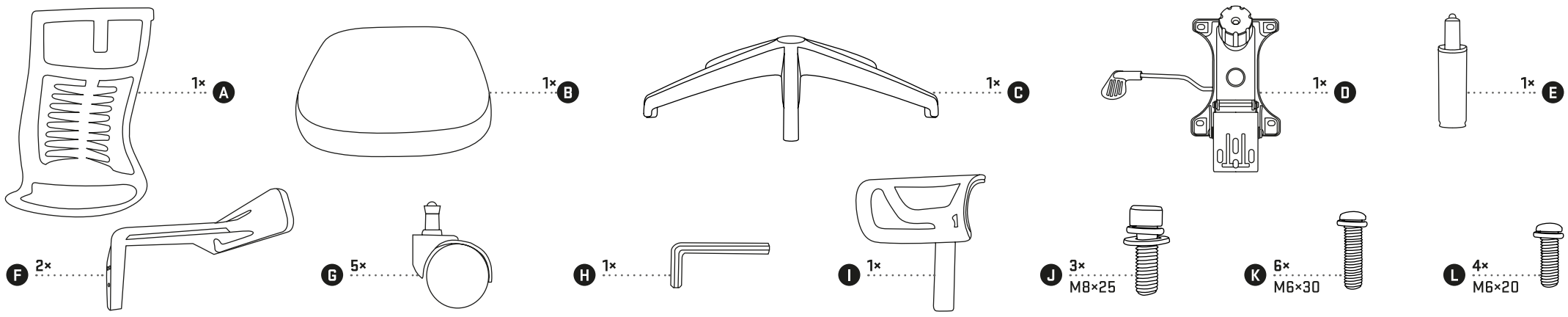
1× A
1× B
1× C
1× D
1× E
F 2×
G 5×
H 1×
I 1×
J 3× M8×25
K 6× M6×30
L 4× M6×20

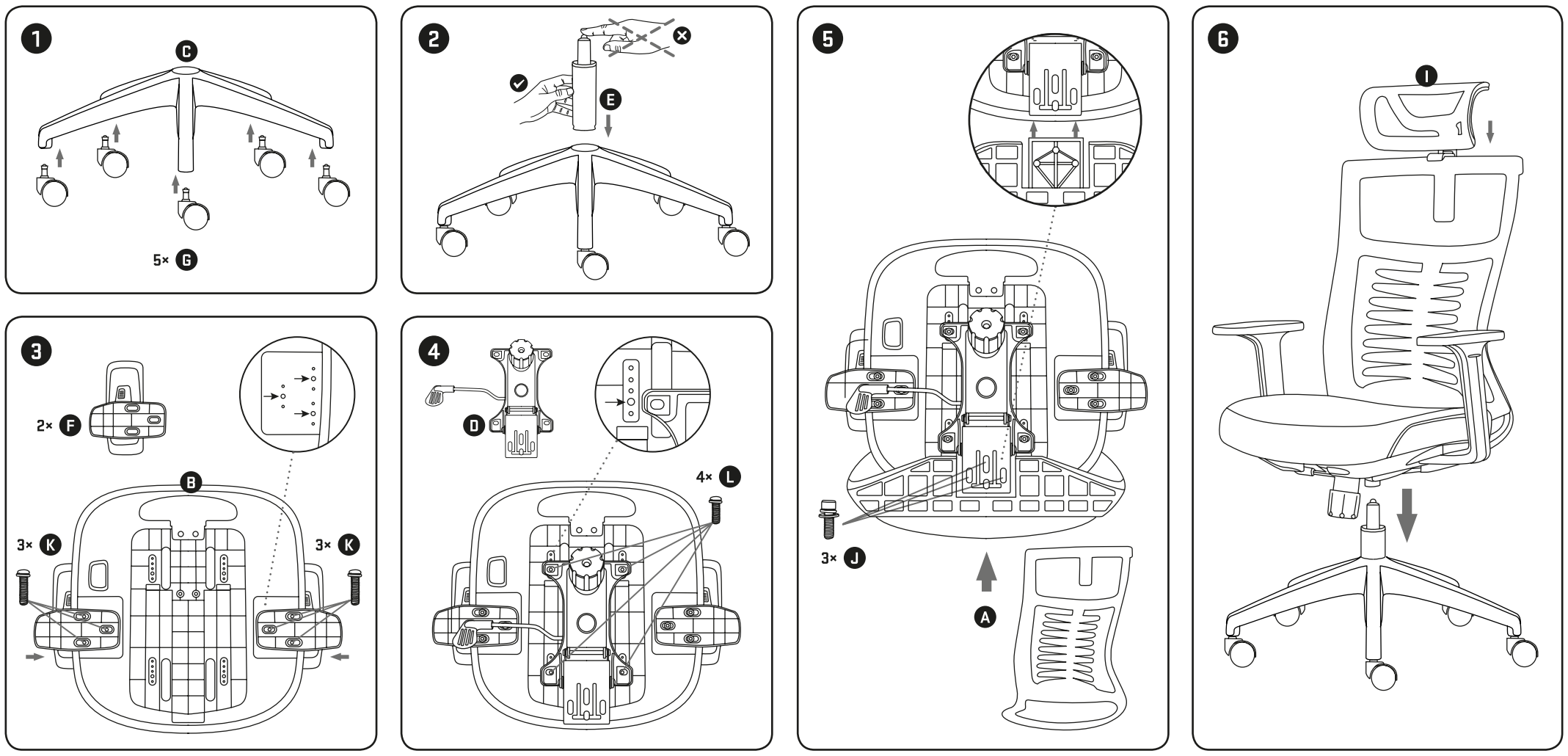
1
C
5× G
2
E
3
2× F
B
3× K
3× K
4
D
4× L
5
3× J
A
6
I

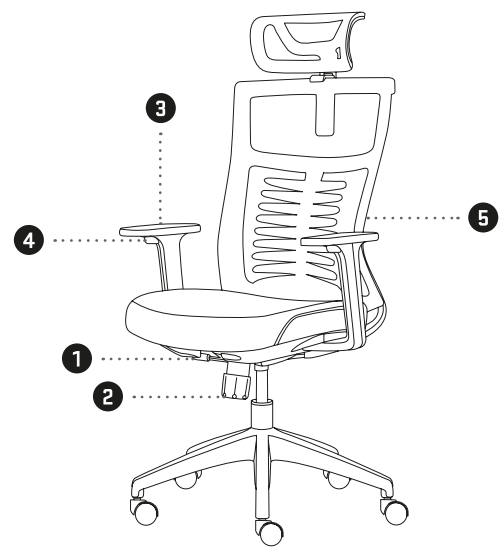
3
4
5
1
2

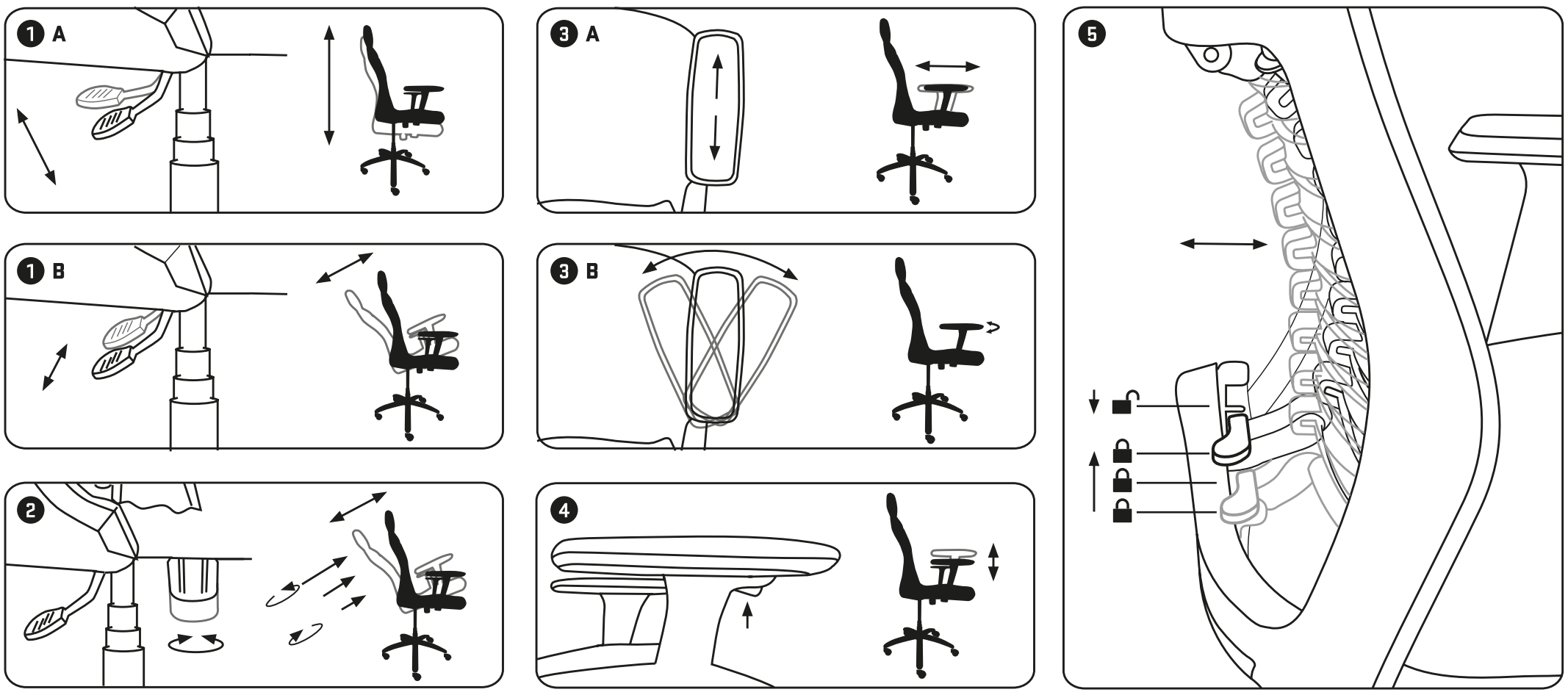
1 A
1 B
2
3 A
3 B
4
5