RETLUX

RSM 106, 107, 108

①

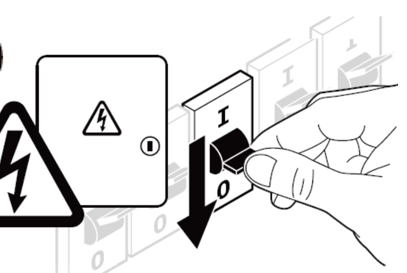

②

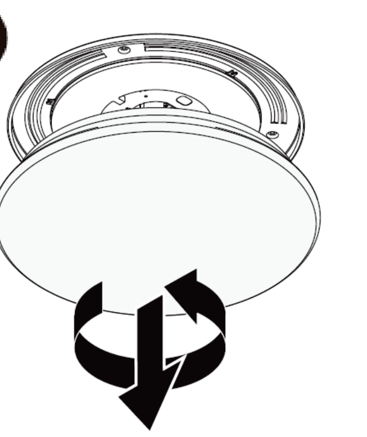

③

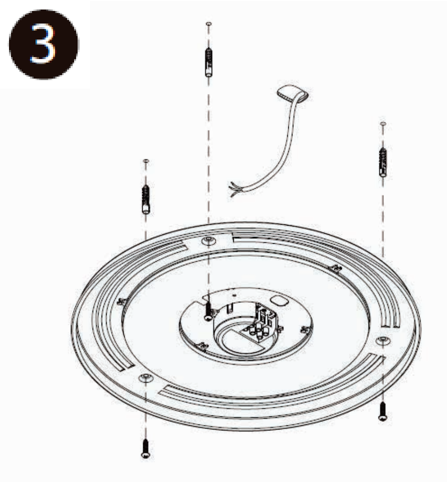

④

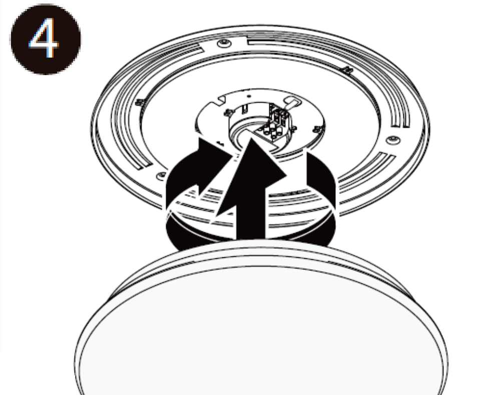

⑤

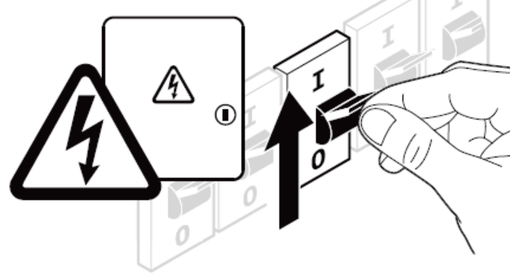

CZ

LED PŘISAZENÉ SVÍTIDLO
(Model RSM 106, 107, 108) ⌂
NÁVOD K POUŽITÍ

BEZPEČNOSTNÍ UPOZORNĚNÍ

Děkujeme za zakoupení produktu RETLUX. Dbejte na varovné upozornění při uvádění produktu do provozu, jinak by mohlo dojít ke škodám na zdraví nebo majetku. Výrobek není hračka určená pro děti! Čištění a údržba nesmějí být prováděny dětmi. Před použitím se ujistěte, že napětí ve vašem síťovém rozvodu odpovídá provoznímu napětí produktu.
Svítidlo je vhodné výhradně pro pevnou montáž. Před jakýmkoliv zásahem do svítidla, nebo prováděním údržby a servisu, je nutno svítidlo odpojit od elektrické sítě. Tuto činnost smí provádět pouze osoba znalá platných vyhlášek a způsobilá k činnostem. LED zdroj ve svítidle není vyměnitelný. Nezasahujte do vnitřního zapojení svítidla. V případě poškození jakékoliv části svítidla jej okamžitě vyřaďte z provozu.

OBSAH DODÁVKY

- Svítidlo, spojovací materiál k montáži (hmoždinky s vruty)

MONTÁŽ

- Vyjměte produkt z obalu.
- Vypněte přívod elektrické energie. ①
- Pootočením proti směru hodinových ručiček a současným tahem dolů sundejte kryt svítidla. ②
- Svítidlo připevněte pomocí montážního materiálu na pevný podklad, např. na stěnu, zeď, strop apod. Přiveďte fázový vodič do pozice L, nulový vodič do pozice N, ochranný vodič do pozice se symbolem ⏚ – uzemnění. Po nasunutí vodiče do příslušného otvoru zafixujte vodič ve svorkovnici utažením šroubku pomocí šroubováku vhodné velikosti. ③
- Následně nasaďte kryt svítidla přitlačením a pootočením ve směru hodinových ručiček. Tím je montáž svítidla dokončena. ④
- Můžete zapnout přívod elektrické energie. ⑤

TECHNICKÉ ÚDAJE

Model	Napětí	Příkon	CCT	Sv. tok	Vyz. úhel	Životnost	Rozměry
RSM 106	220–240 V AC, 50/60 Hz	12 W	4000 K	850 lm	120°	25 000 h.	∅ 220 × 70 mm
RSM 107		18 W		1260 lm			∅ 305 × 90 mm
RSM 108		24 W		1700 lm			∅ 320 × 100 mm

Optimální provozní podmínky: Teplota: -10 až +35 °C; relativní vlhkost: 10–60 %

OMEZENÍ ZÁRUKY

Technické informace, údaje a pokyny k instalaci, provoz a údržbu uvedené v tomto návodu k použití odpovídají poslednímu stavu při zadání návodu do tisku. Výrobce/dovozce nepřebírá odpovědnost za škody, které mohou vzniknout nedodržením pokynů v návodu, neodbornými opravami a nedovolenými změnami. Změny textu, provedení a technických údajů se mohou změnit bez předchozího upozornění. Ze záruky jsou vyloučeny závady, které vzniknou nepřiměřeným používáním, mechanické poškození, poškození pádem, přebarvení a neodborné čištění.

POUŽITÉ SYMBOLY

▣ Třída ochrany CLASS II

⌂ Pouze pro vnitřní použití. Používejte pouze v interiérech. IP20

CE Výrobek splňuje požadavky EU na něj kladené.

Výrobek je klasifikován jako elektrické zařízení podléhající směrnici o odpadních elektrických a elektronických zařízeních. Nevyhazujte do komunálního odpadu.

SK

LED NÁSTENNÉ SVIETIDLO
(Model RSM 106, 107, 108) ⌂
NÁVOD NA POUŽITIE

BEZPEČNOSTNÉ UPOZORNENIA

Ďakujeme za kúpu produktu RETLUX. Dbajte na varovné upozornenie pri uvádzaní produktu do prevádzky, inak by mohlo dôjsť ku škodám na zdraví alebo majetku. Výrobok nie je hračka určená pre deti! Čistenie a údržbu nesmú vykonávať deti. Pred použitím sa uistite, že napätie vo vašom sieťovom rozvode zodpovedá prevádzkovému napätiu produktu.
Svietidlo je vhodné výhradne na pevnú montáž. Pred akýmkoľvek zásahom do svietidla, alebo vykonávaním údržby a servisu, je nutné svietidlo odpojiť od elektrickej siete. Túto činnosť smie vykonávať iba osoba, ktorá pozná platné vyhlášky a je spôsobilá na činnosti. LED zdroj v svietidle nie je vymeniteľný. Nezasahujte do vnútorného zapojenia svietidla. V prípade poškodenia akejkoľvek časti svietidla ho okamžite vyraďte z prevádzky.

OBSAH DODÁVKY

- Svietidlo, spojovací materiál na montáž (rozperky so skrutkami)

MONTÁŽ

- Vyberte produkt z obalu.
- Vypnite prívod elektrickej energie. ①
- Pootočením proti smeru hodinových ručičiek a súčasným ťahom dole zložte kryt svietidla. ②
- Svietidlo pripevnite pomocou montážneho materiálu na pevný podklad, napr. na stenu, múr, strop a pod. Priveďte fázový vodič do pozície L, nulový vodič do pozície N, ochranný vodič do pozície so symbolom ⏚ – uzemnenie. Po nasunutí vodiča do príslušného otvoru zafixujte vodič vo svorkovnici utiahnutím skrutky pomocou skrutkovača vhodnej veľkosti. ③
- Následne nasaďte kryt svietidla pritlačením a pootočením v smere hodinových ručičiek. Tým je montáž svietidla dokončená. ④
- Môžete zapnúť prívod elektrickej energie. ⑤

TECHNICKÉ ÚDAJE

Model	Napätie	Príkon	CCT	Sv. tok	Vyž. uhol	Životnosť	Rozmery
RSM 106	220 – 240 V AC, 50/60 Hz	12 W	4 000 K	850 lm	120°	25 000 h	∅ 220 × 70 mm
RSM 107		18 W		1 260 lm			∅ 305 × 90 mm
RSM 108		24 W		1 700 lm			∅ 320 × 100 mm

Optimálne prevádzkové podmienky: Teplota: -10 až +35 °C; relatívna vlhkosť: 10 – 60 %

OBMEDZENIE ZÁRUKY

Technické informácie, údaje a pokyny na inštaláciu, prevádzku a údržbu uvedené v tomto návode na použitie zodpovedajú poslednému stavu pri zadaní návodu do tlače. Výrobca/dovozca nepreberá zodpovednosť za škody, ktoré môžu vzniknúť nedodržaním pokynov v návode, neodbornými opravami a nedovolenými zmenami. Zmeny textu, vyhotovenia a technických údajov sa môžu zmeniť bez predchádzajúceho upozornenia. Zo záruky sú vylúčené poruchy, ktoré vzniknú neprimeraným používaním, mechanické poškodenie, poškodenie pádom, prefarbenie a neodborné čistenie.

POUŽITÉ SYMBOLY

▣ Trieda ochrany CLASS II

⌂ Iba na vnútorné použitie. Používajte iba v interiéroch. IP20

CE Výrobok spĺňa požiadavky EÚ naň kladené.

Výrobok je klasifikovaný ako elektrické zariadenie podliehajúce smernici o odpadových elektrických a elektronických zariadeniach. Nevyhadzujte do komunálneho odpadu.

HU

LED MENNYEZETI LÁMPA
(RSM 106, 107, 108 típusok) ⌂
HASZNÁLATI ÚTMUTATÓ

BIZTONSÁGI FIGYELMEZTETÉSEK

Köszönjük Önnek, hogy megvásárolta a RETLUX márka termékét! A termékhez kapcsolódó figyelmeztetéseket és biztonsági előírásokat tartsa be, ellenkező esetben személyi sérüléseket vagy anyagi károkat okozhat. A termék nem játék! A terméket gyerekek nem tisztíthatják. A termék telepítése és használatba vétel előtt győződjön meg arról, hogy a hálózati feszültség megfelel-e készülék típuscímkéjén feltüntetett tápfeszültség értékének.
**A lámpát csak fixen felszerelve, és az elektromos hálózatra bekövetve szabad használni. A lámpán tisztítást, javítást vagy karbantartást csak feszültségmentesített állapotban szabad. A lámpát az elektromos hálózatról le kell választani. Elektromos bekötést vagy más elektromos munkát csak a vonatkozó szabványokat és előírásokat ismerő villanyszerelő szakember hajthat végre. A lámpában található LED fényforrást nem lehet kicserélni.
A lámpa bekötését ne változtassa meg. Ha a lámpán bármilyen sérülés van, akkor a lámpát használni tilos.**

A CSOMAGOLÁS TARTALMA

- Lámpa, szerelőanyag (tipli és facsavar)

SZERELÉS

- Vegye ki a terméket a csomagolásból.
- Az adott hálózati ágat feszültségmentesítse a kismegszakító lekapcsolásával. ①
- A burát forgassa el az óramutató járásával ellenkező irányba, majd vegye le. ②
- A lámpát szilárd és lapos felületre (pl. fal, mennyezet stb.) kell felszerelni, tiplik és csavarok segítségével. A fázis vezetéket csatlakoztassa az „L" jelű, a nulla vezetéket az „N" jelű kapocshoz. A földelő vezetéket a ⏚ jelű kapocsra kösse be. A vezeték lecsupaszított végét dugja a sorkapocs megfelelő furatába, majd a vezetéket a csavar meghúzásával rögzítse. ③
- A burát az óramutató járásával azonos irányba elforgatva szerelje vissza. Ezzel a lámpa szerelése kész. ④
- Az adott hálózati ágban bekapcsolhatja a kismegszakítót. ⑤

MŰSZAKI ADATOK

Típus	Feszültség	Teljesítményfelvétel	CCT	Fényáram	Sugárzási szög	Élettartam	Méretek
RSM 106	220–240 V AC, 50/60 Hz	12 W	4000 K	850 lm	120°	25 000 óra	∅ 220 × 70 mm
RSM 107		18 W		1260 lm			∅ 305 × 90 mm
RSM 108		24 W		1700 lm			∅ 320 × 100 mm

Optimális üzemeltetési feltételek: hőmérséklet -10 és +35 °C között; relatív páratartalom 10-60 %

KORLÁTOZOTT GARANCIA

A jelen használati útmutatóban található műszaki adatok, telepítési, használati és karbantartási előírások, a használati útmutató nyomdába adásakor voltak érvényben. A termék gyártója / forgalmazója nem vállal felelősséget a használati útmutatóban leírt utasítások be nem tartása, a termék rendeltetésétől eltérő jellegű használata, szakszerűtlen javítás vagy átalakítás miatt bekövetkezett károkért, meghibásodásokért vagy sérülésekért. Fenntartjuk a jogot a készülék műszaki adatainak és kivitelének előzetes bejelentés nélküli megváltoztatására. A garancia nem vonatkozik a rendeltetéstől eltérő használatra, a mechanikus sérülésekre, a színelváltozásokra, a készülék erőszakos megbontására, a szakszerűtlen tisztításokra.

ALKALMAZOTT JELEK

▣ Védelmi osztály: CLASS II

⌂ Csak beltéri használatra. Csak beltérben használja. IP20

CE A termék megfelel az adott termékekre vonatkozó összes EU műszaki és egyéb előírásnak.

A termék elektromos készülék, amelyet az élettartama végén az elektromos és elektronikus berendezésekre vonatkozó irányelvek figyelembe vételével kell megsemmisíteni. A terméket a háztartási hulladékok közé kidobni tilos.

PL

OPRAWA OŚWIETLENIOWA
(Model RSM 106, 107, 108) ⌂
INSTRUKCJA OBSŁUGI

INFORMACJE DOT. BEZPIECZEŃSTWA

Dziękujemy za zakup produktu firmy RETLUX. Należy zwrócić uwagę na ostrzeżenia podczas instalacji produktu, w przeciwnym wypadku mogłoby dojść do szkód na zdrowiu lub majątku. Produkt nie jest zabawką dla dzieci! Czyszczenie i konserwacja nie mogą być przeprowadzane przez dzieci. Przed użyciem należy się upewnić, że napięcie w sieci jest zgodne z napięciem roboczym produktu.
Produkt nadaje się wyłącznie do instalacji stacjonarnej. Należy odłączyć oprawę od sieci elektrycznej przed jakimikolwiek ingerencjami lub czynnościami konserwacyjnymi. Czynność ta może być wykonywana wyłącznie przez osobę znającą obowiązujące przepisy i posiadającą odpowiednie kwalifikacje. Źródło światła LED nie jest wymienne. Nie wolno ingerować w wewnętrzne połączenia oprawy. W przypadku uszkodzenia jakiejkolwiek części oprawy należy ją natychmiast wyłączyć.

ZAWARTOŚĆ OPAKOWANIA

- Oprawa, materiał łączący do montażu (kołki rozporowe z śrubami)

MONTAŻ

- Wyjmij produkt z opakowania.
- Odłącz doprowadzenie energii elektrycznej. ①
- Obróć przeciwnie do ruchu wskazówek zegara i jednocześnie pociągnij do dołu, aby zdjąć obudowę oprawy oświetleniowej. ②
- Przymocuj oprawę za pomocą materiału montażowego do solidnej podstawy, jak np. ściana, sufit itp. Doprowadź przewód fazowy do pozycji L, przewód zerowy do pozycji N, przewód ochronny do pozycji z symbolem ⏚ – uziemienie. Po włożeniu przewodu do odpowiedniego otworu należy zamocować przewód w listwie zaciskowej poprzez dokręcenie śruby za pomocą odpowiedniego śrubokrętu. ③
- Następnie załóż tylną pokrywę oprawy oświetleniowe poprzez dociśnięcie i obrócenie w kierunku ruchu wskazówek zegara. Montaż oprawy jest kompletny. ④
- Można włączyć doprowadzenie energii elektrycznej. ⑤

DANE TECHNICZNE

Model	Napięcie	Moc	CCT	Str. świetlny	Kąt świecenia	Żywotność	Wymiary
RSM 106	220–240 V AC, 50/60 Hz	12 W	4000 K	850 lm	120°	25 000 godz.	∅ 220 × 70 mm
RSM 107		18 W		1260 lm			∅ 305 × 90 mm
RSM 108		24 W		1700 lm			∅ 320 × 100 mm

Optymalne warunki pracy: Temperatura: Od -10 do +35 °C; wilgotność względna: 10–60 %

OGRANICZENIA GWARANCJI

Informacje techniczne, dane i instrukcje dotyczące instalacji, eksploatacji i konserwacji w niniejszej instrukcji odpowiadają ostatniemu stanowi podczas przekazania instrukcji do druku. Producent/importer nie ponosi odpowiedzialności za szkody, które mogą wyniknąć z powodu nieprzestrzegania instrukcji, nieprofesjonalnych napraw i niedozwolonych modyfikacji. Zmiany tekstu, projektu oraz specyfikacji technicznych mogą ulec zmianie bez uprzedniego powiadomienia. Gwarancja nie obejmuje szkód powstałych w wyniku niewłaściwego użytkowania, uszkodzeń mechanicznych, upadków, przebarwień i niewłaściwego czyszczenia.

ZASTOSOWANE SYMBOLE

▣ Stopień ochrony CLASS II

⌂ Wyłącznie do użytku wewnętrznego. Należy używać wyłącznie w pomieszczeniach zamkniętych. IP20

CE Produkt jest zgodny z nałożonymi na niego wymogami UE.

Produkt jest klasyfikowany jako urządzenie elektrycznie objęte dyrektywą w sprawie zużytych sprzętów elektrycznych i elektronicznych. Nie wolno wyrzucać wraz z odpadami komunalnymi.

EN

MOUNTED LED LIGHT
(Model RSM 106, 107, 108) ⌂
OPERATING MANUAL

SAFETY INSTRUCTIONS

Thank you for buying a RETLUX product. Pay attention to warnings when starting the product in operation, otherwise you can cause damage to health or property. The product is not a toy intended for children! Cleaning and maintenance must not be performed by children. Before using, make sure that the voltage in your power supply corresponds to the product's operating voltage.
The light is only suitable for fixed mounting. The light must be disconnected from the mains before any handling of the light or maintenance and servicing. This activity may only be performed by a person who is familiar with the applicable regulations and is suitable for those activities. LED source in the light is not replaceable. Do not interfere with the internal connection of the light. In the event of damage to any part of the light, stop using it immediately.

PACKAGE CONTENT

- Light, fastening material for mounting (screws with plastic anchors)

MOUNTING

- Remove the product from the packaging.
- Switch off power. ①
- Remove the light cover by rotating it counterclockwise and pulling it down at the same time. ②
- Attach the light to a solid foundation using the mounting material, e.g. to a wall, a ceiling, etc. Bring the phase conductor in the L position, the neutral conductor in the N position, the protective conductor in the position marked by the symbol ⏚ – grounding. After inserting the conductor into the appropriate hole, fix the conductor in the terminal box by tightening the screw using a screwdriver of suitable size. ③
- Then replace the light cover by pushing it and turning it clockwise. This completes the mounting of the light. ④
- You can turn on the power. ⑤

SPECIFICATIONS

Model	Voltage	Power input	CCT	Lum. flux	Beam angle	Service life	Dimensions
RSM 106	220–240 V AC, 50/60 Hz	12 W	4000 K	850 lm	120°	25,000 h.	∅ 220 × 70 mm
RSM 107		18 W		1260 lm			∅ 305 × 90 mm
RSM 108		24 W		1700 lm			∅ 320 × 100 mm

Optimal operating conditions: Temperature: -10 to +35°C; relative humidity: 10-60 %

WARRANTY LIMITATIONS

The technical information, installation, operation and maintenance information and instructions in this manual correspond to the latest state before the manual was printed. The manufacturer/importer does not assume responsibility for damages that may result from failure to follow instructions in the manual, unprofessional repairs and unauthorized changes. Changes to text, design and technical specifications may occur without prior notice. The warranty excludes damages incurred by improper use, mechanical damage, falls, repainting and inexpert cleaning.

USED SYMBOLS

▣ Protection class CLASS II

⌂ For indoor use only. Use only indoors. IP20

CE The product meets EU requirements.

The product is classified as an electrical appliance subject to the Directive on electrical and electronic equipment waste. Do not dispose of it in municipal waste.

DE

LED WANDLEUCHTE
(Modell RSM 106, 107, 108) ⌂
GEBRAUCHSANWEISUNG

SICHERHEITSHINWEISE

Wir bedanken uns, dass Sie ein Produkt der Marke RETLUX erworben haben. Befolgen Sie bei der Inbetriebnahme des Produktes sämtliche Warnhinweise, um Gesundheits- oder Vermögensschäden zu vermeiden. Das Produkt ist kein Spielzeug! Kinder dürfen keine Reinigungs- oder Wartungsarbeiten vornehmen. Vergewissern Sie sich vor dem Gebrauch, dass die Netzspannung mit der Betriebsspannung des Produktes übereinstimmt.
Die Leuchte ist ausschließlich für eine feste Montage bestimmt. Ehe Sie Eingriffe, Wartungs- und Servicearbeiten an der Leuchte vornehmen, sollte diese vom Stromnetz getrennt werden. Diese Tätigkeit dürfen nur hierzu befähigte Personen vornehmen, die überdies mit den gültigen Verordnungen bekannt gemacht wurde. Die LED-Quelle ist nicht austauschbar. Greifen Sie nicht in die Innenschaltung der Leuchte ein. Stellen Sie eine Beschädigung an irgendeinem Teil der Leuchte fest, sollte die Leuchte unverzüglich außer Betrieb gesetzt werden.

INHALT DER LIEFERUNG

- Leuchte, Verbindungsmaterial für die Montage (Dübeln mit Holzschrauben)

MONTAGE

- Entfernen Sie die Verpackung.
- Schalten Sie den Strom ab. ①
- Nehmen Sie den Deckel der Leuchte ab, indem Sie diesen entgegen dem Uhrzeigersinn drehen und zugleich nach unten ziehen. ②
- Befestigen Sie die Leuchte mit Hilfe von Montagematerial an eine feste Unterlage (z.B. Wand, Mauer, Decke). Der Außenleiter gehört in die L-Öffnung, der Neutralleiter in die N-Öffnung und der Schutzleiter in die Position mit dem Erdungssymbol ⏚. Sobald Sie den Leiter in die zuständige Öffnung gesteckt haben, benutzen Sie einen passenden Schraubenzieher und ziehen die jeweilige Schraube nach, um den Leiter in der Lüsterklemme zu fixieren. ③
- Setzen Sie den Deckel der Leuchte auf, indem Sie diesen andrücken und im Uhrzeigersinn drehen. Die Montage ist abgeschlossen. ④
- Sie können den Strom einschalten. ⑤

TECHNISCHE ANGABEN

Modell	Spannung	Anschlusswert	CCT	Lichtstrom	Strahlungswinkel	Lebensdauer	Ausmaße
RSM 106	220–240 V AC, 50/60 Hz	12 W	4000 K	850 lm	120°	25 000 h.	∅ 220 × 70 mm
RSM 107		18 W		1260 lm			∅ 305 × 90 mm
RSM 108		24 W		1700 lm			∅ 320 × 100 mm

Optimale Betriebsbedingungen: Temperatur: -10 bis +35 °C; relative Luftfeuchtigkeit: 10-60 %

BESCHRÄNKTE GARANTIEANSPRÜCHE

Die in dieser Gebrauchsanweisung angeführten technischen Informationen, Angaben und Anweisungen bzgl. der Installation, des Betriebes und der Wartung entsprechen dem aktuellen Stand zum Zeitpunkt der Vergabe des Druckauftrages für diese Gebrauchsanweisung. Der Hersteller/Importeur übernimmt keine Verantwortung für Schäden, die auf die Nichteinhaltung der in dieser Anleitung angeführten Hinweise, unsachgemäße Reparaturen sowie unberechtigte Änderungen zurückzuführen sind. Der Text, die Ausführung sowie technische Angaben können ohne vorherige Mitteilung geändert werden. Von der Garantieleistung ausgeschlossen sind Mängel, die auf einen unangemessenen Gebrauch, mechanische Beschädigungen, Beschädigung durch Sturz, Umfärbungen und eine unsachgemäße Reinigung zurückzuführen sind.

BENUTZTE SYMBOLE

▣ Schutzklasse CLASS II

⌂ Nur für die Innenanwendung. Nur in Innenräumen benutzen. IP20

CE Das Produkt erfüllt die Anforderungen der EU.

Das Produkt wurde als Elektrogerät klassifiziert, dass der Richtlinie über elektrische und elektronische Altgeräte unterliegt. Niemals als gewöhnlichen Haushaltsmüll entsorgen.

FR

LUMINAIRE DEL FIXE
(Modèle RSM 106, 107, 108) ⌂
MANUEL D'UTILISATION

CONSIGNES DE SECURITE

Nous vous remercions de l'achat d'un produit RETLUX. Veillez à l'avertissement lors de la mise en service du produit, autrement, il existe un risque de dommages et d'atteinte à la santé et aux biens. Le produit n'est pas un jouet pour enfants ! Le nettoyage et l'entretien ne doivent pas être faits par des enfants. Avant l'utilisation, vérifiez que la tension de votre secteur électrique correspond à la tension de service du produit.
Le luminaire est exclusivement adapté à un montage fixe. Avant toute intervention sur le luminaire ou avant l'entretien ou la réparation, il est indispensable de débrancher le luminaire du secteur électrique. Cette activité ne peut être réalisée que par une personne ayant connaissance des normes en vigueur et habilitée à la tâche. La source DEL du luminaire n'est pas remplaçable. N'intervenez pas sur les connexions internes du luminaire. En cas d'endommagement de toute partie du luminaire, mettez-le immédiatement hors service.

CONTENU DE LA LIVRAISON

- Luminaire, matériel de raccordement pour le montage (chevilles avec vis).

MONTAGE

- Retirez le produit de son emballage.
- Eteignez la source d'alimentation électrique. ①
- Tournez contre le sens des aiguilles d'une montre en tirant vers le bas pour retirer le cache du luminaire. ②
- Fixez le luminaire sur un support rigide à l'aide du matériel de montage, par exemple sur la cloison, le mur, le plafond, etc. Fixez le conducteur de phase en position L, le conducteur neutre en position N, le conducteur de protection dans la position avec le symbole ⏚ – terre. Après avoir inséré le conducteur dans l'orifice correspondant, fixez le conducteur dans la borne en serrant la vis avec un tournevis de taille adaptée. ③
- Fixez ensuite le cache du luminaire en pressant et en tournant dans le sens des aiguilles d'une montre. Le montage du luminaire est alors terminé. ④
- Vous pouvez allumer l'alimentation en énergie électrique. ⑤

DONNEES TECHNIQUES

Modèle	Tension	Puissance consommée	Temp.	Flux lum.	Angle éclairage	Longévité	Dimensions
RSM 106	220–240 V AC, 50/60 Hz	12 W	4000 K	850 lm	120°	25 000 h.	∅ 220 × 70 mm
RSM 107		18 W		1260 lm			∅ 305 × 90 mm
RSM 108		24 W		1700 lm			∅ 320 × 100 mm

Conditions de fonctionnement optimales : température : -10 à +35 °C ; humidité relative : 10–60 %

LIMITATION DE GARANTIE

Les informations techniques, les données et informations pour l'installation, le service et l'entretien figurant dans le présent manuel d'utilisation correspondent au dernier état lors de la mise à l'impression du manuel. Le constructeur/fournisseur ne peut être tenu responsable pour des dommages susceptibles d'apparaître du fait du non-respect des instructions du manuel, de réparations et modifications non autorisées. Le texte, la réalisation et les données techniques peuvent changer sans avertissement préalable. Sont exclus de la garantie les défauts apparus suite à une utilisation inappropriée, les dommages mécaniques, les dommages par chute, les changements de couleur et le nettoyage inadéquat.

SYMBOLES UTILISES

▣ Classe de protection CLASS II

⌂ Pour un usage uniquement en intérieur. Utilisez uniquement à l'intérieur. IP20

CE Le produit est conforme aux exigences européennes correspondantes.

Le produit est classé comme équipement électronique régi par la directive relative aux déchets électriques et électroniques. Ne jetez pas avec les ordures ménagères.

LAMPADA A LED MONTATA

IT

(Modello RSM 106, 107, 108) ⌂

MANUALE D'USO

ISTRUZIONI DI SICUREZZA

Grazie per aver acquistato un prodotto RETLUX. Prestare attenzione alle avvertenze quando si mette in funzione il prodotto, in caso contrario è possibile causare danni alla salute o alla proprietà. Il prodotto non è un giocattolo destinato ai bambini! Pulizia e manutenzione non devono essere eseguite da bambini. Prima dell'uso, assicurarsi che la tensione dell'alimentazione corrisponda alla tensione di funzionamento del prodotto.

La lampada è adatta solo per il montaggio fisso. La lampada deve essere scollegata dalla rete elettrica prima di qualsiasi manipolazione o intervento di manutenzione e riparazione. Questa attività può essere eseguita esclusivamente da una persona che ha familiarità con le normative applicabili ed è adatta per quelle attività. La sorgente LED nella lampada non è sostituibile. Non interferire con il collegamento interno della lampada. In caso di danneggiamento di qualsiasi parte della lampada, smettere di utilizzarla immediatamente.

CONTENUTO DELLA CONFEZIONE

- Lampada, materiale di fissaggio per montaggio (viti con tasselli in plastica)

MONTAGGIO

- Togliere il prodotto dalla confezione.
- Staccare la corrente elettrica. ①
- Rimuovere il coperchio della luce ruotandolo in senso antiorario e tirandolo contemporaneamente verso il basso. ②
- Fissare la lampada a una base solida utilizzando il materiale di montaggio, ad esempio a parete, a soffitto, ecc. Portare il conduttore di fase in posizione L, il conduttore neutro in posizione N, il conduttore di protezione nella posizione contrassegnata dal simbolo ⏚ – messa a terra. Dopo aver inserito il conduttore nel foro appropriato, fissare il conduttore nella morsettiera avvitando la vite con un cacciavite di dimensioni adeguate. ③
- Quindi rimontare il coperchio della lampada spingendolo e ruotandolo in senso orario. In questo modo si completa il montaggio della lampada. ④
- Ora è possibile ricollegare la corrente elettrica. ⑤

CARATTERISTICHE

Modello	Tensione	Potenza in ingresso	CCT	Flusso in lumen	Angolo del fascio di luce	Vita di impiego	Dimensioni
RSM 106	220–240 V AC, 50/60 Hz	12 W	4000 K	850 lm	120°	25.000 ore	∅ 220 × 70 mm
RSM 107		18 W		1260 lm			∅ 305 × 90 mm
RSM 108		24 W		1700 lm			∅ 320 × 100 mm

Condizioni di funzionamento ottimali: Temperatura: da -10 a +35° C; umidità relativa: da 10 a 60 %

LIMITAZIONI DI GARANZIA

Le informazioni tecniche, di installazione, d'uso e di manutenzione e le istruzioni di questo manuale corrispondono allo stato più recente prima che il manuale fosse stampato. Il fabbricante/importatore non assume alcuna responsabilità per danni che possono derivare dalla mancata osservanza delle istruzioni contenute nel manuale, da riparazioni non professionali e da modifiche non autorizzate. Modifiche al testo, al design e alle specifiche tecniche possono essere apportate senza preavviso. La garanzia non copre eventuali danni causati da uso improprio, danni meccanici, cadute, riverniciatura e pulizia inesperta.

SIMBOLI UTILIZZATI

▣ Classe di protezione CLASSE II

⌂ Solo per uso in interni. Utilizzare solo in ambiente interno. IP20

CE Il prodotto soddisfa i requisiti UE.

Il prodotto è classificato come un elettrodomestico soggetto alla Direttiva sullo smaltimento di apparecchiature elettriche ed elettroniche. Non smaltire nei rifiuti urbani indifferenziati.

LUZ LED MONTADA

ES

(Modelo RSM 106, 107, 108) ⌂

MANUAL DE FUNCIONAMIENTO

INSTRUCCIONES DE SEGURIDAD

Gracias por comprar un producto RETLUX. Preste atención a las advertencias cuando ponga el producto en funcionamiento, de lo contrario puede provocar daños en la salud o a la propiedad. ¡El producto no es un juguete diseñado para niños! Las tareas de limpieza y mantenimiento no deben ser realizadas por niños. Antes de usar, asegúrese de que el voltaje en su fuente de alimentación se corresponda con el voltaje de funcionamiento del producto.

La luz no es apropiada para montaje fijo. La luz debe ser desconectada de los tomacorrientes antes de manipular la luz o de realizar tareas de mantenimiento. Esta tarea solo puede ser realizada por una persona familiarizada con las reglamentaciones pertinentes y que sea apropiada para dicha tarea. La fuente LED en la luz no puede ser cambiada. No interfiera con la conexión interna de la luz. En caso de daño a cualquier parte de la luz, deje de usarla de inmediato.

CONTENIDOS DEL PAQUETE

- Luz, materiales de sujeción para el montaje (tornillos con tarugos plásticos).

MONTAJE

- Retire el producto del empaque.
- Apague la alimentación. ①
- Retire la cubierta de la luz girándola en sentido contrario a las agujas del reloj y tirando hacia abajo al mismo tiempo. ②
- Instale la luz sobre una base sólida usando el material de montaje, por ejemplo una pared, un techo, etc. Coloque el conductor de fase en la posición L, el conductor de neutro en la posición N, el conductor de protección en la posición marcada por el símbolo ⏚ – masa. Luego de insertar el conductor en el orificio apropiado, fije el conductor en la caja de terminales ajustando el tornillo con un destornillador del tamaño apropiado. ③
- Luego, vuelva a colocar la cubierta de la luz empujando y girándola en el sentido de las agujas del reloj. Esto completa el montaje de la luz. ④
- Ahora puede encender la alimentación. ⑤

ESPECIFICACIONES

Modelo	Voltaje	Potencia de entrada	CCT	Flujo luminoso	Ángulo del haz de luz	Vida útil	Dimensiones
RSM 106	220–240 V AC, 50/60 Hz	12 W	4000 K	850 lm	120°	25.000 h.	∅ 220 × 70 mm
RSM 107		18 W		1260 lm			∅ 305 × 90 mm
RSM 108		24 W		1700 lm			∅ 320 × 100 mm

Condiciones de funcionamiento óptimas: Temperatura: -10 a +35 °C; humedad relativa: 10-60 %

LIMITACIONES DE LA GARANTÍA

La información e instrucciones técnicas, de instalación, funcionamiento y mantenimiento de este manual corresponden al último estado antes de la impresión del manual. El fabricante/importador no asume ninguna responsabilidad por daños que pudieran resultar por el hecho de no seguir las instrucciones en el manual, por reparaciones no profesionales y cambios no autorizados. Puede haber cambios en el texto, el diseño y las especificaciones técnicas sin previo aviso. A garantía no incluye los daños causados por uso inapropiado, los daños mecánicos, fallas, repintura y limpieza inexperta.

SÍMBOLOS USADOS

▣ Clase de protección CLASE II

⌂ Solo para uso en interiores. Use solo en interiores, IP20

CE El producto cumple con los requisitos de la UE.

El producto está clasificado como un artefacto eléctrico sujeto a la Directiva acerca de equipos eléctricos y electrónicos para desecho. No desechar con los residuos municipales.

FISKNA VANJSKA SVJETILJKA

HR/BS

(Model RSM 106, 107, 108) ⌂

UPUTA ZA UPORABU

SIGURNOSNA UPOZORENJA

Hvala vam na kupnji proizvoda RETLUX. Obratite pažnju na upozorenja i sigurnosne upute pri stavljanje proizvoda u uporabu jer bi u suprotnom moglo doći do ozljeda ili materijalnih šteta. Ovaj proizvod nije igračka za djecu! Čišćenje i održavanje ne smije biti povjereno djeci. Prije uporabe provjerite odgovara li napon u vašem električnom razvodu radnom naponu proizvoda.

Svjetiljka je pogodna isključivo za fisknu montažu. Prije bilo kojeg zahvata na svjetiljci, održavanja ili servisa, nužno je svjetiljku odvojiti od izvora električne energije. To smije izvesti samo osoba upoznata s mjerodavnim propisima i kvalificirana za takve poslove. LED svijetleće tijelo nije odvojivo. Nemojte izvoditi nikakav zahvat na ožičenju svjetiljke. Dođe li do oštećenja bilo kojeg dijela svjetiljke, odmah je prestanite upotrebljavati.

SADRŽAJ PAKIRANJA

- Svjetiljka, spojni pribor za postavljanje (vijci sa sidrima)

POSTAVLJANJE

- Izvadite proizvod iz ambalaže.
- Isključite napajanje. ①
- Skinite poklopac svjetiljke istodobnim okretanjem u smjeru suprotnom od kazaljke na satu i povlačenjem prema dolje. ②
- Pričvrstite svjetiljku montažnim priborom na čvrstu podlogu, kao što su pregrade, zidovi, stropovi i sl. Priključite fazni vod na točku L, neutralni vod na točku N, a zemlju na točku označenu kao uzemljenje – ⏚. Nakon umetanja vodiča u odgovarajuće otvore, fiksirate ih u priključnom bloku pritezanjem vijka pomoću odgovarajućeg odvijača. ③
- Zatim vratite poklopac svjetiljke tako da ga gurnete i okrenete u smjeru kazaljke na satu. Time je postavljanje svjetiljke završeno. ④
- Možete uključiti napajanje. ⑤

TEHNIČKI PODACI

Model	Napon	Snaga	CCT	Snop svjetla	Vidljivi ugao	Radni vijek	Dimenzije
RSM 106	220–240 V AC, 50/60 Hz	12 W	4000 K	850 lm	120°	25.000 h.	∅ 220 × 70 mm
RSM 107		18 W		1260 lm			∅ 305 × 90 mm
RSM 108		24 W		1700 lm			∅ 320 × 100 mm

Optimalni uvjeri rada: Temperatura: -10 do +35 °C; relativna vlaga: 10–60 %

OGRANIČENO JAMSTVO

Tehničke informacije podaci i uvjeti za ugradnju korištenje i održavanje koje su navedene u ovoj uputi za uporabu odgovaraju najaktualnijoj verziji tih uputa u trenutku tiskanja. Proizvođač i dobavljač ne prihvaćaju odgovornost za štete koje mogu nastati nepoštivanjem uputa u uputama za uporabu, nestručnim popravcima i nedopuštenim izmjenama. Tekst, izgled i tehnički podaci mogu biti promijenjeni bez prethodne najave. Jamstvo neće vrijediti za neispravnosti koje su nastale zbog neodgovarajuće upotrebe kao što su nepravilna upotreba, mehanička oštećenja, posljedice pada, prebojavanje i nepravilno čišćenje.

UPOTREBLJENE OZNAKE

▣ Razred zaštite II

⌂ Isključivo uporabu u zatvorenom prostoru. Upotrebljavajte isključivo u zatvorenom prostoru. IP20

CE Proizvod koji zadovoljava norme EU.

Ovaj proizvod je razvrstan kao električni uređaji koji podliježe odlaganju sukladno direktivi o odlaganju električne i elektroničke opreme. Ovaj proizvod nemojte odlagati u komunalni otpad.

FIKSNA SPOLJNA LAMPA

SR/ME

(Model RSM 106, 107, 108) ⌂

UPUTSTVO ZA UPOTREBU

BEZBEDNOSNA UPOZORENJA

Hvala vam na kupovini proizvoda RETLUX. Obratite pažnju na upozorenja i sigurnosna uputstva pri stavljanju proizvoda u upotrebu jer bi u suprotnom moglo doći do povreda ili materijalne štete. Ovaj proizvod nije igračka za decu! Čišćenje i održavanje ne sme biti povereno deci. Pre upotrebe proverite da li napon u vašoj strujnoj utičnici odgovara radnom naponu proizvoda.

Lampa je namenjena isključivo za fiksnu montažu. Pre bilo kog zahvata, održavanja ili servisa, lampa se mora odvojiti od izvora električne energije. To sme da radi samo osoba upoznata s odgovarajućim propisima i kvalifikovana za takve poslove. LED izvor svetlosti nije odvojiv. Nemojte izvoditi nikakve zahvate na ožičenju lampe. Ako dođe do oštećenja bilo kog dela lampe, odmah prestanite da je koristite.

SADRŽAJ PAKOVANJA

- Lampa, pribor za spajanje pri montaži (zavrtnji sa sidrima)

MONTAŽA

- Izvadite proizvod iz ambalaže.
- Isključite napajanje. ①
- Skinite poklopac svetiljke istovremenim okretanjem u smeru suprotnom od kazaljke na satu i povlačenjem prema dole. ②
- Pričvrstite svetiljku montažnim priborom na čvrstu podlogu, kao što je pregrada, zid, plafon i sl. Priključite fazni vod na tačku L, neutralni vod na tačku N, a zaštitni vod na tačku označenu kao uzemljenje – ⏚. Nakon umetanja vodova u odgovarajuće otvore, fiksirajte ih u priključnom bloku pritezanjem vijka pomoću odgovarajućeg odvijača. ③
- Zatim vratite poklopac svetiljke tako što ćete ga gurnuti i okrenuti u smeru kazaljke na satu. Time je montaža lampe završena. ④
- Možete uključiti napajanje. ⑤

TEHNIČKI PODACI

Model	Napon	Snaga	CCT	Snop svetla	Vidljivi ugao	Radni vek	Dimenzije
RSM 106	AC 220–240 V ~ 50/60 Hz	12 W	4000 K	850 lm	120°	25.000 h	∅ 220 × 70 mm
RSM 107		18 W		1260 lm			∅ 305 × 90 mm
RSM 108		24 W		1700 lm			∅ 320 × 100 mm

Optimalni uslovi rada: Temperatura: -10 do +35 °C; relativna vlaga: 10–60 %

OGRANIČENA GARANCIJA

Tehničke informacije, podaci i uslovi za ugradnju, korišćenje i održavanje koji su navedeni u ovom uputstvu za upotrebu odgovaraju najaktuelnijoj verziji tog uputstva u trenutku štampanja. Proizvođač i dobavljač ne prihvataju odgovornost za štetu koja može nastati nepoštovanjem uputstva za upotrebu, nestručnim popravkama i nedopuštenim izmenama. Tekst, izgled i tehnički podaci mogu biti promenjeni bez prethodne najave. Garancija neće važiti za nepravilnosti koje su nastale zbog neodgovarajuće upotrebe, mehaničkih oštećenja, posledica pada, farbanja i nepravilnog čišćenja.

UPOTREBLJENE OZNAKE

▣ Nivo zaštite II

⌂ Isključivo za upotrebu u zatvorenom prostoru. Upotrebljavajte isključivo u zatvorenom prostoru. IP20

CE Proizvod koji zadovoljava standarde EU.

Ovaj proizvod je klasifikovan kao električni uređaji koji podleže odlaganju u skladu s Direktivom o otpadu od električne i elektronske opreme. Ovaj proizvod nemojte odlagati u komunalni otpad.

DISPOZITIV DE ILUMINARE CU LED INSTALAT

RO

(Model RSM 106, 107, 108) ⌂

MANUAL DE UTILIZARE

INSTRUCȚIUNI DE SIGURANȚĂ

Vă mulțumim pentru cumpărarea produsului RETLUX. Acordați atenție avertizărilor atunci când puneți în funcțiune produsul, în caz contrar se pot produce vătămări corporale sau daune materiale. Produsul nu este o jucărie destinată copiilor! Operațiunile de curățare și de întreținere nu trebuie să fie efectuate de copii. Înainte de utilizare, asigurați-vă că tensiunea din rețeaua dvs. de alimentare electrică corespunde tensiunii de funcționare a produsului.

Dispozitivul de iluminare este destinat numai pentru montare fixă. Dispozitivul de iluminare trebuie deconectat de la rețeaua de alimentare cu energie înainte de orice operații de manipulare a dispozitivului sau de întreținere și service. Aceste activități pot fi efectuate numai de către o persoană care cunoaște reglementările aplicabile și este potrivită pentru respectivele activități. Sursa cu LED din dispozitivul de iluminare nu se poate înlocui. Nu interferați cu conexiunea internă a dispozitivului de iluminare. În cazul deteriorării oricărei părți a dispozitivului de iluminare, opriți imediat utilizarea acestuia.

CONȚINUTUL AMBALAJULUI

- Dispozitiv de iluminare, material de fixare pentru instalare (șuruburi cu ancore din plastic)

INSTALARE

- Scoateți produsul din ambalaj.
- Întrerupeți alimentarea cu energie electrică. ①
- Scoateți capacul dispozitivului de iluminare prin rotirea acestuia în sens invers acelor de ceasornic și trăgându-l în același timp. ②
- Atașați dispozitivul de iluminare la o fundație solidă utilizând materialul de montare, de ex. la un perete, un tavan etc. Fixați conductorul de fază în poziția L, conductorul neutru în poziția N, conductorul de protecție în poziția marcată de simbolul ⏚ – împământare. După introducerea conductorului în orificiul corespunzător, consolidați conductorul în cutia de borne prin strângerea șurubului cu ajutorul unei șurubelnițe de dimensiune potrivită. ③
- Apoi montați la loc capacul dispozitivului de iluminare împingându-l și rotindu-l în sensul acelor de ceasornic. Această acțiune finalizează instalarea dispozitivului de iluminare. ④
- Puteți să porniți alimentarea cu energie. ⑤

SPECIFICAȚII

Model	Tensiune	Putere de intrare	Temperatura de culoare corelată	Fluxul măsurat în lumeni	Unghiul fascicolului	Durata de viață	Dimensiuni
RSM 106	220 – 240 V c.a., 50/60 Hz	12 W	4000 K	850 lm	120°	25.000 ore	∅ 220 × 70 mm
RSM 107		18 W		1260 lm			∅ 305 × 90 mm
RSM 108		24 W		1700 lm			∅ 320 × 100 mm

Condiții optime de funcționare: Temperatură: între -10 °C și +35 °C; umiditate relativă: între 10 % și 60 %

LIMITELE GARANȚIEI

Informațiile tehnice, informațiile și instrucțiunile despre instalare, operare și întreținere din acest manual corespund celei mai recente forme înainte de tipărirea manualului. Producătorul/importatorul nu își asumă nicio responsabilitate pentru deteriorările care pot rezulta din nerespectarea instrucțiunilor din manual, din reparațiile efectuate de neprofesioniști și din modificările neautorizate. Modificări la text, design și specificații tehnice se pot produce fără o notificare prealabilă. Garanția exclude deteriorările produse de utilizarea necorespunzătoare, deteriorările mecanice, căderile, revopsirile și operațiunile de curățare efectuate de neprofesioniști.

SIMBOLURI UTILIZATE

▣ Clasă de protecție CLASA II

⌂ Numai pentru utilizare în interior. Utilizați numai în spațiile din interior. IP20

CE Produsul respectă cerințele UE.

Produsul este clasificat ca un aparat electric care se supune prevederilor Directivei 2012/19/UE privind deșeurile de echipamente electrice și electronice. Nu eliminați la deșeuri împreună cu deșeurile municipale.

СВЕТОДИОДНЫЙ НАКЛАДНОЙ СВЕТИЛЬНИК

RU

(Модель RSM 106, 107, 108) ⌂

РУКОВОДСТВО ПО ПРИМЕНЕНИЮ

ПРЕДУПРЕЖДЕНИЯ ОБ ОПАСНОСТИ

Благодарим вас за покупку продукта RETLUX. Соблюдайте меры предосторожности при приведении устройства в действие, в противном случае может быть причинен вред здоровью и имуществу. Изделие не является игрушкой, предназначенной для детей! Чистка и уход не должны выполняться детьми. Перед применением убедитесь в том, что напряжение в вашей распределительной сети соответствует рабочему напряжению продукта.

Светильник предназначен исключительно для фиксированного монтажа. Перед выполнением любых операций со светильником, а также перед проведением технического ухода его необходимо отключить от сети электропитания. Данные действия может осуществлять только квалифицированное лицо, ознакомленное с действующими положениями. Светодиодный источник в светильнике заменить нельзя. Не производите вмешательства во внутренние соединения светильника. В случае повреждения какой-либо части светильника его следует незамедлительно перестать использовать.

СОДЕРЖИМОЕ УПАКОВКИ

- Светильник, соединительный материал для монтажа (дюбеля с шурупами)

МОНТАЖ

- Извлеките продукт из упаковки.
- Отключите подачу электроэнергии. ①
- Снять крышку светильника, слегка поворачивая ее против часовой стрелки и одновременно потягивая вниз. ②
- Прикрепить светильник с помощью монтажного материала к твердому основанию, напр., к перегородке, стене, потолку и т.п. Подвести фазный провод к позиции L, нулевой провод – к позиции N, защитный провод – к позиции с символом ⏚ – заземление. После установки провода в соответствующем отверстии зафиксировать его в клеммнике, закрутив болт отверткой соответствующего размера. ③
- После этого установить крышку светильника, надавливая на нее и поворачивая по часовой стрелке. На этом установка светильника завершена. ④
- Можно включить подачу электроэнергии. ⑤

ТЕХНИЧЕСКИЕ ДАННЫЕ

Модель	Напряжение	Мощность	CCT	Св. поток	Угол излучения	Срок службы	Размеры
RSM 106	220–240 В перем. тока, 50/60 Гц	12 Вт	4000 K	850 лм	120°	25 000 ч.	∅ 220 × 70 мм
RSM 107		18 Вт		1260 лм			∅ 305 × 90 мм
RSM 108		24 Вт		1700 лм			∅ 320 × 100 мм

Оптимальные рабочие условия: Температура: от -10 до +35 °C; относительная влажность: 10-60 %

ОГРАНИЧЕНИЕ ГАРАНТИИ

Техническая информация, данные и инструкции по монтажу, эксплуатации и техническому обслуживанию, указанные в данном руководстве по использованию, соответствуют последней версии руководства перед его отправкой на печать. Производитель/импортер не несет ответственность за ущерб, который может возникнуть в результате несоблюдения инструкций, указанных в руководстве, непрофессионального ремонта и внесения недопустимых изменений. Изменения в текст, исполнение и технические данные могут вноситься без предварительного уведомления. Из гарантии исключаются неисправности, возникшие в результате неправильного использования, механические повреждения, повреждения от падения, перекраски или непрофессиональной очистки.

ИСПОЛЬЗУЕМЫЕ УСЛОВНЫЕ ОБОЗНАЧЕНИЯ

▣ Класс защиты CLASS II

⌂ Только для использования внутри помещений. Использовать только внутри помещений. IP20

CE Изделие отвечает требованиям, предъявляемым ЕС.

Изделие классифицируется как электрическое устройство, попадающее под действие директивы об отходах электрического оборудования. Не выбрасывайте вместе с бытовыми отходами.

СВЕТОДИОДНА ЛАМПА ЗА ЗАКРЕПВАНЕ НА СТЕНА/ТАВАН

БГ

(Модел RSM 106, 107, 108) ⌂

РЪКОВОДСТВО ЗА ЕКСПЛОАТАЦИЯ

УКАЗАНИЯ ПО БЕЗОПАСНОСТТА

Благодарим Ви, че закупихте продукт на RETLUX. Обърнете внимание на предупрежденията, когато въвеждате устройството в експлоатация, в противен случай може да се стигне до нараняване или повреда на имущество. Устройството не е играчка за деца! Почистването и техническата поддръжка не трябва да се извършват от деца. Преди да ползвате продукта се уверете, че напрежението на електрическата мрежа, към която ще го включите,отговаря на предвиденото работно напрежение на продукта.

Лампата е подходяща за ползване само неподвижно закрепена за стена или таван. Лампата трябва да бъде изключена от електрическата мрежа преди всяка операция за почистване или техническо обслужване. Тази дейност трябва да бъде извършвана само от квалифициран техник, който познава съответните технически изисквания и е в състояние да изпълни необходимите действия. Светодиодният (LED) източник в лампата не е заменяем. В никакъв случай не пипайте вътрешните връзки на лампата. При повреда на която и да е част на лампата, веднага спрете да я ползвате.

СЪДЪРЖАНИЕ НА ОПАКОВКАТА

- Светодиодна лампа и закрепващи елементи (винтове и фишери)

МОНТИРАНЕ

- Извадете продукта от опаковката.
- Изключете електрическото захранване. ①
- Свалете капака на лампата като го завъртите обратно на часовниковата стрелка и го изтеглите навън от лампата. ②
- Закрепете лампата към твърда основа, като ползвате приложените закрепващи елементи – например към стена, таван и пр. Свържете фазовия проводник към клема L (=Line, Фаза), нулевия проводник към клема N (=Neutral, Нула) и жълтозеления защитен проводник към клемата, означена със символ "Земя" ⏚. След като вмъкнете проводника в отвора на съответната клема, го затегнете с винта, ползвайки подходяща отвертка. ③
- След това върнете капака на лампата на мястото му, като го притиснете към основата ѝ и го завъртите по часовниковата стрелка. С това монтажът на лампата е завършен. ④
- Сега можете да включите електрическото захранване. ⑤

СПЕЦИФИКАЦИИ

Модел	Напрежение	Консумирана мощност	Цветна температура	Светлинен поток	Ъгъл на осветяване	Живот на светоизлъчващия модул	Размери
RSM 106	~ 220–240 V ~, 50/60 Hz	12 W	4000 K	850 lm	120°	25 000 h.	∅ 220 × 70 mm
RSM 107		18 W		1260 lm			∅ 305 × 90 mm
RSM 108		24 W		1700 lm			∅ 320 × 100 mm

Оптимални работни условия: Температура: -10 до +35°C; относителна влажност: 10–60 %

ОГРАНИЧЕНИЯ НА ГАРАНЦИЯТА

Техническата информация, както и указанията по инсталиране, експлоатация и техническа поддръжка в това ръководство съответстват на последното състояние на устройството преди отпечатване на ръководството. Производителят / вносителят не поема отговорност за повреди, дължащи се на неспазване на указанията в това Ръководство за потребителя, непрофесионални ремонти и неразрешени изменения. Промени в текста, означенията и техническите спецификации могат да настъпят без предварително уведомление. Гаранцията не покрива повреди, причинени от неправилна употреба, механични повреди, изпускане на лампата, пребоядисване и неправилно почистване от неподготвено за целта лице.

ПОЛЗВАНИ СИМВОЛИ

▣ Клас на защита CLASS II

⌂ Само за работа на закрито. Ползвайте само на закрито. IP20

CE Продуктът отговаря на изискванията на Европейския съюз.

Продуктът е класифициран като електрическо устройство, което се третира съгласно Директивата на ЕС за изхвърляне на електрическо и електронно оборудване. Не изхвърляйте продукта в общия градски боклук.

ΦΩΤΙΣΤΙΚΟ LED ΣΤΑΘΕΡΗΣ ΤΟΠΟΘΕΤΗΣΗΣ

ΕΛ

(Μοντέλο RSM 106, 107, 108) ⌂

ΕΓΧΕΙΡΙΔΙΟ ΧΕΙΡΙΣΜΟΥ

ΟΔΗΓΙΕΣ ΑΣΦΑΛΕΙΑΣ

Σας ευχαριστούμε για την αγορά ενός προϊόντος RETLUX. Δώστε προσοχή στις προειδοποιήσεις κατά την έναρξη της λειτουργίας του προϊόντος· αλλιώς, ενδέχεται να προκληθούν βλάβες στην υγεία ανθρώπων ή υλικές ζημίες. Το προϊόν δεν είναι παιχνίδι και δεν προορίζεται για παιδιά! Ο καθαρισμός και η συντήρηση δεν πρέπει να πραγματοποιούνται από παιδιά. Πριν από τη χρήση, βεβαιωθείτε ότι η τάση της παροχής ρεύματος στον χώρο σας ταιριάζει με την τάση λειτουργίας του προϊόντος.

Το φωτιστικό σώμα είναι κατάλληλο μόνο για σταθερή τοποθέτηση. Το φωτιστικό πρέπει να αποσυνδέεται από την παροχή ρεύματος πριν από οποιονδήποτε χειρισμό, συντήρηση και επισκευή του. Αυτή η δραστηριότητα πρέπει να πραγματοποιείται μόνο από άτομα εξοικειωμένα με τους ισχύοντες κανονισμούς και ειδικευμένα σε τέτοιες δραστηριότητες. Η πηγή φωτός LED στο φωτιστικό δεν είναι αντικαθιστώμενη. Μην επεμβαίνετε στις εσωτερικές συνδέσεις του φωτιστικού. Σε περίπτωση ζημιάς σε οποιοδήποτε τμήμα του φωτιστικού, σταματήστε αμέσως τη χρήση του.

ΠΕΡΙΕΧΟΜΕΝΟ ΣΥΣΚΕΥΑΣΙΑΣ

- Φωτιστικό σώμα, υλικά στερέωσης για την τοποθέτηση (βίδες με πλαστικά εξαρτήματα στερέωσης)

ΤΟΠΟΘΕΤΗΣΗ

- Αφαιρέστε το προϊόν από τη συσκευασία.
- Κλείστε την παροχή ρεύματος. ①
- Αφαιρέστε το κάλυμμα του φωτιστικού περιστρέφοντάς το αριστερόστροφα και τραβώντας το ταυτόχρονα προς τα κάτω. ②
- Στερεώστε το φωτιστικό σε μια σταθερή υποδομή χρησιμοποιώντας τα υλικά στερέωσης – π.χ. σε τοίχο, στην οροφή, κ.λπ. Συνδέστε τον αγωγό φάσης στη θέση L, τον αγωγό ουδέτερου στη θέση N και τον αγωγό προστασίας στη θέση που επισημαίνεται με το σύμβολο ⏚ – γείωση. Αφού εισάγετε τον αγωγό στην κατάλληλη οπή, στερεώστε τον στο κουτί τερματικών σφίγγοντας τη βίδα με ένα κατσαβίδι κατάλληλου μεγέθους. ③
- Κατόπιν επανατοποθετήστε το κάλυμμα του φωτιστικού πιέζοντάς το και περιστρέφοντάς το δεξιόστροφα. Εδώ ολοκληρώνεται η τοποθέτηση του φωτιστικού σώματος. ④
- Μπορείτε να ενεργοποιήσετε την παροχή ρεύματος. ⑤

ΠΡΟΔΙΑΓΡΑΦΕΣ

Μοντέλο	Τάση	Είσοδος ισχύος	CCT	Φωτεινή ροή	Γωνία δέσμης	Διάρκεια ζωής	Διαστάσεις
RSM 106	220–240 V AC, 50/60 Hz	12 W	4000 K	850 lm	120°	25.000 ω.	∅ 220 × 70 χιλ.
RSM 107		18 W		1260 lm			∅ 305 × 90 χιλ.
RSM 108		24 W		1700 lm			∅ 320 × 100 χιλ.

Βέλτιστες συνθήκες λειτουργίας: Θερμοκρασία: -10 έως +35°C· σχετική υγρασία: 10%-60%

ΠΕΡΙΟΡΙΣΜΟΙ ΕΓΓΥΗΣΗΣ

Οι τεχνικές πληροφορίες, οι πληροφορίες εγκατάστασης, χειρισμού και συντήρησης, καθώς και οι οδηγίες που αναφέρονται στο παρόν εγχειρίδιο αντιστοιχούν στην πιο πρόσφατη κατάσταση του προϊόντος πριν από την εκτύπωση του εγχειριδίου. Ο κατασκευαστής/εισαγωγέας δεν αναλαμβάνει καμία ευθύνη για ζημίες οι οποίες ενδέχεται να προκληθούν λόγω μη τήρησης των οδηγιών του εγχειριδίου, αντιεπαγγελματικών επισκευών και μη εγκεκριμένων τροποποιήσεων. Ενδέχεται να υπάρξουν αλλαγές στο κείμενο, στον σχεδιασμό και στις τεχνικές περιγραφές χωρίς προειδοποίηση. Από την εγγύηση εξαιρούνται ζημίες που προκαλούνται από ακατάλληλη χρήση, μηχανικές φθορές, πτώσεις, επαναβαφή και ακατάλληλο καθαρισμό.

ΧΡΗΣΙΜΟΠΟΙΟΥΜΕΝΑ ΣΥΜΒΟΛΑ

▣ Κατηγορία προστασίας CLASS II

⌂ Για χρήση μόνο σε εσωτερικούς χώρους. Να χρησιμοποιείται μόνο σε εσωτερικούς χώρους. IP20

CE Το προϊόν καλύπτει τις απαιτήσεις της ΕΕ.

Το προϊόν είναι κατηγοριοποιημένο ως ηλεκτρικός εξοπλισμός που υπόκειται στην Οδηγία περί αποβλήτων ηλεκτρικού και ηλεκτρονικού εξοπλισμού. Μην το απορρίπτετε μαζί με τα οικιακά απόβλητα.