RETLUX

RSM 116

①

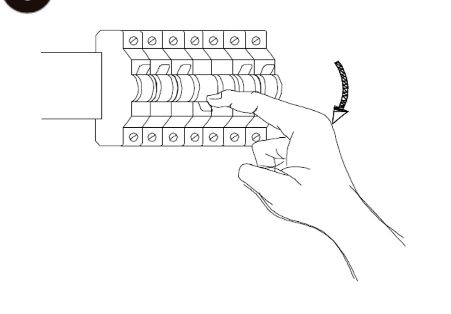

②

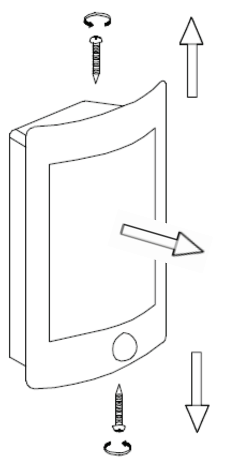

③

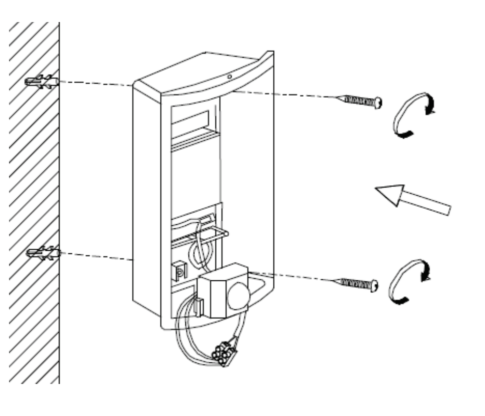

④

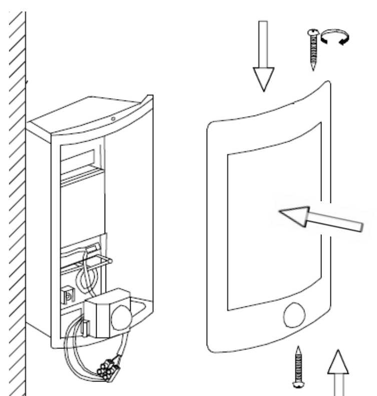

⑤

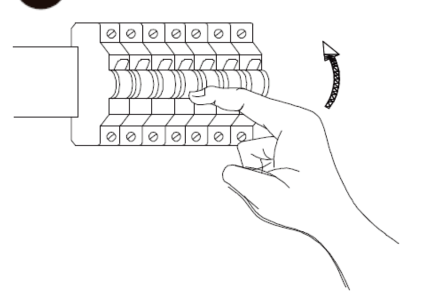

⑥

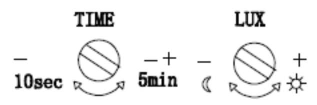

PŘISAZENÉ VENKOVNÍ SVÍTIDLO

CZ

(Model RSM 116)

NÁVOD K POUŽITÍ

BEZPEČNOSTNÍ UPOZORNĚNÍ

Děkujeme za zakoupení produktu RETLUX. Pokud nejste elektrikář, nechte sestavení a zapojení svítidla na odborníkovi. Dbejte na varovné upozornění při uvádění produktu do provozu, aby nedošlo ke škodám na zdraví nebo majetku. Uschovejte tento návod pro pozdější použití. Výrobek není hračka určená pro děti! Čištění a údržba nesmějí být prováděny dětmi bez dozoru. Před použitím se ujistěte, že napětí ve vašem síťovém rozvodu odpovídá provoznímu napětí produktu. Pokud máte další dotazy, nebo si nejste jisti zapojením nebo jinými fakty, kontaktujte svého elektrikáře. **Maximální možný příkon žárovek pro toto svítidlo je 40 W. Při použití žárovky o větším příkonu, hrozí přehřátí a deformace svítidla, případně další škody!** Integrovaný detektor pohybu (PIR) automaticky zapne světlo, pokud je ve sledovaném prostoru rozpoznán zdroj tepla (např. osoba).

OBSAH DODÁVKY

- Svítidlo
- Spojovací materiál k montáži (hmoždinky s vruty)

MONTÁŽ

- Vyjměte produkt z obalu.
- Vypněte přívod elektrické energie. ①
- Vyšroubujte vruty dle obrázku a oddělte kryt svítidla tahem k sobě. ②
- Ostrým nožem opatrně proříznete gumovou průchodku na zadní straně svítidla a prostrčte napájecí vodič. Následně připevněte svítidlo napevno hmoždinkami s vruty ke zdi. ③
- Přiveďte fázový vodič do pozice L, nulový vodič do pozice N, ochranný vodič zůstane nezapojený. Vhodným šroubovákem s citem přitáhněte. Nasaďte vnější část svítidla k části namontované na zeď a opatrně utáhněte vruty dle obrázku. Našroubujte do závitu E27 vhodnou žárovku (není součástí balení). ④
- Tím je montáž svítidla dokončena. Nyní můžete zapnout přívod elektrické energie. ⑤
- ⑥ Nyní pomocí otočného regulátoru „LUX“ můžete nastavit, za jakého jasu (např. při stmívání) se má PIR senzor aktivovat. Otáčení směrem k symbolu sluníčka: PIR senzor se bude aktivovat za vyššího jasu v okolí (např. hned na začátku stmívání). Otáčení směrem k symbolu měsíce: PIR senzor se bude aktivovat za nižšího jasu v okolí (např. až za tmy). Z důvodu otestování hned při prvním uvedením přístroje do provozu má smysl nastavit otočný regulátor až doleva, směrem k symbolu sluníčka, takže se PIR senzor aktivuje už za jasného okolí. Jinak byste mohli PIR senzor a snímanou oblast otestovat až za tmy. Pomocí otočného regulátoru „TIME“ si nastavte čas aktivace. Minimální nastavení času: cca 10 +/– 5 sekund, maximální nastavení času: cca 4 +/– 1 minuty.

TECHNICKÉ ÚDAJE

Model: **RETLUX (RSM 116)**
Provozní napětí: AC 220–240 V / 50/60 Hz
PIR senzor: dosah max. 8 m, detekční úhel: 110° citlivost: 2 až 2000 lx.
Optimální provozní podmínky: Teplota: -30 až +40 °C; relativní vlhkost: 10–90 %
TUV/GS testováno

OMEZENÍ ZÁRUKY

Technické informace, údaje a pokyny k instalaci, provoz a údržbu uvedené v tomto návodu k použití odpovídají poslednímu stavu při zadání návodu do tisku. Výrobce/dovozce nepřebírá žádnou odpovědnost za škody, které mohou vzniknout nedodržením pokynů v návodu, používáním v rozporu s nimi, neodbornými opravami a nedovolenými změnami. Změny textu, provedení a technických údajů se mohou změnit bez předchozího upozornění. . Na produkt se vztahuje zákonná dvouletá záruční lhůta. Ze záruky jsou vyloučeny závady, které vzniknou nepřiměřeným používáním, např. přehřátím, dále škrábance, mechanické poškození, poškození pádem, přebarvení, pokusy o opravu a neodborné čistění.

POUŽITÉ SYMBOLY

Výrobek splňuje požadavky EU na něj kladené.

Pro venkovní i vnitřní použití. IP 44

Výrobek je klasifikován jako elektrické zařízení podléhající směrnici o odpadních elektrických a elektronických zařízeních. Nevyhazujte do komunálního odpadu.

Třída ochrany CLASS II

NÁSTENNÉ VONKAJŠIE SVIETIDLO

SK

(Model RSM 116)

NÁVOD NA POUŽITIE

BEZPEČNOSTNÉ UPOZORNENIA

Ďakujeme za kúpu produktu RETLUX. Ak nie ste elektrikár, nechajte zostavenie a zapojenie svietidla na odborníkovi. Dbajte na varovné upozornenie pri uvádzaní produktu do prevádzky, aby nedošlo ku škodám na zdraví alebo majetku. Uschovajte tento návod na neskoršie použitie. Výrobok nie je hračka určená pre deti! Čistenie a údržbu nesmú vykonávať deti bez dozoru. Pred použitím sa uistite, že napätie vo vašom sieťovom rozvode zodpovedá prevádzkovému napätiu produktu. Ak máte ďalšie otázky, alebo si nie ste istí zapojením alebo inými faktami, kontaktujte svojho elektrikára. **Maximálny možný príkon žiaroviek pre toto svietidlo je 40 W. Pri použití žiarovky s väčším príkonom hrozí prehriatie a deformácia svietidla, prípadne ďalšie škody!** Integrovaný detektor pohybu (PIR) automaticky zapne svetlo, ak je v sledovanom priestore rozpoznaný zdroj tepla (napr. osoba).

OBSAH DODÁVKY

- Svietidlo
- Spojovací materiál na montáž (rozperky so skrutkami)

MONTÁŽ

- Vyberte produkt z obalu.
- Vypnite prívod elektrickej energie. ①
- Vyskrutkujte skrutky podľa obrázka a oddeľte kryt svietidla ťahom k sebe. ②
- Ostrým nožom opatrne prerežte gumovú priechodku na zadnej strane svietidla a prestrčte napájací vodič. Následne pripevnite svietidlo napevno rozperkami so skrutkami k stene. ③
- Priveďte fázový vodič do pozície L, nulový vodič do pozície N, ochranný vodič zostane nezapojený. Vhodným skrutkovačom s citom pritiahnite. Nasaďte vonkajšiu časť svietidla k časti namontovanej na stenu a opatrne utiahnite skrutky podľa obrázka. Naskrutkujte do závitu E27 vhodnú žiarovku (nie je súčasťou balenia). ④
- Tým je montáž svietidla dokončená. Teraz môžete zapnúť prívod elektrickej energie. ⑤
- ⑥ Teraz pomocou otočného regulátora „LUX“ môžete nastaviť, za akého jasu (napr. pri stmievaní) sa má PIR senzor aktivovať. Otáčanie smerom k symbolu slniečka: PIR senzor sa bude aktivovať za vyššieho jasu v okolí (napr. hneď na začiatku stmievania). Otáčanie smerom k symbolu mesiaca: PIR senzor sa bude aktivovať za nižšieho jasu v okolí (napr. až za tmy). Z dôvodu otestovania hneď pri prvom uvedením prístroja do prevádzky má zmysel nastaviť otočný regulátor až doľava, smerom k symbolu slniečka, takže sa PIR senzor aktivuje už za jasného okolia. Inak by ste mohli PIR senzor a snímanú oblasť otestovať až za tmy. Pomocou otočného regulátora „TIME“ si nastavte čas aktivácie. Minimálne nastavenie času: cca 10 +/– 5 sekúnd, maximálne nastavenie času: cca 4 +/– 1 minúta.

TECHNICKÉ ÚDAJE

Model: **RETLUX (RSM 116)**
Prevádzkové napätie: AC 220 – 240 V / 50/60 Hz
PIR senzor: dosah max. 8 m, detekčný uhol: 110° citlivosť: 2 až 2 000 lx.
Optimálne prevádzkové podmienky: Teplota: –30 až +40 °C; relatívna vlhkosť: 10 – 90 %
TUV/GS testované

OBMEDZENIE ZÁRUKY

Technické informácie, údaje a pokyny na inštaláciu, prevádzku a údržbu uvedené v tomto návode na použitie zodpovedajú poslednému stavu pri zadaní návodu do tlače. Výrobca/dovozca nepreberá žiadnu zodpovednosť za škody, ktoré môžu vzniknúť nedodržaním pokynov v návode, používaním v rozpore s nimi, neodbornými opravami a nedovolenými zmenami. Zmeny textu, vyhotovenia a technických údajov sa môžu zmeniť bez predchádzajúceho upozornenia. Na produkt sa vzťahuje zákonná dvojročná záručná lehota. Zo záruky sú vylúčené poruchy, ktoré vzniknú neprimeraným používaním, napr. prehriatím, ďalej škrabance, mechanické poškodenie, poškodenie pádom, prefarbenie, pokusy o opravu a neodborné čistenie.

POUŽITÉ SYMBOLY

Výrobok spĺňa požiadavky EÚ naň kladené.

Na vonkajšie aj vnútorné použitie. IP 44

Výrobok je klasifikovaný ako elektrické zariadenie podliehajúce smernici o odpadových elektrických a elektronických zariadeniach. Nevyhadzujte do komunálneho odpadu.

Trieda ochrany CLASS II

FALRA SZERELHETŐ KÜLTÉRI LÁMPA

HU

(Típus: RSM 116)

HASZNÁLATI ÚTMUTATÓ

BIZTONSÁGI FIGYELMEZTETÉSEK

Köszönjük Önnek, hogy megvásárolta a RETLUX márka termékét! Amennyiben nem rendelkezik villanyszerelői szakismeretekkel, akkor a lámpa szerelését bízza villanyszerelő szakemberre. A termékhez kapcsolódó figyelmeztetéseket és biztonsági előírásokat tartsa be, ellenkező esetben személyi sérüléseket vagy anyagi károkat okozhat. Az útmutatót őrizze meg későbbi felhasználásokhoz is. A termék nem játék! A tisztítást és karbantartást gyerekek csak felnőtt személy felügyelet mellett végezhetik el. A termék telepítése és használatba vétel előtt győződjön meg arról, hogy a hálózati feszültség megfelel-e készülék típuscímkéjén feltüntetett tápfeszültség értékének. Amennyiben bizonytalanság merül fel a tápfeszültséget vagy a bekötést illetően, akkor kérjen tanácsot villanyszerelő szakembertől. **A lámpába szerelhető izzó maximális teljesítményfelvétele 40 W. Ennél nagyobb teljesítményű izzó használata esetén a lámpa túlmelegedhet és deformálódhat, vagy más kár keletkezhet!** A lámpába épített mozgásérzékelő (PIR) automatikusan bekapcsolja a lámpát, ha az érzékelési területen meleget észlel (pl. személyt).

A CSOMAGOLÁS TARTALMA

- Lámpa
- Szerelő anyag (tipli és csavar)

SZERELÉS

- Vegye ki a terméket a csomagolásból.
- Az adott hálózati ágat feszültségmentesítse a kismegszakító lekapcsolásával. ①
- A lámpa buráját szerelje le (lásd az ábrát), majd a falba fúrjon furatokat a lámpa furatai szerint. ②
- Egy éles késsel vágja be a lámpa tömszelence közepét, és fűzze be a hálózati vezetéket a lámpába. A lámpát a tiplik és a csavarok segítségével rögzítse a falhoz. ③
- A fázis vezetéket csatlakoztassa az „L” jelű, a nulla vezetéket az „N” jelű kapocshoz. A földelő vezetéket nem kell bekötni. A vezeték csupasz végét csavarhúzóval rögzítse a kapocsban. A burát tegye a lámpára és a két csavart csavarozza be. Előbb azonban csavarozzon a foglalatba egy E27-es menettel rendelkező izzót (nem tartozék). ④
- Ezzel a lámpa szerelése kész. Az adott hálózati ágban bekapcsolhatja a kismegszakítót. ⑤
- ⑥ A LUX szabályozó gomb segítségével állítsa be azt a kültéri fényerőt (pl. szürkületkor), amikor szeretné, hogy a lámpa a PIR érzékelő segítségével bekapcsoljon. Nap jel felé való elforgatás: a PIR mozgásérzékelő nagyobb fényerő esetén (pl. a szürkület kezdetén) kapcsolja be a lámpát. Hold jel felé való elforgatás: a PIR mozgásérzékelő kisebb fényerő esetén (vagy sötétben) kapcsolja be a lámpát. A készülék felszerelése során (tesztelés céljából) a szabályozó gombot fordítsa teljesen a nap jelre, így a PIR mozgásérzékelő erős kültéri fény esetén is bekapcsolja a lámpát (a működés kipróbálásához). Ezt követően a PIR mozgásérzékelő bekapcsolását (LUX gomb) állítsa be a kívánságai szerint. A TIME szabályozó gombbal állítsa be a lámpa bekapcsolt állapotának az idejét. A minimálisan beállítható bekapcsolási idő kb. 10 +/– 5 másodperc, a maximálisan beállítható bekapcsolási idő kb. 4 +/– 1 perc.

MŰSZAKI ADATOK

Típus: **RETLUX (RSM 116)**
Tápfeszültség: 220–240 V / 50/60 Hz
PIR mozgásérzékelő hatótávolsága: 8 m, érzékelési szöge: 110°, érzékenység: 2 – 2000 lx.
Optimális üzemeltetési feltételek: hőmérséklet -30 és +40 °C között; relatív páratartalom 10–90 %
TUV/GS tanúsítvány

KORLÁTOZOTT GARANCIA

A jelen használati útmutatóban található műszaki adatok, telepítési, használati és karbantartási előírások, a használati útmutató nyomdába adásakor voltak érvényben. A termék gyártója / forgalmazója nem vállal felelősséget a használati útmutatóban leírt utasítások be nem tartása, a termék rendeltetésétől eltérő jellegű használata, szakszerűtlen javítás vagy átalakítás miatt bekövetkezett károkért, meghibásodásokért vagy sérülésekért. Fenntartjuk a jogot a készülék műszaki adatainak és kivitelének előzetes bejelentés nélküli megváltoztatására. A termékre a gyártó két év garanciát ad. A garancia nem vonatkozik a rendeltetéstől eltérő használatra, a mechanikus sérülésekre, a napsütés okozta túlmelegedésekre, a készülék erőszakos megbontására, a szakszerűtlen tisztításokra.

ALKALMAZOTT JELEK

A termék megfelel az adott termékekre vonatkozó összes EU műszaki és egyéb előírásnak.

Bel- és kültéri használatra. IP 44

A termék elektromos készülék, amelyet az élettartama végén az elektromos és elektronikus berendezésekre vonatkozó irányelvek figyelembe vételével kell megsemmisíteni. A terméket a háztartási hulladékok közé kidobni tilos.

Védelmi osztály: CLASS II

OPRAWA OŚWIETLENIOWA ZEWNĘTRZNA

PL

(Model RSM 116)

INSTRUKCJA OBSŁUGI

INFORMACJE DOT. BEZPIECZEŃSTWA

Dziękujemy za zakup produktu firmy RETLUX. Jeżeli nie jesteś elektrykiem, należy powierzyć montaż i podłączenie urządzenia specjaliście. Należy zwrócić uwagę na ostrzeżenia podczas instalacji produktu, w przeciwnym wypadku mogłoby dojść do szkód na zdrowiu lub majątku. Należy zachować niniejszą instrukcję do wykorzystania w przyszłości. Produkt nie jest zabawką dla dzieci! Czyszczenie i konserwacja nie mogą być przeprowadzane przez dzieci bez nadzoru. Przed użyciem należy się upewnić, że napięcie w sieci jest zgodne z napięciem roboczym produktu. W razie pytań lub wątpliwości dotyczących instalacji lub innych okoliczności należy skontaktować się z elektrykiem. **Maksymalna możliwa moc żarówki dla tej oprawy wynosi 40 W. Podczas używania żarówki o większym poborze mocy istnieje ryzyko przegrzania i deformacji oprawy lub innych uszkodzeń!** Zintegrowany czujnik ruchu (PIR) włącza automatycznie światło, jeżeli w monitorowanej przestrzeni zostanie wykryte źródło ciepła (np. osoba).

ZAWARTOŚĆ OPAKOWANIA

- Lampa
- Materiał łączący do montażu (kołki rozporowe z śrubami)

MONTAŻ

- Wyjmij produkt z opakowania.
- Odłącz doprowadzenie energii elektrycznej. ①
- Odkręć śruby zgodnie z ilustracją i zdejmij pokrywę lampy ciągnąc ją do siebie. ②
- Za pomocą ostrego noża przetnij ostrożnie gumową przelotkę z tyłu oprawy i włóż przewód zasilający. Następnie przymocuj oprawę za pomocą śrub do ściany. ③
- Doprowadź przewód fazowy do pozycji L, przewód zerowy do pozycji N, przewód ochronny pozostanie niepodłączony. Dokręć odpowiednim śrubokrętem. Nasadź zewnętrzną część lampy do części zamocowanej do ściany i dokręć delikatnie śruby wg rysunku. Wkręć odpowiednią żarówkę do gwintu E27 (dostępna oddzielnie). ④
- Montaż oprawy jest kompletny. Teraz można podłączyć doprowadzenie energii elektrycznej. ⑤
- ⑥ Następnie można ustawić poziom jasności za pomocą potencjometru „LUX” i przy jakim poziomie jasności (np. Ciemność) czujnik PIR ma się aktywować. Obracanie w kierunku symbolu słońca: Czujnik PIR będzie aktywowany przy wyższej jasności w okolicy (przykładowo zaraz po rozpoczęciu ściemniania się). Obracanie w kierunku „symbolu księżyca”: Czujnik PIR będzie aktywowany przy niższej jasności otoczenia (np. w ciemności). Aby móc przetestować urządzenie natychmiast po uruchomieniu, warto ustawić regulator obrotowy w lewo, w kierunku symbolu słońca (czujnik będzie aktywowany także w jasnym otoczeniu. W przeciwnym wypadku czujnik PIR i skanowany obszar byłoby można by przetestować dopiero podczas nocy. Za pomocą regulatora obrotowego „TIME” można ustawić czas aktywacji. Minimalny poziom ustawienia czasu: ok. 10 +/– 5 sekund, maksymalne ustawienie czasu 4 +/– 1 minuty.

DANE TECHNICZNE

Model: **RETLUX (RSM 116)**
Napięcie robocze: AC 220–240 V / 50/60 Hz
Czujnik PIR: zasięg maks. 8 m, kąt detekcji: 110° czułość: od 2 do 2000 lx.
Optymalne warunki pracy: Temperatura: Od -30 do +40 °C; wilgotność względna: 10–90 %
Certyfikat TUV/GS

OGRANICZENIA GWARANCJI

Informacje techniczne, dane i instrukcje dotyczące instalacji, eksploatacji i konserwacji w niniejszej instrukcji odpowiadają ostatniemu stanowi podczas przekazania instrukcji do druku. Producent/importer nie ponosi żadnej odpowiedzialności za szkody, które mogą wyniknąć z nieprzestrzegania instrukcji, korzystania niezgodnie z instrukcją, nieprofesjonalnych napraw i niedozwolonych modyfikacji. Zmiany tekstu, projektu oraz specyfikacji technicznych mogą ulec zmianie bez uprzedniego powiadomienia. Produkt jest objęty ustawowym dwuletnim okresem gwarancyjnym. Gwarancja nie obejmuje szkód powstałych w wyniku niewłaściwego użytkowania (np. przegrzania), zarysowań, uszkodzeń mechanicznych, upadków, przebarwień, prób napraw i niewłaściwego czyszczenia.

ZASTOSOWANE SYMBOLE

Produkt jest zgodny z nałożonymi na niego wymogami UE.

Do użytku wewnętrznego i na zewnątrz. IP 44

Produkt jest klasyfikowany jako urządzenie elektrycznie objęte dyrektywą w sprawie zużytych sprzętów elektrycznych i elektronicznych. Nie wolno wyrzucać wraz z odpadami komunalnymi.

Stopień ochrony CLASS II

OUTDOOR SURFACE LIGHT

EN

(Model RSM 116)

OPERATING MANUAL

SAFETY INSTRUCTIONS

Thank you for buying a RETLUX product. If you are not an electrician, have the light assembled and connected by an expert. Pay attention to warning note when putting the product into operation to avoid damage to health or property. Keep this manual for future reference. The product is not a toy intended for children! Cleaning and maintenance must not be performed by unsupervised children. Before using, make sure that the voltage in your power supply corresponds to the product's operating voltage. If you have any further questions or are unsure about connections or other facts, please contact your electrician. **The maximum possible bulb power for this light is 40 W. When using a bulb with higher power consumption, there is a risk of overheating and deformation of the light, or other damage!** Integrated motion detector (PIR) turns on the light automatically when a heat source (e.g. a person) is detected in the monitored space.

PACKAGE CONTENT

- Light
- Fasteners for mounting (anchor screws)

MOUNTING

- Remove the product from the packaging.
- Switch off power. ①
- Unscrew the screws according to the picture and remove the light cover by pulling it toward yourself. ②
- Using a sharp knife, carefully cut the rubber grommet at the back of the light fixture and insert the power wire. Then fasten the light firmly to the wall using the anchor screws. ③
- Bring the phase conductor to the L position, the neutral conductor to the N position, the protective conductor remains unconnected. Tighten with a suitable screwdriver. Attach the outer part of the light to the wall-mounted part and gently tighten the screws as shown in the picture. Screw into the E27 thread a suitable bulb (not included). ④
- This completes the mounting of the light. You can now turn on the power supply. ⑤
- ⑥ Now, using the rotary control "LUX" you can set the brightness (e.g. at dusk) at which the PIR sensor should activate. Turning toward the Sun symbol: The PIR sensor will be activated at a higher ambient brightness (e.g. right at the beginning of dusk). Turning toward the Moon symbol: The PIR sensor will be activated at a lower ambient brightness (e.g. after dark). To test immediately when you put the device into operation it makes sense to set the rotary control to the left towards the sun symbol so that the PIR sensor is activated in a still bright environment. Otherwise, you could test the PIR sensor and the monitored area only in the dark. Use the rotary control "TIME" to set the activation time. Minimum time setting: approx. 10 +/- 5 seconds, maximum time setting: approx. 4 +/- 1 minutes.

SPECIFICATIONS

Model: **RETLUX (RSM 116)**
Operating voltage: AC 220–240 V / 50/60 Hz
PIR sensor: max. 8 m reach, detection angle: 110° sensitivity: 2 to 2000 lx.
Optimal operating conditions: Temperature: -30 to +40 °C; relative humidity: 10–90 %
TUV/GS tested

WARRANTY LIMITATIONS

The technical information, installation, operation and maintenance information and instructions in this manual correspond to the latest state before the manual was printed. The manufacturer/importer assumes no responsibility for damages that may result from non-compliance with the instructions in the manual, use contrary to them, unprofessional repairs and unauthorized changes. Changes to text, design and technical specifications may occur without prior notice. The product is subject to a statutory two-year warranty. Malfunctions caused by inappropriate use, such as overheating, scratches, mechanical damage, damage by fall, repainting, attempts to repair and improper cleaning are not covered by warranty.

USED SYMBOLS

The product meets EU requirements.

For outdoor and indoor use. IP 44

The product is classified as an electrical appliance subject to the Directive on electrical and electronic equipment waste. Do not dispose of it in municipal waste.

Protection class CLASS II

AUSSENWANDLEUCHTE

DE

(Modell RSM 116)

GEBRAUCHSANWEISUNG

SICHERHEITSHINWEISE

Wir bedanken uns, dass Sie ein Produkt der Marke RETLUX erworben haben. Falls Sie kein Elektriker sind, überlassen Sie das Zusammenstellen und Anschließen der Leuchte einem Fachmann. Beachten Sie bei der Inbetriebnahme des Produktes sämtliche Warnhinweise, um Gesundheits- und Vermögensschäden zu vermeiden. Bewahren Sie diese Gebrauchsanweisung für den künftigen Gebrauch auf. Das Produkt ist kein Spielzeug! Kinder dürfen keine Reinigungs- oder Wartungsarbeiten vornehmen, sofern diese nicht beaufsichtigt werden. Vergewissern Sie sich vor dem Gebrauch, dass die Netzspannung mit der Betriebsspannung des Produktes übereinstimmt. Sollten Sie weitere Fragen haben oder sich z.B. bezüglich des Anschließens nicht sicher sein, kontaktieren Sie Ihren Elektriker. **Die maximale Glühbirnen-Wattstärke bei dieser Leuchte beträgt 40 W. Wird eine Glühbirne mit einer größeren Wattstärke benutzt, droht eine Überhitzung und Deformation der Leuchte. Weitere Schäden sind nicht auszuschließen!** Dank des eingebauten Bewegungsmonitors (PIR) wird die Leuchte automatisch eingeschaltet, sobald im überwachten Raum eine Wärmequelle (z.B. eine Person) detektiert wird.

INHALT DER LIEFERUNG

- Leuchte
- Verbindungsmaterial für die Montage (Dübeln und Schrauben mit Bohrspitze)

MONTAGE

- Entfernen Sie die Verpackung.
- Schalten Sie den Strom ab. ①
- Drehen Sie die Schrauben mit Bohrspitze heraus und ziehen die Abdeckung der Leuchte ab. ②
- Benutzen Sie einen scharfen Messer, um den Gummi-Durchgang auf der Rückseite der Leuchte aufzuschneiden. Ziehen Sie den Leiter hindurch. Fixieren Sie die Leuchte mit Dübeln und Schrauben an der Wand. ③
- Führen Sie den Außenleiter in die L-Öffnung und den Neutralleiter in die N-Öffnung. Der Schutzleiter wird nicht angeschlossen. Benutzen Sie einen passenden Schraubenzieher, um die Schrauben angemessen nachzuziehen. Setzen Sie den äußeren Teil der Leuchte auf den an der Wand befestigten Teil auf und ziehen vorsichtig die Schrauben nach (siehe Abbildung). Drehen Sie eine passende Glühbirne in das Gewinde E27 ein (nicht Bestandteil der Lieferung). ④
- Die Montage ist abgeschlossen. Sie können die Stromzufuhr einschalten. ⑤
- ⑥ Sie können jetzt mit dem Drehknopf „LUX“ bestimmen, bei welcher Lichtintensität (z.B. bei Dämmerung) der PIR Sensor aktiviert werden soll. Drehen in Richtung Sonnensymbol: Der PIR Sensor aktiviert sich bei höherer Lichtintensität (z.B. am Anfang der Dämmerung). Drehen in Richtung Mondsymbol: Der PIR Sensor aktiviert sich bei niedriger Lichtintensität (z.B. im Dunkeln). Das Gerät sollte unmittelbar nach der Inbetriebnahme getestet werden. Drehen Sie den Drehknopf nach links in Richtung des Sonnensymbols, damit der PIR Sensor bereits bei einer niedrigen Lichtintensität aktiviert wird. Anderenfalls könnte der PIR Sensor sowie der überwachte Bereich erst im Dunkel getestet werden. Stellen Sie mit dem Drehknopf „TIME“ die gewünschte Aktivierungszeit ein. Minimale Zeiteinstellung: etwa 10 +/– 5 Sekunden, maximale Zeiteinstellung: etwa 4 +/– 1 Minuten.

TECHNISCHE ANGABEN

Modell: **RETLUX (RSM 116)**
Betriebsspannung: AC 220–240 V / 50/60 Hz
PIR Sensor: max. Reichweite 8 m, Detektionswinkel: 110° Empfindlichkeit: 2 bis 2000 lx.
Optimale Betriebsbedingungen: Temperatur: -30 bis +40 °C; relative Luftfeuchtigkeit: 10–90 %
TUV/GS getestet

BESCHRÄNKTE GARANTIEANSPRÜCHE

Die in dieser Gebrauchsanweisung angeführten technischen Informationen, Angaben und Anweisungen bzgl. der Installation, des Betriebes und der Wartung entsprechen dem aktuellen Stand zum Zeitpunkt der Vergabe des Druckauftrages für diese Gebrauchsanweisung. Der Hersteller/Importeur übernimmt keine Haftung für Schäden, die auf die Nichteinhaltung der in dieser Anleitung angeführten Hinweise, eine falsche Anwendungsweise, eine unsachgemäße Reparatur sowie unberechtigte Modifikation zurückzuführen sind. Der Text, die Ausführung sowie technische Angaben können ohne vorherige Mitteilung geändert werden. Auf das Produkt wird eine zweijährige Garantie gewährt. Von der Garantieleistung ausgeschlossen sind Mängel, die auf einen unangemessenen Gebrauch zurückzuführen sind (z.B. Überhitzung), weiter sind es Kratzer, mechanische Beschädigungen, Beschädigungen durch Sturz, Umfärbungen, Reparaturversuche und eine unsachgemäße Reinigung.

BENUTZTE SYMBOLE

Das Produkt erfüllt die Anforderungen der EU.

Für die Außen- und Innenanwendung. IP 44

Das Produkt wurde als Elektrogerät klassifiziert, dass der Richtlinie über elektrische und elektronische Altgeräte unterliegt. Niemals als gewöhnlichen Haushaltsmüll entsorgen.

Schutzklasse CLASS II

LUMINAIRE EXTERIEUR FIXE

FR

(Modèle RSM 116)

MANUEL D'UTILISATION

CONSIGNES DE SECURITE

Nous vous remercions de l'achat d'un produit RETLUX. Si vous n'êtes pas électricien, confiez l'assemblage et le branchement du luminaire à un professionnel. Veillez à l'avertissement lors de la mise en service du produit, pour éviter un risque de dommages et d'atteinte à la santé et aux biens. Conservez ce manuel pour un usage futur. Le produit n'est pas un jouet pour enfants ! Le nettoyage et l'entretien ne doivent pas être faits par des enfants sans surveillance. Avant l'utilisation, vérifiez que la tension de votre secteur électrique correspond à la tension de service du produit. Si vous avez d'autres questions ou si vous avez des doutes sur le branchement ou d'autres faits, contactez votre électricien. **La puissance maximale consommée par les lampes pour ce luminaire est de 40 W. L'utilisation d'une ampoule de puissance supérieure risque de causer la surchauffe et la déformation du luminaire, ou d'autres dommages !** Le détecteur de mouvements (PIR) intégré allume automatiquement la lumière s'il détecte une source de chaleur (par exemple une personne) dans l'espace du champ de vision.

CONTENU DE LA LIVRAISON

- Luminaire
- Matériel de raccordement pour le montage (chevilles avec vis).

MONTAGE

- Retirez le produit de son emballage.
- Eteignez la source d'alimentation électrique. ①
- Dévissez les vis selon l'image et détachez le cache de luminaire en le tirant vers vous. ②
- Découpez prudemment le passage de câble en caoutchouc situé à l'arrière du luminaire avec un couteau affûté, puis faites passer le câble d'alimentation. Fixez ensuite définitivement le luminaire au mur à l'aide des chevilles et des vis. ③
- Faites arriver le conducteur de phase en position L, le conducteur neutre en position N, le fil de terre reste débranché. Ensuite, serrez délicatement les vis avec un tournevis adapté. Placez la partie externe du luminaire sur la partie montée au mur et serrez prudemment les vis selon l'image. Vissez une ampoule adéquate (non fournie) dans la douille E27. ④
- Le montage du luminaire est alors terminé. Vous pouvez alors allumer l'alimentation en énergie électrique. ⑤
- ⑥ Désormais, vous pouvez utiliser le régulateur rotatif « LUX » pour régler par quelle luminosité (par exemple au crépuscule) le capteur PIR va s'activer. Rotation vers le symbole de soleil : le capteur PIR s'active par luminosité ambiante supérieure (par exemple dès le début du crépuscule). Rotation vers le symbole de lune : le capteur PIR s'active par luminosité ambiante inférieure (par exemple la nuit). A fin de test, il convient, dès la première mise en service de l'appareil, il convient de régler le régulateur rotatif complètement à gauche, vers le symbole soleil, ainsi, le capteur PIR est activé à forte luminosité. Autrement, le capteur PIR et la zone détectable ne pourraient être testés que de nuit. Réglez le temps d'activation avec le régulateur rotatif « TIME ». Réglage minimal du temps : environ 10 +/– 5 secondes, réglage maximal du temps : environ 4 +/– 1 minutes.

DONNEES TECHNIQUES

Modèle : **RETLUX (RSM 116)**
Tension de service : AC 220–240 V / 50/60 Hz
Portée max. du capteur PIR : 8 m, angle de détection : 110° sensibilité : 2 à 2000 lx.
Conditions de fonctionnement optimales : température : -30 à +40 °C ; humidité relative : 10–90 %
Testé TUV/GS

LIMITATION DE GARANTIE

Les informations techniques, les données et informations pour l'installation, le service et l'entretien figurant dans le présent manuel d'utilisation correspondent au dernier état lors de la mise à l'impression du manuel. Le constructeur/fournisseur ne peut être en aucun cas tenu responsable pour des dommages susceptibles d'apparaître du fait du non-respect des instructions du manuel, d'utilisation non conforme, de réparations et modifications non autorisées. Le texte, la réalisation et les données techniques peuvent changer sans avertissement préalable. Le produit fait l'objet d'une garantie légale de deux ans. Sont exclus de la garantie les défauts apparus suite à une utilisation inappropriée, par exemple une surchauffe, ainsi que les rayures, les dommages mécaniques, les dommages par chute, les changements de couleur, les tentatives de réparation non professionnelle et le nettoyage inadéquat.

SYMBOLES UTILISES

Le produit est conforme aux exigences européennes correspondantes.

Pour usage intérieur et extérieur. IP 44

Le produit est classé comme équipement électronique régi par la directive relative aux déchets électriques et électroniques. Ne jetez pas avec les ordures ménagères.

Classe de protection CLASS II

LUCE DI SUPERFICIE ESTERNA

IT

(Modello RSM 116)

MANUALE D'USO

ISTRUZIONI DI SICUREZZA

Grazie per aver acquistato un prodotto RETLUX. Se non si è elettricisti, far montare e collegare la luce da un esperto. Prestare attenzione alla nota di avviso quando si mette in funzione il prodotto per evitare danni alla salute o materiali. Conservate questo manuale come riferimento futuro. Il prodotto non è un giocattolo destinato ai bambini! Pulizia e manutenzione non devono essere eseguite da bambini incustoditi. Prima dell'uso, assicurarsi che la tensione dell'alimentazione corrisponda alla tensione di funzionamento del prodotto. In caso di ulteriori domande o dubbi sulle connessioni o altri fatti, contattare il proprio elettricista. **La potenza massima della lampadina per questa lampada è 40 W. Quando si utilizza una lampadina con maggiore assorbimento di corrente vi è il rischio di surriscaldamento e deformazione della lampada o di altri danni!** Il rilevatore di movimento integrato (PIR) accende la luce automaticamente quando una sorgente di calore (ad esempio una persona) è rilevata in spazio controllato.

CONTENUTO DELLA CONFEZIONE

- Lampada
- Dispositivi di fissaggio per il montaggio (viti di ancoraggio)

MONTAGGIO

- Togliere il prodotto dalla confezione.
- Staccare la corrente elettrica. ①
- Svitare le viti come indicato in figura e rimuovere il coperchio della lampada tirandolo verso di sé. ②
- Con un coltello affilato, tagliare con cautela la guarnizione in gomma sul retro della lampada e inserire il cavo di alimentazione. Quindi fissare la lampada saldamente alla parete utilizzando le viti di ancoraggio. ③
- Portare il conduttore di fase nella posizione L, il conduttore neutro in posizione N, il filo di terra di protezione rimane scollegato. Serrare con un cacciavite adatto. Fissare la parte esterna della lampada alla parte montata a parete e serrare leggermente le viti di fissaggio come mostrato in figura. Avvitare una lampadina adatta (non inclusa) nel portalampada E27. ④
- In questo modo si completa il montaggio della lampada. Ora è possibile accendere l'alimentazione. ⑤
- ⑥ Ora, utilizzando la manopola "LUX" è possibile impostare il livello di luminosità (ad esempio al crepuscolo) al quale il sensore PIR deve attivarsi. Ruotando verso il simbolo del sole: Il sensore PIR verrà attivato in corrispondenza di una maggiore luminosità dell'ambiente (come ad esempio appena all'inizio del crepuscolo). Ruotando verso il simbolo della luna: Il sensore PIR verrà attivato ad una luminosità ambientale inferiore (ad esempio dopo il buio). Per testare immediatamente quando si mette il dispositivo in funzione ha senso impostare la manopola a sinistra verso il simbolo del sole, in modo che il sensore PIR venga attivato in un ambiente ancora luminoso. Altrimenti, si potrebbe provare il sensore PIR e la zona monitorata solo al buio. Utilizzare la manopola "TIME" per impostare il tempo di attivazione. Impostazione del tempo minima: circa 10 +/- 5 secondi, impostazione del tempo massima: circa 4 +/- 1 minuti.

CARATTERISTICHE

Modello: **RETLUX (RSM 116)**
Tensione di funzionamento: AC 220–240 V / 50/60 Hz
Sensore PIR: max. portata 8 m, angolo di rilevazione: 110° sensibilità: da 2 a 2000 lx.
Condizioni di funzionamento ottimali: Temperatura: da -30 a + 40° C; umidità relativa: da 10 a 90 %
Testato TUV/GS

LIMITAZIONI DI GARANZIA

Le informazioni tecniche, di installazione, d'uso e di manutenzione e le istruzioni di questo manuale corrispondono allo stato più recente prima che il manuale fosse stampato. Il produttore / importatore non si assume alcuna responsabilità per danni che possano derivare dall'inosservanza delle istruzioni nel manuale, uso contrario ad esse, riparazioni non professionali e modifiche non autorizzate. Modifiche al testo, al design e alle specifiche tecniche possono essere apportate senza preavviso. Questo prodotto è garantito per due anni a norma di legge. Malfunzionamenti causati da un uso improprio, come surriscaldamento, graffi, danni meccanici, danno da caduta, riverniciatura, tentativi di riparazione e pulizia impropria non sono coperti da garanzia.

SIMBOLI UTILIZZATI

Il prodotto soddisfa i requisiti UE.

Per uso in ambienti sia esterni che interni. IP 44

Il prodotto è classificato come un elettrodomestico soggetto alla Direttiva sullo smaltimento di apparecchiature elettriche ed elettroniche. Non smaltire nei rifiuti urbani indifferenziati.

Classe di protezione CLASSE II

LUZ DE SUPERFICIE PARA EXTERIORES

ES

(Modelo RSM 116)

MANUAL DE FUNCIONAMIENTO

INSTRUCCIONES DE SEGURIDAD

Gracias por comprar un producto RETLUX. Si usted no es electricista, pídale a un experto que arme y conecte la luminaria. Preste atención a la nota de advertencia cuando ponga en funcionamiento el producto para evitar daños a la salud o a la propiedad. Conserve este manual para consultas futuras. ¡El producto no es un juguete diseñado para niños! Las tareas de limpieza y mantenimiento no deben ser realizadas por niños sin supervisión. Antes de usar, asegúrese de que el voltaje en su fuente de alimentación se corresponda con el voltaje de funcionamiento del producto. Si tiene alguna pregunta adicional o no está seguro acerca de las conexiones u tiene otras dudas, comuníquese con su electricista. **La alimentación máxima posible del foco para esta luz es de 40 V. ¡Cuando se usa un foco con mayor consumo de alimentación, hay riesgo de sobrecalentamiento y deformación de la luz u otro daño!** El detector de movimiento integrado (PIR, en inglés) enciende automáticamente la luz cuando detecta una fuente de calor (por ejemplo, una persona) en el espacio monitoreado.

CONTENIDOS DEL PAQUETE

- Luz
- Sujeciones para el montaje (tornillos de anclaje)

MONTAJE

- Retire el producto del empaque.
- Apague la alimentación. ①
- Quite los tornillos como se observa en la imagen y retire la cubierta de la luz extrayéndola hacia usted. ②
- Con un cuchillo filoso, corte cuidadosamente el ojal de goma en la parte trasera del accesorio de iluminación e inserte el cable de alimentación. Luego, ajuste la luz de manera firme a la pared con los tornillos de anclaje. ③
- Coloque el conductor de fase en la posición L, el conductor neutro en la posición N, el conductor de protección permanece desconectado. Ajuste con un destornillador adecuado. Adjunte la parte externa de la luz a la parte montada en la pared y con cuidado ajuste los tornillos como se muestra en la imagen. Atornille un foco (no incluido) adecuado en la rosca E27. ④
- Esto completa el montaje de la luz. Ahora puede encender el suministro eléctrico. ⑤
- ⑥ Ahora, con el control rotativo “LUX” puede configurar el brillo (por ejemplo, al anochecer) cuando debería activarse el sensor PIR. Cómo girar hacia el símbolo del sol: El sensor PIR se activará en un mayor brillo ambiente (por ejemplo, justo al comienzo del anochecer). Cómo girar hacia el símbolo de la luna: El sensor PIR se activará en un menor brillo ambiente (por ejemplo, después de la oscuridad). Para probar de inmediato cuando ponga el dispositivo en funcionamiento, es conveniente configurar el control rotativo hacia la izquierda hacia el símbolo del sol de modo que el sensor PIR se active en un entorno donde aún hay brillo. De lo contrario, puede probar el sensor PIR y el área monitoreada solo en la oscuridad. Use el control rotativo «TIME» (hora) para configurar la hora de activación. Configuración de tiempo mínima: aproximadamente 10 +/- 5 segundos: configuración de tiempo máximo: aproximadamente 4 +/- 1 minuto.

ESPECIFICACIONES

Modelo: **RETLUX (RSM 116)**
Voltaje de funcionamiento: CA 220 – 240 V / 50/60 Hz
Sensor PIR: alcance máximo de 8 m, ángulo de detección: 110° sensibilidad: 2 a 2000 lx.
Condiciones de funcionamiento óptimas: Temperatura: -30 a +40 °C; humedad relativa: 10–90 %
Certificación TUV/GS

LIMITACIONES DE LA GARANTÍA

La información e instrucciones técnicas, de instalación, funcionamiento y mantenimiento de este manual corresponden al último estado antes de la impresión del manual. El fabricante / importador no asume ninguna responsabilidad por daños que puedan resultar del incumplimiento de las instrucciones del manual, por el uso en forma contraria a éstas, reparaciones no realizadas por un profesional y modificaciones no autorizadas. Puede haber cambios en el texto, el diseño y las especificaciones técnicas sin previo aviso. El producto está sujeto a una garantía legal de dos años. Los malfuncionamientos provocados por uso inapropiado como sobrecalentamiento, ralladuras, daño mecánico, daño por caída, repintura, intentos de reparación y limpieza inapropiada no están cubiertos por la garantía.

SÍMBOLOS USADOS

El producto cumple con los requisitos de la UE.

Para uso al aire libre y en interiores. IP 44

El producto está clasificado como un artefacto eléctrico sujeto a la Directiva acerca de equipos eléctricos y electrónicos para desecho. No desechar con los residuos municipales.

Clase de protección CLASE II

VANJSKA FIKSNA SVJETILJKA

HR/BS

(Model RSM 116)

UPUTA ZA UPORABU

SIGURNOSNA UPOZORENJA

Hvala vam na kupnji proizvoda RETLUX. Ako niste električar, neka ovu svjetiljku sastavi i priključi na struju profesionalni električar. Obratite pažnju na upozorenja i sigurnosne upute pri stavljanju proizvoda u uporabu kako ne bi došlo do ozljeda ili materijalnih šteta. Čuvajte ovu uputu za kasniju uporabu. Ovaj proizvod nije igračka za djecu! Čišćenje i održavanje ne smije biti povjereno djeci koja nisu pod nadzorom. Prije uporabe provjerite odgovara li napon u vašem električnom razvodu radnom naponu proizvoda. imate li dodatnih pitanja ili niste sigurni u način spajanja ili nešto drugo, javite se svojem električaru. **U ovu svjetiljku moguće je ugraditi žarulje snage do 40 W. Upotreba žarulja veće snage može dovesti do pregrijavanja i deformacije svjetla, a moguće i drugih oštećenja!** Integrirani detektor pokreta (PIR) automatski će uključiti svjetlo ako u prostoru pod nadzorom bude uočen izvor topline (npr. osoba).

SADRŽAJ PAKIRANJA

- Svjetiljka
- Spojni pribor za postavljanje (vijci sa sidrima)

POSTAVLJANJE

- Izvadite proizvod iz ambalaže.
- Isključite napajanje. ①
- Odvijte vijke kako je prikazano na slici, a zatim poklopac svjetiljke odvojite. ②
- Oštrim nožem oprezno prorežite plastični prolaz sa stražnje strane svjetiljke i provucite vodiče za napajanje. Nakon toga pričvrstite svjetiljku fiksirajući je vijcima u sidra utisnuta u zid. ③
- Dovedite fazni vodič do točke L, neutralni vodič do točke N, a zaštitni vodič ostaje nepovezan. Nakon toga pažljivo zategnite vijke odgovarajućim odvijačem. Vanjski dio svjetiljke pričvrstite na dio koji ste pričvrstili na zid i pažljivo zategnite vijke kako je prikazano. U grlo dimenzije E27 uvrnite odgovarajuću žarulju (ne isporučuje se). ④
- Time je postavljanje svjetiljke završeno. Sada možete uključiti napajanje električnom energijom. ⑤
- ⑥ Sada okretnim regulatorom „LUX“ možete postaviti osvjetljenost (npr. sumrak) pri kojoj će se aktivirati PIR senzor. Okretanje regulatora u pravcu sunca: PIR senzor će se aktivirati pri jačem osvjetljenju okoline (npr. čim sumrak počne). Okretanje regulatora u pravcu mjeseca: PIR senzor će se aktivirati pri slabijem osvjetljenju okoline (npr. kad padne noć). Kako biste provjerili radi li senzor pravilno, pri prvoj uporabi uređaja preporučljivo je postaviti regulator potpuno ulijevo, u smjeru oznake sunca, kako bi se PIR senzor aktivirao dok je okolina još uvijek osvijetljena. PIR senzor i nadzirani prostor možete provjeriti i kad padne noć. Okretnim regulatorom „TIME“ možete postaviti trajanje osvjetljavanja. Najmanje trajanje osvjetljavanja je oko 10 (±5) sekundi, a najdulje 4 (±1) minuta.

TEHNIČKI PODACI

Model: **RETLUX (RSM 116)**
Radni napon: AC 220–240 V / 50/60 Hz
Najveći doseg PIR senzora: 8 m, kut detekcije: 110° osjetljivost: 2 do 2000 lx.
Optimalni uvjeti rada: Temperatura: -30 do +40 °C; relativna vlaga: 10–90 %
Ipistao TÜV/GS

OGRANIČENO JAMSTVO

Tehničke informacije, podaci i uvjeti za ugradnju, korištenje i održavanje koje su navedene u ovoj uputi za uporabu odgovaraju najaktualnijoj verziji tih uputa u trenutku tiskanja. Proizvođač i dobavljač ne prihvaćaju nikakvu odgovornost za štete koje mogu nastati nepoštivanjem uputa u uputama za uporabu, nestručnim popravcima i nedopuštenim izmjenama. Tekst, izgled i tehnički podaci mogu biti promijenjeni bez prethodne najave. Na proizvod se primjenjuje zakonsko dvogodišnje jamstvo. Jamstvo neće vrijediti za neispravnosti koje su nastale zbog neodgovarajuće upotrebe kao što je pregrijavanje, ogrebotine, mehanička oštećenja, posljedice pada, prebojavanje ili pokušaji popravljanja i nepravilno čišćenje.

UPOTREBLJENE OZNAKE

Proizvod koji zadovoljava norme EU.

Za korištenje u otvorenom i zatvorenom prostoru. IP 44

Ovaj proizvod je razvrstan kao električni uređaji koji podliježe odlaganju sukladno direktivi o odlaganju električne i elektroničke opreme. Ovaj proizvod nemojte odlagati u komunalni otpad.

Razred zaštite II

SPOLJNA FIKSNA LAMPA

SR/ME

(Model RSM 116)

UPUTSTVO ZA UPOTREBU

BEZBEDNOSNA UPOZORENJA

Hvala vam na kupovini proizvoda RETLUX. Ako niste električar, neka ovu lampu sastavi i na struju priključi profesionalni električar. Obratite pažnju na upozorenja i sigurnosna uputstva pri stavljanju proizvoda u upotrebu kako ne bi došlo do povreda ili materijalne štete. Čuvajte ova uputstva za kasniju upotrebu. Ovaj proizvod nije igračka za decu! Čišćenje i održavanje ne sme biti povereno deci koja nisu pod nadzorom. Pre upotrebe proverite da li napon u vašoj strujnoj utičnici odgovara radnom naponu proizvoda. Ako imate dodatnih pitanja, ili niste sigurni u način spajanja ili nešto drugo, javite se svom električaru. **U ovu lampu moguće je ugraditi sijalice snage do 40 W. Upotreba sijalica veće snage može dovesti do pregrevanja i deformacije lampe, pa i do drugih oštećenja!** Integrisani detektor pokreta (PIR) automatski će uključiti svetlo ako u prostoru pod nadzorom bude uočen izvor toplote (npr. osoba).

SADRŽAJ PAKOVANJA

- Lampa
- Spojni pribor za postavljanje (vijci sa sidrima)

MONTAŽA

- Izvadite proizvod iz ambalaže.
- Isključite napajanje. ①
- Odvijte vijke kako je prikazano na slici, a zatim odvojite poklopac lampe. ②
- Oštrim nožem oprezno prorežite plastični prolaz sa zadnje strane lampe i provucite vodove za napajanje. Nakon toga pričvrstite lampu fiksirajući je vijcima u sidra utisnuta u zid. ③
- Dovedite fazni vod do tačke L, neutralni vod do tačke N, a zaštitni vod ostaje nepovezan. Nakon toga pažljivo zategnite vijke odgovarajućim odvijačem. Spoljni deo lampe pričvrstite na deo koji ste pričvrstili na zid i pažljivo zategnite vijke kako je prikazano. U grlo dimenzije E27 uvrnite odgovarajuću sijalicu (ne isporučuje se). ④
- Time je montaža lampe završena. Sada možete uključiti napajanje električnom energijom. ⑤
- ⑥ Sada okretnim regulatorom „LUX“ možete postaviti osvetljenost (npr. sumrak) pri kojoj će se aktivirati PIR senzor. Okretanje regulatora u pravcu sunca: PIR senzor će se aktivirati pri jačem osvetljenju okoline (npr. čim sumrak počne). Okretanje regulatora u pravcu meseca: PIR senzor će se aktivirati pri slabijem osvetljenju okoline (npr. kad padne noć). Kako biste proverili da li senzor pravilno radi, pri prvoj upotrebi uređaja preporučljivo je da regulator postavite potpuno ulevo, u smeru oznake sunca, kako bi se PIR senzor aktivirao dok je okolina još uvek osvetljena. PIR senzor i nadzirani prostor možete proveriti i kad padne noć. Okretnim regulatorom „TIME“ možete postaviti trajanje osvetljavanja. Najmanje trajanje osvetljavanja je oko 10 (±5) sekundi, a najduže 4 (±1) minuta.

TEHNIČKI PODACI

Model: **RETLUX (RSM 116)**
Radni napon: AC 220–240 V / 50/60 Hz
Najveći doseg PIR senzora: 8 m, ugao detekcije: 110° osetljivost: 2 do 2000 lx.
Optimalni uslovi rada: Temperatura: -30 do +40 °C; relativna vlaga: 10–90 %
Ispitao TÜV/GS

OGRANIČENA GARANCIJA

Tehničke informacije, podaci i uslovi za instalaciju, korišćenje i održavanje koji su navedeni u ovom uputstvu za upotrebu odgovaraju najaktuelnijoj verziji tog uputstva u trenutku štampanja. Proizvođač i dobavljač ne prihvataju nikakvu odgovornost za štetu koja može nastati nepoštovanjem uputstava za upotrebu, upotrebom suprotnom sadržaju uputstva, nestručnim popravkama i nedopuštenim izmenama. Tekst, izgled i tehnički podaci mogu biti promenjeni bez prethodne najave. Na ovaj proizvod primenjuje se zakonska dvogodišnja garancija. Garancija neće važiti za neispravnosti koje su nastale zbog neodgovarajuće upotrebe kao što je pregrevanje, ogrebotine, mehanička oštećenja, posledice pada, farbanje ili pokušaji popravljanja i nepravilno čišćenje.

UPOTREBLJENE OZNAKE

Proizvod koji zadovoljava standarde EU.

Za korišćenje na otvorenom i u zatvorenom prostoru. IP 44

Ovaj proizvod je klasifikovan kao električni uređaj koji podleže odlaganju u skladu s Direktivom o otpadu od električne i elektronske opreme. Ovaj proizvod nemojte odlagati u komunalni otpad.

Nivo zaštite II

SURSĂ DE LUMINĂ PENTRU SUPRAFEȚELE EXTERIOARE

RO

(Model RSM 116)

MANUAL DE UTILIZARE

INSTRUCȚIUNI DE SIGURANȚĂ

Vă mulțumim pentru cumpărarea produsului RETLUX. Dacă nu sunteți electrician, contactați un expert pentru asamblarea și conectarea sursei de lumină. Acordați atenție notei de avertisment atunci când puneți în funcțiune produsul pentru a evita producerea de daune sănătății sau proprietății. Păstrați acest manual pentru utilizare ulterioară. Produsul nu este o jucărie destinată copiilor! Operațiunile de curățare și de întreținere nu trebuie să fie efectuate de copii nesupravegheați. Înainte de utilizare, asigurați-vă că tensiunea din rețeaua dvs. de alimentare electrică corespunde tensiunii de funcționare a produsului. Dacă aveți întrebări suplimentare sau nu sunteți sigur referitor la conexiuni sau alte aspecte, vă rugăm să contactați electricianul dvs. **Puterea maximă posibilă a becului pentru această sursă de lumină este de 40 W. Atunci când se utilizează un bec cu un consum de putere mai mare, există un risc de supraîncălzire și deformare a sursei de lumină, sau alte tipuri de deteriorări!** Detectorul de mișcare integrat (PIR) se aprinde automat atunci când este detectată o sursă de căldură (de ex. o persoană) în zona monitorizată.

CONȚINUTUL AMBALAJULUI

- Sursă de lumină
- Piese de asamblare pentru montare (șuruburi pentru ancorare)

INSTALARE

- Scoateți produsul din ambalaj.
- Întrerupeți alimentarea cu energie electrică. ①
- Deșurubați șuruburile conform imaginii și scoateți capacul sursei de lumină prin tragerea acestuia spre dumneavoastră. ②
- Folosind un cuțit ascuțit, tăiați cu atenție clema de cauciuc din partea spate a dispozitivului de fixare pentru sursa de lumină și introduceți firul de alimentare. Apoi fixați ferm dispozitivul de fixare pentru sursa de lumină pe perete utilizând șuruburile pentru ancorare. ③
- Aduceți conductorul de fază în poziția L, conductorul neutru în poziția N, conductorul de protecție rămâne neconectat. Strângeți cu ajutorul unei șurubelnițe potrivite. Atașați partea exterioară a sursei de lumină la partea montată pe perete și strângeți ușor șuruburile așa cum se arată în imagine. Înșurubați în dulia E27 un bec potrivit (nu este inclus). ④
- Această acțiune finalizează instalarea dispozitivului de iluminare. Puteți să porniți acum alimentarea cu energie. ⑤
- ⑥ Acum, utilizând butonul rotativ „LUX” puteți configura luminozitatea (de ex. la înserare) la care să se activeze senzorul PIR. Rotirea spre simbolul „Soare”: Senzorul PIR se va activa la cea mai ridicată luminozitate ambiantă (de ex. imediat la începutul înserării). Rotirea sper simbolul „Lună”: Senzorul PIR se va activa la cea mai scăzută luminozitate ambiantă (de ex. după apariția întunericului). Pentru a testa imediat la punerea în funcțiune a dispozitivului, este indicat să configurați butonul rotativ spre stânga spre simbolul soarelui, astfel încât senzorul PIR să fie activat într-un mediu încă luminos. Altfel, puteți testa senzorul PIR și zona monitorizată numai la apariția întunericului. Utilizați butonul rotativ „TIME” (Durată) pentru a configura durata de activare. Configurarea duratei minime: aprox. 10 +/- 5 secunde, configurarea duratei maxime: aprox. 4 +/- 1 minute.

SPECIFICAȚII

Model: **RETLUX (RSM 116)**
Tensiune de funcționare: c.a. 220 - 240 V / 50/60 Hz
Senzor PIR: rază de acțiune maxim 8 m., unghi de detectare: 110° sensibilitate: de la 2 la 2000 lx.
Condiții optime de funcționare: Temperatură: între -30 °C și +40 °C; umiditate relativă: între 10 % și 90 %
Testat TUV/GS

LIMITELE GARANȚIEI

Informațiile tehnice, informațiile și instrucțiunile despre instalare, operare și întreținere din acest manual corespund celei mai recente forme înainte de tipărirea manualului. Producătorul/importatorul nu își asumă nicio responsabilitate pentru deteriorările care ar putea rezulta din nerespectarea instrucțiunilor din manual, din utilizarea produsului contrar instrucțiunilor, din reparații neprofesionale și din modificările neautorizate. Modificări la text, design și specificații tehnice se pot produce fără o notificare prealabilă. Produsul face obiectul unei garanții de doi ani stabilită prin lege. Funcționările defectuoase cauzate de utilizarea necorespunzătoare, precum supraîncălzirea, zgârieturile, deteriorarea mecanică, deteriorarea în urma căderii, revopsirea, încercările de reparații și curățarea necorespunzătoare, nu sunt acoperite de garanție.

SIMBOLURI UTILIZATE

Produsul respectă cerințele UE.

Pentru utilizare în exterior și în interior. IP 44

Produsul este clasificat ca un aparat electric care se supune prevederilor Directivei 2012/19/UE privind deșeurile de echipamente electrice și electronice. Nu eliminați la deșeuri împreună cu deșeurile municipale.

Clasă de protecție CLASA II

НАКЛАДНОЙ УЛИЧНЫЙ СВЕТИЛЬНИК

RU

(Модель RSM 116)

РУКОВОДСТВО ПО ПРИМЕНЕНИЮ

ПРЕДУПРЕЖДЕНИЯ ОБ ОПАСНОСТИ

Благодарим вас за покупку продукта RETLUX. Если вы не являетесь электриком, то для сборки и подключения светильника обратитесь к специалисту. Соблюдайте меры предосторожности при вводе продукта в эксплуатацию, чтобы предотвратить причинение вреда здоровью или имуществу. Сохраните данное руководство по использованию для его применения в будущем. Изделие не является игрушкой, предназначенной для детей! Очистка и техническое обслуживание не должны выполняться детьми без присмотра взрослых. Перед применением убедитесь в том, что напряжение в вашей распределительной сети соответствует рабочему напряжению продукта. Если у вас возникли вопросы, а также сомнения относительно подключения или других фактов, обратитесь к своему электрику. **Максимально допустимая потребляемая мощность лампочек для данного светильника составляет 40 Вт. Использование лампочек большей мощности может привести к перегреву и деформации светильника или нанести другой ущерб!** Встроенный датчик движения (PIR) автоматически включает свет, когда в зоне его действия обнаруживается источник тепла (напр., человек).

СОДЕРЖИМОЕ УПАКОВКИ

- Светильник
- Соединительный материал для монтажа (дюбеля с шурупами)

МОНТАЖ

- Извлеките продукт из упаковки.
- Отключите подачу электроэнергии. ①
- Выкрутите шурупы, как показано на рисунке, и снимите крышку светильника, потянув ее на себя. ②
- Острым ножом осторожно прорежьте резиновый проходной изолятор с тыльной стороны светильника и протяните через него питающий провод. Затем при помощи дюбелей с шурупами неподвижно закрепите светильник на стене. ③
- Подведите фазный провод к позиции L, нулевой провод – к позиции N, защитный провод останется неподключенным. Аккуратно затяните подходящей отверткой. Наденьте наружную часть светильника на часть, установленную на стене, и осторожно закрутите шурупы, как показано на рисунке. Вкрутите в патрон E27 рекомендуемую лампочку (не входит в комплект). ④
- На этом установка светильника завершена. Теперь можно подключить подачу электроэнергии. ⑤
- ⑥ Теперь с помощью поворотного регулятора «LUX» можно настроить, при каком уровне освещенности (напр., при наступлении сумерек) будет срабатывать датчик PIR. Вращение в сторону знака солнца: Датчик PIR будет срабатывать при большем уровне освещенности окружающего пространства (напр., в самом начале наступления сумерек). Вращение в сторону знака луны: Датчик PIR будет срабатывать при меньшем уровне освещенности окружающего пространства (напр., только после наступления темноты). С целью проверки сразу же при первом использовании прибора рекомендуется установить поворотный регулятор в крайнее левое положение, в сторону знака солнца, чтобы датчик PIR срабатывал и при ярком свете. В противном случае можно было бы проверить датчик PIR и зону его действия только после наступления темноты. С помощью поворотного регулятора «TIME» настройте время активирования. Минимальная настройка времени: прим. 10 +/– 5 секунд, максимальная настройка времени: прим. 4 +/– 1 минута.

ТЕХНИЧЕСКИЕ ДАННЫЕ

Модель: **RETLUX (RSM 116)**
Рабочее напряжение: Перем. ток 220–240 В / 50/60 Гц
Датчик PIR: дальность срабатывания макс. 8 м, угол обнаружения: 110° чувствительность: 2 – 2000 люкс.
Оптимальные рабочие условия: Температура: от -30 до +40 °C; относительная влажность: 10–90 %
Проверено TUV/GS

ОГРАНИЧЕНИЕ ГАРАНТИИ

Техническая информация, данные и инструкции по монтажу, эксплуатации и техническому обслуживанию, указанные в данном руководстве по использованию, соответствуют последней версии руководства перед его отправкой на печать. Производитель/импортер не несет ответственность за ущерб, который может возникнуть в результате несоблюдения инструкций, указанных в руководстве, использования изделия вразрез с инструкциями, непрофессионального ремонта и внесения недопустимых изменений. Изменения в текст, исполнение и технические данные могут вноситься без предварительного уведомления. На продукт распространяется двухгодичный гарантийный срок. Из гарантии исключаются неисправности, возникшие в результате неправильного использования, напр., перегрева, а также царапины, механические повреждения, повреждения от падения, перекраски, попытки ремонта или непрофессиональной очистки.

ИСПОЛЬЗУЕМЫЕ УСЛОВНЫЕ ОБОЗНАЧЕНИЯ

Изделие отвечает требованиям, предъявляемым ЕС.

Для использования снаружи и внутри помещений. IP 44

Изделие классифицируется как электрическое устройство, попадающее под действие директивы об отходах электрического оборудования. Не выбрасывайте вместе с бытовыми отходами.

Класс защиты CLASS II

СТЕННА ЛАМПА ЗА ВЪНШНИ УСЛОВИЯ

BG

(Модел RSM 116)

РЪКОВОДСТВО ЗА ЕКСПЛОАТАЦИЯ

УКАЗАНИЯ ПО БЕЗОПАСНОСТТА

Благодарим Ви, че закупихте продукт на RETLUX. Ако не сте професионален електротехник, оставете монтажа и свързването на осветителя на специалист. Обърнете внимание на предупредителната бележка, когато включвате устройството, за да избегнете увреждане на здравето или повреда на материално имущество. Запазете това ръководство и за бъдещо ползване. Устройството не е играчка за деца! Почистването и поддръжката не трябва да се извършват от деца! Преди да ползвате продукта се уверете, че напрежението на електрическата мрежа, към която ще го включите,отговаря на предвиденото работно напрежение на продукта. Ако имате каквито и да са допълнителни въпроси или не сте сигурни за начина на свързване или по други теми, моля свържете се с нашите електроспециалисти. **Максимално допустимата мощност на ползваната ел.крушка с нажежаема жичка е 40 W. При поставяне на ел.крушка с по-голяма мощност е възможно прегряване и деформиране на лампата или друга повреда!** Вграденият детектор за движение (PIR) автоматично включва лампата, когато в зоната си на наблюдение засече движение на обект (например човек), чиято собствена топлина се различава от общия фон.

СЪДЪРЖАНИЕ НА ОПАКОВКАТА

- Лампа
- Монтажни елементи (анкерни винтове)

МОНТИРАНЕ

- Извадете продукта от опаковката.
- Изключете електрическото захранване. ①
- Отвинтете винтовете, както е показано на чертежа и свалете капака на стенната лампа, като го изтеглите към себе си. ②
- С остър нож изрежете внимателно малък отвор в гумената втулка на гърба на лампата и вмъкнете захранващия кабел. След това прикрепете здраво кутията на лампата към стената с помощта на анкерните винтове. ③
- Закрепете фазовия проводник на захранващия кабел към клема “L” (Line-Линия, т.е. “фаза”), а нулевия проводник – към клема “N” (Neutral, т.е. “нула”). Предпазният (жълто-зелен) проводник на захранващия кабел трябва да остане несвързан и изолиран. Затегнете винтовете с подходяща отвертка. Поставете обратно предния капак на лампата към вече закрепената към стената кутия и внимателно завийте винтовете, както е показано на чертежа. Завийте във фасунгата E27 подходяща ел.крушка (не е в комплекта). ④
- С това монтажът на лампата е завършен. Сега можете да включите електрическото захранване. ⑤
- ⑥ Сега с помощта на потенциометъра “LUX” (Осветеност) можете да настроите яркостта на околното осветление, при която детекторът за движение ще включва лампата (например при смрачаване). При завъртане към символа “Слънце”: Детекторът за движение ще включва лампата при по-ярка околна светлина (например още при леко смрачаване). При завъртане към символа “Луна”: Детекторът за движение ще включва лампата при по-слаба околна светлина (например при силно смрачаване). За да тествате прага на сработване на детектора още при въвеждане на лампата в действие, е уместно първо да завъртите потенциометъра “LUX” към символа “Слънце”, така че детекторът да включва лампата още при леко смрачаване. След това е уместно да проверите действието на детектора, както и зоната му на наблюдение, в нощни условия (след смрачаване). Потенциометърът “TIME” (Времеинтервал) служи за определяне на времеинтервала, през който лампата ще свети след задействане на детектора. Минималният времеинтервал, който може да се зададе, е: приблизително 10 +/- 5 секунди, а максималният: приблизително 4 +/- 1 минути.

СПЕЦИФИКАЦИИ

Модел: **RETLUX (RSM 116)**
Работно напрежение: ~ 220–240 V / 50/60 Hz
Детектор за движение: обхват максимално 8 m, ъгъл на засичане: 110° яркостна чувствителност: 2 до 2000 lx.
Оптимални работни условия: Температура: -30 до +40 °C; относителна влажност: 10–90 %
Тествано съгласно TUV/GS

ОГРАНИЧЕНИЯ НА ГАРАНЦИЯТА

Техническата информация, както и указанията по инсталиране, експлоатация и техническа поддръжка в това ръководство съответстват на последното състояние на устройството преди отпечатване на ръководството. Производителят / вносителят не носи отговорност за повреди, дължащи се на неспазване на указанията в това Ръководство за монтаж и експлоатация, ползване в противоречие с тях, непрофесионални ремонти и неразрешени изменения. Промени в текста, означенията и техническите спецификации могат да настъпят без предварително уведомление. Продуктът е субект на законоустановена 2-годишна гаранция. Неизправности, причинени от неправилна употреба като прегряване, наранявания, механически повреди, изтърване, пребоядисване, опити за ремонт и неправилно почистване, не се покриват от гаранцията.

ПОЛЗВАНИ СИМВОЛИ

Продуктът отговаря на изискванията на Европейския съюз.

За ползване на открито и закрито. IP 44

Продуктът е класифициран като електрическо устройство, което се третира съгласно Директивата на ЕС за изхвърляне на електрическо и електронно оборудване. Не изхвърляйте продукта в общия градски боклук.

Клас на защита CLASS II

ΕΠΙΦΑΝΕΙΑΚΟ ΦΩΤΙΣΤΙΚΟ ΣΩΜΑ ΕΞΩΤΕΡΙΚΩΝ ΧΩΡΩΝ

ΕΛ

(Μοντέλο RSM 116)

ΕΓΧΕΙΡΙΔΙΟ ΧΕΙΡΙΣΜΟΥ

ΟΔΗΓΙΕΣ ΑΣΦΑΛΕΙΑΣ

Σας ευχαριστούμε για την αγορά ενός προϊόντος RETLUX. Εάν δεν είστε ηλεκτρολόγος, ζητήστε από έναν ηλεκτρολόγο να συναρμολογήσει και να συνδέσει το φωτιστικό σώμα. Δώστε προσοχή στις προειδοποιήσεις κατά την έναρξη της λειτουργίας του προϊόντος για να αποφύγετε βλάβες στην υγεία ανθρώπων ή υλικές ζημίες. Φυλάξτε το εγχειρίδιο για μελλοντική αναφορά. Το προϊόν δεν είναι παιχνίδι και δεν προορίζεται για παιδιά! Ο καθαρισμός και η συντήρηση δεν πρέπει να πραγματοποιούνται από παιδιά χωρίς επίβλεψη. Πριν από τη χρήση, βεβαιωθείτε ότι η τάση της παροχής ρεύματος στον χώρο σας ταιριάζει με την τάση λειτουργίας του προϊόντος. Εάν έχετε άλλες ερωτήσεις ή δεν είστε βέβαιοι για τις συνδέσεις ή άλλα θέματα, επικοινωνήστε με έναν ηλεκτρολόγο. **Η μέγιστη ισχύς λαμπτήρα που μπορεί να δεχθεί αυτό το φωτιστικό σώμα είναι 40 W. Εάν χρησιμοποιηθεί λαμπτήρας με υψηλότερη κατανάλωση ισχύος, υπάρχει κίνδυνος υπερθέρμανσης και παραμόρφωσης του φωτιστικού σώματος ή άλλων βλαβών!** Ο ενσωματωμένος ανιχνευτής κίνησης (PIR) ενεργοποιεί αυτόματα το φωτιστικό σώμα όταν εντοπίζεται μια πηγή θερμότητας (π.χ. ένα άτομο) στον επιτηρούμενο χώρο.

ΠΕΡΙΕΧΟΜΕΝΟ ΣΥΣΚΕΥΑΣΙΑΣ

- Φωτιστικό σώμα
- Εξαρτήματα τοποθέτησης (βίδες στερέωσης)

ΤΟΠΟΘΕΤΗΣΗ

- Αφαιρέστε το προϊόν από τη συσκευασία.
- Κλείστε την παροχή ρεύματος. ①
- Ξεβιδώστε τις βίδες όπως βλέπετε στην εικόνα και αφαιρέστε το κάλυμμα του φωτιστικού σώματος τραβώντας το προς τα εσάς. ②
- Με ένα κοφτερό μαχαίρι, κόψτε προσεκτικά τον ελαστικό δακτύλιο στην πίσω πλευρά του φωτιστικού σώματος και εισάγετε το καλώδιο ρεύματος. Κατόπιν στερεώστε σφικτά το φωτιστικό σώμα στον τοίχο χρησιμοποιώντας τις βίδες στερέωσης. ③
- Συνδέστε τον αγωγό φάσης στη θέση L και τον αγωγό ουδέτερου στη θέση N· ο αγωγός προστασίας δεν συνδέεται. Σφίξτε με κατάλληλο κατσαβίδι. Προσαρτήστε το εξωτερικό τμήμα του φωτιστικού σώματος στο τμήμα που είναι στερεωμένο στον τοίχο και σφίξτε τις βίδες όπως βλέπετε στην εικόνα. Βιδώστε έναν κατάλληλο λαμπτήρα στο σπείρωμα E27 (δεν περιλαμβάνεται). ④
- Εδώ ολοκληρώνεται η τοποθέτηση του φωτιστικού σώματος. Μπορείτε τώρα να ενεργοποιήσετε την παροχή ρεύματος. ⑤
- ⑥ Τώρα, χρησιμοποιώντας τον περιστροφικό μηχανισμό «LUX», μπορείτε να ορίσετε το επίπεδο φωτεινότητας (π.χ. το σούρουπο) στο οποίο θα ενεργοποιείται ο αισθητήρας PIR. Περιστροφή προς το σύμβολο Ήλιου: Ο αισθητήρας PIR θα ενεργοποιηθεί σε υψηλότερη φωτεινότητα περιβάλλοντος (π.χ. αμέσως μόλις αρχίσει να σουρουπώνει). Περιστροφή προς το σύμβολο Σελήνης: Ο αισθητήρας PIR θα ενεργοποιηθεί σε χαμηλότερη φωτεινότητα περιβάλλοντος (π.χ. αφού σκοτεινιάσει). Για να δοκιμάσετε τη συσκευή αμέσως μόλις τη θέσετε σε λειτουργία, μπορείτε να γυρίσετε τον περιστροφικό μηχανισμό προς το σύμβολο ήλιου ώστε ο αισθητήρας PIR να ενεργοποιηθεί ενώ ακόμη το περιβάλλον είναι φωτεινό. Διαφορετικά, θα μπορέσετε να δοκιμάσετε τον αισθητήρα PIR και την επιτηρούμενη περιοχή μόνο στο σκοτάδι. Χρησιμοποιήστε τον περιστροφικό μηχανισμό «TIME» για να ορίσετε τον χρόνο ενεργοποίησης. Ελάχιστη ρύθμιση χρόνου: περίπου 10 +/- 5 δευτερόλεπτα, μέγιστη ρύθμιση χρόνου: περίπου 4 +/- 1 λεπτά.

ΠΡΟΔΙΑΓΡΑΦΕΣ

Μοντέλο: **RETLUX (RSM 116)**
Τάση λειτουργίας: AC 220–240 V / 50/60 Hz
Αισθητήρας PIR: μέγ. εμβέλεια 8 μ., γωνία εντοπισμού: 110°, ευαισθησία: 2 έως 2000 lx.
Βέλτιστες συνθήκες λειτουργίας: Θερμοκρασία: -30 έως +40°C· σχετική υγρασία: 10%–90%
Ελεγμένο βάσει TUV/GS

ΠΕΡΙΟΡΙΣΜΟΙ ΕΓΓΥΗΣΗΣ

Οι τεχνικές πληροφορίες, οι πληροφορίες εγκατάστασης, χειρισμού και συντήρησης, καθώς και οι οδηγίες που αναφέρονται στο παρόν εγχειρίδιο αντιστοιχούν στην πιο πρόσφατη κατάσταση του προϊόντος πριν από την εκτύπωση του εγχειριδίου. Ο κατασκευαστής/εισαγωγέας δεν φέρει καμία ευθύνη για ζημίες οι οποίες ενδέχεται να προκληθούν λόγω μη συμμόρφωσης με τις οδηγίες του εγχειριδίου, χρήσης κατά παράβαση αυτών, αντιεπαγγελματικών επισκευών και μη εγκεκριμένων τροποποιήσεων. Ενδέχεται να υπάρξουν αλλαγές στο κείμενο, στον σχεδιασμό και στις τεχνικές περιγραφές χωρίς προειδοποίηση. Το προϊόν καλύπτεται βάσει νομοθεσίας από εγγύηση δύο ετών. Δυσλειτουργίες που προκαλούνται από ακατάλληλη χρήση, όπως υπερθέρμανση, γρατσουνιές, μηχανικές φθορές, φθορές λόγω πτώσης, επαναβαφή, προσπάθειες επισκευής και ακατάλληλος καθαρισμός, δεν καλύπτονται από την εγγύηση.

ΧΡΗΣΙΜΟΠΟΙΟΥΜΕΝΑ ΣΥΜΒΟΛΑ

Το προϊόν καλύπτει τις απαιτήσεις της ΕΕ.

Για χρήση σε εξωτερικούς και εσωτερικούς χώρους. IP 44

Το προϊόν είναι κατηγοριοποιημένο ως ηλεκτρικός εξοπλισμός που υπόκειται στην Οδηγία περί αποβλήτων ηλεκτρικού και ηλεκτρονικού εξοπλισμού. Μην το απορρίπτετε μαζί με τα οικιακά απόβλητα.

Κατηγορία προστασίας CLASS II

PINTAVALO ULKOKÄYTTÖÖN

FI

(Malli RSM 116)

KÄYTTÖOHJE

TURVALLISUUSOHJEET

Kiitos RETLUX-tuotteemme hankinnasta. Mikäli et ole sähköasentaja, anna valaisimen asennus ja liitäntä ammattiasentajan tehtäväksi. Kiinnitä huomiosi varoitushuomautukseen ottaessasi tuotteen käyttöön terveys- tai omaisuusvahinkojen välttämiseksi. Säilytä tämä käyttöohje tulevaa tarvetta varten. Tuote ei ole lapsien käyttöön tarkoitettu lelu! Tuotetta ei saa puhdistaa tai huoltaa valvomattomasti lasten toimesta. Varmista ennen tuotteen käyttöä, että käyttämäsi virransyötön jännite vastaa tuotteen käyttöjännitettä. Mikäli sinulla on lisäkysymyksiä tai olet epävarma liitäntätiedoista tai muista tiedoista, ota yhteys sähköasentajaan. **Mahdollinen lampun maksimivirta tälle valaisimelle on 40 W. Käytettäessä korkeammalla virrankulutuksella olevaa lamppua, seurauksena voi olla valaisimen ylikuumeneminen ja vääristyminen tai muu vahinko!** Sisäinen liiketunnistin (PIR) käynnistää valaisimen automaattisesti havaitessaan lämpölähteen (esim. ihmisen) valvotulla alueella.

PAKKAUKSEN SISÄLTÖ

- Valaisin
- Asennuskiinnikkeet (ankkuriruuvit)

ASENNUS

- Poista tuote pakkauksestaan.
- Katkaise virta. ①
- Kierrä ruuvit auki kuvan mukaisesti ja irrota valaisimen suojus vetämällä sitä itseäsi kohti. ②
- Käytä terää veitseä ja leikkaa kumiholkki varovaisesti valaisimen rungon takaosasta ja liitä virtajohto. Kiinnitä valaisin tämän jälkeen luotettavasti seinään ankkuriruuveja käyttämällä. ③
- Liitä vaihejohdin L-asentoon, nollajohdin N-asentoon, jolloin suojajohdin jää liittämättömäksi. Kiristä liitännät tarkoitukseen soveltuvaa ruuvitalttaa käyttämällä. Kiinnitä valaisimen ulkoinen osa seinäasennusosaan ja kiristä ruuvit varovaisesti kuvan osoittamalla tavalla. Kierrä E27-kierteisiin soveltuva lamppu (ei sisälly toimitukseen). ④
- Tämä päättää valaisimen asennuksen. Voit nyt kytkeä virransyötön päälle. ⑤
- ⑥ Voit nyt käyttää kiertosäädintä “LUX” ja asettaa kirkkauden (esim. hämärä), missä PIR-anturin tulisi aktivoitua. Säätimen kiertäminen aurinkosymbolia kohti: PIR-anturi aktivoituu korkeammassa ympäristön kirkkaustasossa (esim. heti hämärän koittaessa). Säätimen kiertäminen kuusymbolia kohti: PIR-anturi aktivoituu alhaisemmassa ympäristön kirkkaustasossa (esim. pimeyden jälkeen). Kun laite otetaan käyttöön, testaa se välittömästi asettamalla kiertosäädin vasemmalle aurinkosymbolia kohti niin, että PIR-anturi aktivoituu edelleen kirkkaassa ympäristössä. Muussa tapauksessa joudut testaamaan PIR-anturin ja valvotun alueen ainoastaan pimeällä. Käytä kiertosäädintä “TIME” (AIKA) aktivointiajan asettamiseksi. Minimiaika-asetus: n. 10 +/- 5 sekuntia, maksimiaika-asetus: n. 4 +/- 1 minuuttia.

TEKNISET TIEDOT

Malli: **RETLUX (RSM 116)**
Käyttöjännite: 220–240 VAC / 50/60 Hz
PIR-anturi: maks. 8 m kantama, tunnistuskulma: 110° herkkyys: 2 - 2000 luksia.
Ihanteelliset käyttöolosuhteet: Lämpötila: -30 – +40 °C; suhteellinen ilmankosteus: 10-90 %
TUV/GS testattu

TAKUURAJOITUKSET

Tässä käyttöohjeessa kuvatut tekniset tiedot, asennus- ja huoltotiedot ja ohjeet vastaavat laitteen viimeisimpää tilaa ennen käyttöohjeen julkaisua. Valmistaja/maahantuoja ei ole vastuussa vaurioista, jotka ovat aiheutuneet ohjeiden laiminlyönnistä, ohjeiden päinvastaisesta käytöstä, epäammattimaisesta korjauksesta tai luvattomista muutoksista. Tekstiä, mallia ja teknisiä tietoja voidaan muuttaa ilman etukäteisilmoitusta. Tuotteella on lakimääräinen kahden vuoden takuu. Virheellisestä käytöstä aiheutuvat viat, kuten ylikuumeneminen, naarmuttaminen, mekaaniset vauriot, putoamisesta johtuvat vauriot, uudelleenmaalaus, korjausyritykset ja tarkoituksenvastainen puhdistus eivät kuulu takuun piiriin.

KÄYTETYT SYMBOLIT

Tuote noudattaa EU-asetusten vaatimuksia.

Ulko- tai sisäkäyttöön. IP 44

Tuote on luokiteltu sähkölaitteeksi, joka on sähköromudirektiivien määräysten alainen. Laitetta ei saa hävittää kotitalousjätteen sekaan.

Suojausluokka LUOKKA II