RETLUX

RNL 101

NÁVOD K POUŽITÍ • NÁVOD NA POUŽITIE • HASZNÁLATI ÚTMUTATÓ • INSTRUKCJA OBSŁUGI • OPERATING MANUAL • GEBRAUCHSANWEISUNG • MANUEL D'UTILISATION • MANUALE D'USO • MANUAL DE FUNCIONAMIENTO • UPUTA ZA UPORABU • UPUTSTVO ZA UPOTREBU • MANUAL DE UTILIZARE • РУКОВОДСТВО ПО ПРИМЕНЕНИЮ • РЪКОВОДСТВО ЗА ЕКСПЛОАТАЦИЯ • ΕΓΧΕΙΡΙΔΙΟ ΧΕΙΡΙΣΜΟΥ • KÄYTTÖOHJE

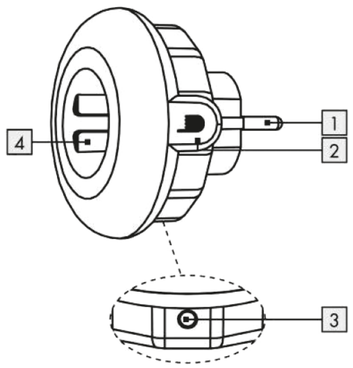

NOČNE SVIETIDLO SO ZÁSUVKOU A SÚMRAKOVÝM SPÍNAČOM SK

(Model RNL 101)

NÁVOD NA POUŽITIE

DÔLEŽITÉ BEZPEČNOSTNÉ OPATRENIA

Nočné svietidlo nerozoberajte. Používajte výhradne vo vnútorných a suchých priestoroch. Pred čistením je nutné nočné svietidlo odpojiť od elektrickej siete. Na čistenie používajte iba suchú handričku. Ak dôjde k poškodeniu, produkt odpojte od siete a ďalej nepoužívajte! Výrobok nie je určený osobám, ktorým fyzická, zmyslová alebo mentálna nedostatočnosť či nedostatok znalostí zabraňuje v bezpečnom používaní produktu. Výrobok nie je hračka pre deti, nedovoľte deťom, aby sa s výrobkom hrali!

POPIS

① Zástrčka
② Dotykové tlačidlo
③ Fotosenzor
④ Zásuvka

TECHNICKÉ ÚDAJE

Napájanie: 230 V AC; 50 Hz
Zdroj svetla: 9× LED, 0,6 W
Svetelný tok: 15 lm
Zaťažiteľnosť priebežnej zásuvky: 3 680 W max. (16 A)
Citlivosť fotosenzora na zopnutie svietidla: < 10 lux
Rozmer produktu: ∅ 82 mm

POUŽITIE

Vložte výrobok do sieťovej zástrčky. Pri znížení intenzity okolitého svetla pod hodnotu 10 lux sa nočné svietidlo samo rozsvieti. Dotykovým tlačidlom ② je možné prepínať farby medzi zelenou, bielou a modrou. Po zvýšení intenzity okolitého svetla nad 10 lux nočné svietidlo samo zhasne. Do zásuvky ④ je možné pripojiť ďalší spotrebič.

OBMEDZENIE ZÁRUKY

Výrobca/dovozca nepreberá žiadnu zodpovednosť za škody, ktoré môžu vzniknúť nedodržaním pokynov v návode. Zmeny textu, vyhotovenia a technických údajov sa môžu zmeniť bez predchádzajúceho upozornenia. Na produkt sa vzťahuje zákonná dvojročná záručná lehota.

POUŽITÉ SYMBOLY

Iba na vnútorné použitie. Používajte iba v interiéroch. IP20

Výrobok spĺňa požiadavky EÚ naň kladené.

Výrobok je klasifikovaný ako elektrické zariadenie podliehajúce smernici o odpadových elektrických a elektronických zariadeniach. Nevyhadzujte do komunálneho odpadu.

Adresa výrobcu: RETLUX – FAST ČR, a.s., Černokostelecká 1621, 251 01 Říčany, Česká republika – Čeština je pôvodná verzia

ÉJSZAKAI LÁMPA SÖTÉTEDÉS ÉRZÉKELŐVEL HU

(Típus: RNL 101)

HASZNÁLATI ÚTMUTATÓ

FONTOS BIZTONSÁGI UTASÍTÁSOK

Az éjszakai lámpát ne szedje szét. A termék csak beltérben és száraz helyiségekben használható. A tisztítás megkezdése előtt a lámpát a fali aljzatból húzza ki. A tisztításához csak száraz ruhát használjon. Ha a termék megsérült, akkor azt azonnal húzza ki a fali aljzatból, és a terméket többé ne használja. A terméket gyerekek, idős, testi és szellemi fogyatékos, illetve hasonló készülékek használati tapasztalataival nem rendelkező személyek nem használhatják. A termék nem játék, ne engedje, hogy a termékkel a gyerekek játsszanak.

LEÍRÁS

① Dugasz
② Érintő gomb
③ Fényérzékelő
④ Aljzat

MŰSZAKI ADATOK

Tápellátás: 230 V AC; 50 Hz
Fényforrás: 9 db LED, 0,6 W
Fényerő: 15 lm
Az átmenő aljzat terhelhetősége: 3680 W max. (16 A)
Fényérzékelő érzékenysége a lámpa bekapcsolásához: <10 lux
A termék mérete: ∅ 82 mm

HASZNÁLAT

A terméket dugja egy fali aljzatba. Ha a lámpa környezetében a fényerő 10 lux alá süllyed, akkor a lámpa automatikusan bekapcsol. Az érintő gomb ② segítségével a lámpa színe zöldre, fehérre vagy kékre állítható be. Ha a lámpa környezetében a fényerő 10 lux fölé emelkedik, akkor a lámpa automatikusan kikapcsol. Az aljzatba ④ elektromos fogyasztókat lehet csatlakoztatni.

KORLÁTOZOTT GARANCIA

A termék gyártója / forgalmazója nem vállal felelősséget a használati útmutatóban leírt utasítások be nem tartása, vagy a termék rendeltetésétől eltérő jellegű használata miatt bekövetkezett károkért vagy sérülésekért. Fenntartjuk a jogot a készülék műszaki adatainak és kivitelének előzetes bejelentés nélküli megváltoztatására. A termékre a gyártó két év garanciát ad.

ALKALMAZOTT JELEK

Csak beltéri használatra. Csak beltérben használja. IP20

A termék megfelel az adott termékekre vonatkozó összes EU műszaki és egyéb előírásnak.

A termék elektromos készülék, amelyet az élettartama végén az elektromos és elektronikus berendezésekre vonatkozó irányelvek figyelembe vételével kell megsemmisíteni. A terméket a háztartási hulladékok közé kidobni tilos.

A gyártó címe: RETLUX – FAST ČR, a.s., Černokostelecká 1621, 251 01 Říčany, Cseh Köztársaság – Az útmutató eredeti nyelve: cseh.

NOČNÍ SVĚTLO SE ZÁSUVKOU A SOUMRAKOVÝM SPÍNAČEM CZ

(Model RNL 101)

NÁVOD K POUŽITÍ

DŮLEŽITÁ BEZPEČNOSTNÍ OPATŘENÍ

Noční světlo nerozebírejte. Používejte výhradně ve vnitřních a suchých prostorách. Před čištěním je nutno noční světlo odpojit od elektrické sítě. K čištění používejte pouze suchý hadřík. Pokud dojde k poškození, produkt odpojte ze sítě a dále nepoužívejte! Výrobek není určen osobám, jimž fyzická, smyslová nebo mentální nedostatečnost či nedostatek znalostí zabraňuje v bezpečném používání produktu. Výrobek není hračka pro děti, nedovolte dětem, aby si s výrobkem hrály!

POPIS

① Zástrčka
② Dotykové tlačítko
③ Fotosenzor
④ Zásuvka

TECHNICKÉ ÚDAJE

Napájení: 230 V AC; 50 Hz
Zdroj světla: 9× LED, 0,6 W
Světelný tok: 15 lm
Zatížitelnost průběžné zásuvky: 3680 W max. (16 A)
Citlivost fotosenzoru pro sepnutí světla: <10 lux
Rozměr produktu: ∅ 82 mm

POUŽITÍ

Vložte výrobek do síťové zástrčky. Při snížení intenzity okolního světla pod hodnotu 10 lux se noční světlo samo rozsvítí. Dotykovým tlačítkem ② lze přepínat barvy mezi zelenou, bílou a modrou. Po zvýšení intenzity okolního světla nad 10 lux, noční světlo samo zhasne. Do zásuvky ④ je možno připojit další spotřebič.

OMEZENÍ ZÁRUKY

Výrobce/dovozce nepřebírá žádnou odpovědnost za škody, které mohou vzniknout nedodržením pokynů v návodu. Změny textu, provedení a technických údajů se mohou změnit bez předchozího upozornění. Na produkt se vztahuje zákonná dvouletá záruční lhůta.

POUŽITÉ SYMBOLY

Pouze pro vnitřní použití. Používejte pouze v interiérech. IP20

Výrobek splňuje požadavky EU na něj kladené.

Výrobek je klasifikován jako elektrické zařízení podléhající směrnici o odpadních elektrických a elektronických zařízeních. Nevyhazujte do komunálního odpadu.

Adresa výrobce: RETLUX – FAST ČR, a.s., Černokostelecká 1621, 251 01 Říčany, Česká republika – Čeština je původní verze

ŚWIATŁO NOCNE Z GNIAZDEM I WYŁĄCZNIKIEM ZMIERZCHOWYM PL

(Model RNL 101)

INSTRUKCJA OBSŁUGI

WSKAZÓWKI DOTYCZĄCE BEZPIECZEŃSTWA

Nie wolno rozmontowywać światła nocnego. Należy używać tylko w suchej przestrzeni wewnętrznej. Przed czyszczeniem należy odłączyć światło nocne od sieci. Do czyszczenia należy używać wyłącznie suchej szmatki. Jeżeli dojdzie do uszkodzenia, należy odłączyć produkt od sieci i nie używać go ponownie! Produkt nie jest przeznaczony dla osób, których niepełnosprawność fizyczna, sensoryczna lub umysłowa lub brak wiedzy uniemożliwia bezpieczne korzystanie z produktu. Produkt nie jest zabawką dla dzieci — nie pozwól, aby dzieci bawiły się produktem!

OPIS

① Wtyczka
② Przycisk dotykowy
③ Czujnik światła
④ Gniazdo

DANE TECHNICZNE

Zasilanie: 230 V AC; 50 Hz
Źródło światła: 9× LED, 0,6 W
Strumień świetlny: 15 lm
Ciągłe obciążenie gniazda: Maks. 3680 W (16 A)
Czułość czujnika światła: <10 lux
Wymiary produktu: ∅ 82 mm

UŻYTKOWANIE

Podłącz produkt do gniazda sieciowego. Gdy natężenie światła otoczenia spadnie poniżej 10 luksów, światło nocne zapali się automatycznie. Przycisk dotykowy ② umożliwia przełączanie kolorów pomiędzy zielonym, białym i niebieskim. Gdy natężenie światła otoczenia wzrośnie powyżej 10 luksów, światło nocne wyłączy się automatycznie. Do gniazda ④ można podłączyć dodatkowe urządzenie.

OGRANICZENIA GWARANCJI

Producent/importer nie ponosi żadnej odpowiedzialności za szkody, które mogą wyniknąć z powodu nieprzestrzegania instrukcji. Zmiany tekstu, projektu oraz specyfikacji technicznych mogą ulec zmianie bez uprzedniego powiadomienia. Produkt jest objęty ustawowym dwuletnim okresem gwarancyjnym.

ZASTOSOWANE SYMBOLE

Wyłącznie do użytku wewnętrznego. Należy używać wyłącznie w pomieszczeniach zamkniętych. IP20

Produkt jest zgodny z nałożonymi na niego wymogami UE.

Produkt jest klasyfikowany jako urządzenie elektrycznie objęte dyrektywą w sprawie zużytych sprzętów elektrycznych i elektronicznych. Nie wolno wyrzucać wraz z odpadami komunalnymi.

Adres producenta: RETLUX — FAST ČR, a.s., Černokostelecká 1621, 251 01 Říčany, Republika Czeska — Język czeski jest wersją oryginalną

NIGHT LIGHT WITH A SOCKET AND TWILIGHT SWITCH EN

(Model RNL 101)

OPERATING MANUAL

IMPORTANT SAFETY PRECAUTIONS

Do not disassemble the night light. Use only indoor and in dry areas. Before cleaning, the night light must be disconnected from power. Use a dry cloth for cleaning. If damage occurs, unplug the product and do not use it again! The product is not intended for persons whose physical, sensory or mental deficiencies or lack of knowledge prevent the safe use of the product. The product is not a toy for children, do not allow children to play with the product!

DESCRIPTION

① Plug
② Touch button
③ Photo sensor
④ Socket

SPECIFICATIONS

Power: 230 V AC; 50 Hz
Light source: 9× LED, 0,6 W
Luminous flux: 15 lm
Usual load capacity socket: 3680 W max. (16 A)
The photo sensor sensitivity for switching the light on: <10 lux
Product size: ∅ 82 mm

USE

Insert the product into the mains socket. When the ambient light intensity drops below 10 lux, the night light will turn on. You can switch between the green, white and blue colours using the touch button ②. When the ambient light intensity rises above 10 lux, the night light turns off automatically. You can connect another appliance to the socket ④.

WARRANTY LIMITATIONS

The manufacturer/importer assumes no liability for damages that may result from non-compliance with the instructions in the manual. Changes to text, design and technical specifications may occur without prior notice. The product is subject to a statutory two-year warranty.

USED SYMBOLS

For indoor use only. Use only indoors. IP20

The product meets EU requirements.

The product is classified as an electrical appliance subject to the Directive on electrical and electronic equipment waste. Do not dispose of it in municipal waste.

Manufacturer address: RETLUX – FAST ČR, a.s., Černokostelecká 1621, 251 01 Říčany, Czech Republic – the original version is in Czech

NACHTLICHT MIT STECKDOSE UND DÄMMERUNGSSCHALTER DE

(Modell RNL 101)

GEBRAUCHSANWEISUNG

WICHTIGE SICHERHEITSMASSNAHMEN

Nachtlicht niemals auseinandernehmen. Nur in trockenen Innenräumen benutzen. Nachtlicht vor der Reinigung vom Strom trennen. Nur mit einem trockenen Tuch reinigen. Beschädigtes Produkt unverzüglich vom Strom trennen und nicht mehr benutzen! Das Produkt ist nicht für Personen bestimmt, deren physische, sensorische oder mentale Fähigkeiten sowie mangelnde Kenntnisse einen sicheren Gebrauch des Produktes ausschließen. Das Produkt ist kein Kinderspielzeug. Kinder dürfen nicht mit dem Produkt spielen!

BESCHREIBUNG

① Stecker
② Berührungstaste
③ Fotosensor
④ Steckdose

TECHNISCHE ANGABEN

Anschlusswert: 230 V AC; 50 Hz
Lichtquelle: 9× LED, 0,6 W
Lichtstrom: 15 lm
Belastung der Durchlaufsteckdose: 3680 W max. (16 A)
Empfindlichkeit des Fotosensors für das Aufleuchten des Nachtlichts: <10 Lux
Produktmaße: ∅ 82 mm

ANWENDUNG

Produkt an den Strom anschließen. Das Nachtlicht leuchtet automatisch auf, wenn die Umgebungshelligkeit unter 10 Lux liegt. Mit dem Berührungsschalter ② kann zwischen Grün, Weiß und Blau gewechselt werden. Das Nachtlicht schaltet sich automatisch aus, wenn die Umgebungshelligkeit über 10 Lux liegt. An die Steckdose ④ kann ein weiteres Gerät angeschlossen werden.

BESCHRÄNKTE GARANTIEANSPRÜCHE

Der Hersteller/Importeur übernimmt keine Verantwortung für Schäden, die auf die Nichteinhaltung der in dieser Anleitung angeführten Hinweise zurückzuführen sind. Der Text, die Ausführung sowie technische Angaben können ohne vorherige Mitteilung geändert werden. Auf das Produkt wird eine zweijährige Garantie gewährt.

BENUTZTE SYMBOLE

Nur für Innenanwendung. Nur für den Gebrauch in Innenräumen bestimmt. IP20

Das Produkt erfüllt die Anforderungen der EU.

Das Produkt wurde als Elektrogerät klassifiziert, dass der Richtlinie über elektrische und elektronische Altgeräte unterliegt. Niemals als gewöhnlichen Haushaltsmüll entsorgen.

Adresse des Herstellers: RETLUX – FAST ČR, a.s., Černokostelecká 1621, 251 01 Říčany, Tschechische Republik – Tschechisch ist die ursprüngliche Version

LUMINAIRE NOCTURNE AVEC PRISE ET INTERRUPTEUR DE CRÉPUSCULE FR

(Modèle RNL 101)

MANUEL D'UTILISATION

CONSIGNES DE SÉCURITÉ IMPORTANTES

Ne démontez pas le luminaire nocturne. Utilisez uniquement à l'intérieur, dans un espace sec. Avant le nettoyage, il est nécessaire de débrancher le luminaire nocturne du secteur. Utilisez uniquement un chiffon sec pour le nettoyage. En cas de dommage, débranchez le produit du secteur et cessez de l'utiliser ! Le produit n'est pas destiné aux personnes dont les insuffisances physiques, cognitives ou mentales, ou alors les connaissances, sont insuffisantes pour utiliser le produit de manière sûre. Le produit n'est pas un jouet pour enfant, ne laissez pas les enfants jouer avec le produit !

DESCRIPTION

① Fiche
② Touche tactile
③ Capteur de luminosité
④ Prise

DONNEES TECHNIQUES

Alimentation : 230 V AC ; 50 Hz
Source lumineuse : 9× LED, 0,6 W
Flux lumineux : 15 lm
Charge de prise de passage : 3680 W max. (16 A)
Sensibilité du capteur de luminosité pour activer la lampe : <10 lux
Dimensions du produit : ∅ 82 mm

UTILISATION

Branchez le produit à la prise secteur. Le luminaire nocturne s'allume automatiquement lorsque la luminosité ambiante devient inférieure à 10 lux. Utilisez la touche tactile ② pour changer la couleur entre le vert, le blanc et le bleu. Lorsque la luminosité ambiante dépasse 10 lux, le luminaire nocturne s'éteint automatiquement. Un autre appareil électrique peut être branché dans la prise ④.

LIMITATION DE GARANTIE

Le constructeur/fournisseur ne peut être tenu responsable pour tous dommages susceptibles d'apparaître du fait du non-respect des instructions du manuel. Le texte, la réalisation et les données techniques peuvent changer sans avertissement préalable. Le produit fait l'objet d'une garantie légale de deux ans.

SYMBOLES UTILISES

Pour un usage uniquement en intérieur. Utilisez uniquement à l'intérieur. IP20

Le produit est conforme aux exigences européennes correspondantes.

Le produit est classé comme équipement électronique régi par la directive relative aux déchets électriques et électroniques. Ne jetez pas avec les ordures ménagères.

Adresse du fabricant : RETLUX – FAST ČR, a.s., Černokostelecká 1621, 251 01 Říčany, République tchèque – la version d'origine est en tchèque

LUCE NOTTURNA CON PRESA E INTERRUTTORE CREPUSCOLARE IT

(Modello RNL 101)

MANUALE D'USO

IMPORTANTI NORME DI SICUREZZA

Non smontare la luce notturna. Usare solo in ambiente interno e in luoghi asciutti. Prima della pulizia, la luce notturna deve essere scollegata dall'alimentazione. Usare un panno asciutto per la pulizia. Se si verificano danni, scollegare il prodotto e non usarlo più! Il prodotto non è destinato all'uso da parte di persone con disabilità fisiche, mentali e sensoriali o con mancanza di conoscenza che possano pregiudicare l'uso corretto del prodotto. Il prodotto non è un giocattolo per bambini, non consentire ai bambini di giocare con il prodotto!

DESCRIZIONE

① Presa
② Pulsante a sfioramento
③ Fotocellula
④ Presa

SPECIFICHE

Potenza: 230 V CA; 50 Hz
Sorgente luminosa: 9 LED da 0,6 W
Flusso luminoso: 15 lm
Presa con capacità di carico usuale: 3680 W max. (16 A)
Sensibilità della fotocellula per l'accensione della luce: <10 lux
Dimensioni del prodotto: ∅ 82 mm

USO

Inserire il prodotto nella presa di rete. Quando l'intensità della luce dell'ambiente scende al di sotto di 10 lux, la luce notturna si accende. È possibile passare tra i colori verde, bianco eblu utilizzando il pulsante a sfioramento ②. Quando l'intensità della luce dell'ambiente sale al di sopra di 10 lux, la luce notturna si spegne. Non è possibile collegare un altrodispositivo alla presa ④.

LIMITAZIONI DI GARANZIA

Il produttore/importatore non si assume alcuna responsabilità per danni che possano derivare dall'inosservanza delle istruzioni contenute nel manuale. Modifiche al testo, al design e alle specifiche tecniche possono essere apportate senza preavviso. Questo prodotto è garantito per due anni a norma di legge.

SIMBOLI UTILIZZATI

Solo per uso in interni. Utilizzare solo in ambiente interno. IP20

Il prodotto soddisfa i requisiti UE.

Il prodotto è classificato come un elettrodomestico soggetto alla Direttiva sullo smaltimento di apparecchiature elettriche ed elettroniche. Non smaltire nei rifiuti urbani indifferenziati.

Indirizzo del produttore: RETLUX – FAST ČR, a.s., Černokostelecká 1621, 251 01 Říčany, Repubblica Ceca – la versione originale è in lingua ceca

LUZ D
E NOCHE CON CONECTOR E INTERRUPTOR DE PENUMBRA ES

(Modelo RNL 101)

MANUAL DE FUNCIONAMIENTO

PRECAUCIONES IMPORTANTES DE SEGURIDAD

No desarme la luz de noche. Use solo en el interior y en áreas secas. Se debe desconectar la luz de noche de la alimentación antes de limpiarla. Use un paño seco para limpiar. Si ocurren daños, ¡desenchufe el producto y no lo vuelva a usar! El producto no está diseñado para personas cuyas deficiencias físicas, sensitivas o mentales o cuya falta de conocimiento impiden el uso seguro del producto. El producto no es un juguete para niños, ¡no permita que los niños jueguen con el producto!

DESCRIPCIÓN

① Enchufe
② Botón táctil
③ Sensor fotoeléctrico
④ Tomacorriente

ESPECIFICACIONES

Alimentación: 230 V AC; 50 Hz
Fuente de luz: 9 LED, 0,6 W
Flujo luminoso: 15 lm
Capacidad de carga normal del enchufe: 3680 W máx. (16 A)
La sensibilidad del sensor fotoeléctrico para encender la luz es: <10 lux
Tamaño del producto: ∅ 82 mm

USO

Inserte el producto en el tomacorriente. La luz de noche se encenderá cuando la intensidad de la luz ambiental caiga por debajo de 10 lux. Puede usar el botón táctil ② para alternar entre los colores verde, blanco y azul. La luz de noche se apagará automáticamente cuando la intensidad de la luz ambiental supere los 10 lux. Puede conectar otro artefacto al tomacorriente ④.

LIMITACIONES DE LA GARANTÍA

El fabricante / importador no asume ninguna responsabilidad por daños que puedan resultar del incumplimiento de las instrucciones del manual. Puede haber cambios en el texto, el diseño y las especificaciones técnicas sin previo aviso. El producto está sujeto a una garantía legal de dos años.

SÍMBOLOS USADOS

Solo para uso en interiores. Use solo en interiores. IP20

El producto cumple con los requisitos de la UE.

El producto está clasificado como un artefacto eléctrico sujeto a la Directiva acerca de equipos eléctricos y electrónicos para desecho. No desechar con los residuos municipales.

Domicilio del fabricante: RETLUX – FAST ČR, a.s., Černokostelecká 1621, 251 01 Říčany, República Checa – La versión original está en checo

NOĆNA SVJETILJKA S UTIČNICOM I FOTOSENZORSKIM PREKIDAČEM HR/BS

(Model RNL 101)

UPUTA ZA UPORABU

VAŽNE MJERE OPREZA

Nemojte rastavljati nočnu svjetiljku. Koristite samo u zatvorenim i suhim prostorima. Prije čišćenja, nočnu je svjetiljku obavezno isključiti iz električne mreže. Za čišćenje upotrebljavajte isključivo suhu krpu. Bude li proizvod oštećen, odmah ga isključite iz električne mreže i više ga ne upotrebljavajte! Ovaj proizvod nije namijenjen osobama kojima fizičke, umne ili mentalne sposobnosti ili poteškoće mogu ograničiti sigurnu upotrebu proizvoda. Ovaj proizvod nije dječja igračka i nemojte djeci dopustiti da se igraju njime!

OPIS

① Utikač
② Senzorska tipka
③ Fotosenzor
④ Utičnica

TEHNIČKI PODACI

Napajanje: 230 V AC; 50 Hz
Izvor svjetlosti: 9× LED, 0,6 W
Svjetlosni tok: 15 lm
Kapacitet prolazne utičnice: do 3680 W (16 A)
Osjetljivost fotosenzora za isključivanje: <10 lux
Dimenzije proizvoda: ∅ 82 mm

KORIŠTENJE

Proizvod uključite u električnu utičnicu. Padne li intenzitet okolne rasvjete ispod vrijednosti od 10 luxa, noćna svjetiljka će se samostalno uključiti. Senzorska tipka ② omogućuje odabir boje između zelene, bijele i plave. Bude li intenzitet okolne rasvjete iznad vrijednosti od 10 luxa, noćna svjetiljka će se samostalno isključiti. U utičnicu ④ moguće je uključiti dodatno trošilo.

OGRANIČENO JAMSTVO

Proizvođač i dobavljač ne prihvaćaju nikakvu odgovornost za štete koje mogu nastati nepoštivanjem uputa u uputama za uporabu. Tekst, izgled i tehnički podaci mogu biti promijenjeni bez prethodne najave. Na proizvod se primjenjuje zakonsko dvogodišnje jamstvo.

UPOTREBLJENE OZNAKE

Isključivo uporabu u zatvorenom prostoru. Upotrebljavajte isključivo u zatvorenom prostoru. IP20

Proizvod koji zadovoljava norme EU.

Ovaj proizvod je razvrstan kao električni uređaj koji podliježe odlaganju sukladno direktivi o odlaganju električne i elektroničke opreme. Ovaj proizvod nemojte odlagati u komunalni otpad.

Adresa proizvođača: RETLUX – FAST ČR, a.s., Černokostelecká 1621, 251 01 Říčany,
Češka Republika – original dokumenta je na češkom jeziku

NOĆNA LAMPA S UTIČNICOM I FOTOSENZORSKIM PREKIDAČEM SR/ME

(Model RNL 101)

UPUTSTVO ZA UPOTREBU

VAŽNE BEZBEDNOSNE MERE

Nemojte rastavljati nočnu lampu. Koristite samo u zatvorenim i suvim prostorima. Pre čišćenja, obavezno isključite nočnu lampu iz električne mreže. Za čišćenje upotrebljavajte isključivo suvu krpu. Ako se proizvod ošteti, odmah ga isključite iz električne mreže i više ga ne upotrebljavajte! Ovaj proizvod nije namenjen osobama kojima fizičke, umne ili mentalne sposobnosti ili poteškoće mogu ograničiti sigurnu upotrebu proizvoda. Ovaj proizvod nije dečja igračka i nemojte deci dopustiti da se igraju njime!

OPIS

① Utikač
② Senzorski taster
③ Fotosenzor
④ Utičnica

TEHNIČKI PODACI

Napajanje: 230 V AC; 50 Hz
Izvor svetlosti: 9× LED, 0,6 W
Světlosni protok: 15 lm
Kapacitet prolazne utičnice: do 3680 W (16 A)
Osetljivost fotosenzora za isključivanje: <10 lux
Dimenzije proizvoda: ∅ 82 mm

KORIŠĆENJE

Proizvod uključite u električnu utičnicu. Ako intenzitet okolne rasvete padne ispod vrednosti od 10 luksa, noćna lampa će se sama uključiti. Senzorski taster ② omogućuje odabir boje između zelene, bele i plave. Ako je intenzitet okolne rasvete iznad vrednosti od 10 luksa, noćna lampa će se sama isključiti. U utičnicu ④ moguće je uključiti dodatni potrošač.

OGRANIČENA GARANCIJA

Proizvođač i dobavljač ne prihvataju nikakvu odgovornost za štetu koja može nastati nepoštovanjem uputstva za upotrebu. Tekst, izgled i tehnički podaci mogu biti promenjeni bez prethodne najave. Na ovaj proizvod primenjuje se dvogodišnja zakonska garancija.

UPOTREBLJENE OZNAKE

Isključivo za upotrebu u zatvorenom prostoru. Upotrebljavajte isključivo u zatvorenom prostoru. IP20

Proizvod koji zadovoljava standarde EU.

Ovaj proizvod je klasifikovan kao električni uređaj koji podleže odlaganju u skladu sa direktivom o odlaganju električne i elektronske opreme. Ovaj proizvod nemojte odlagati u komunalni otpad.

Adresa proizvođača: RETLUX – FAST ČR, a.s., Černokostelecká 1621, 251 01 Říčany,
Češka Republika – originalna verzija je na češkom jeziku

DISPOZITIV DE ILUMINARE NOCTURNĂ CU FIȘĂ ȘI COMUTATOR PENTRU AMURG RO

(Model RNL 101)

MANUAL DE UTILIZARE

PRECAUȚII DE SIGURANȚĂ IMPORTANTE

Nu dezasamblați dispozitivul de iluminare nocturnă. Utilizați numai în spațiile din interior și în locații uscate. Înainte de curățare, dispozitivul de iluminare nocturnă trebuie să fie deconectat de la alimentarea cu energie. Utilizați o lavetă uscată pentru curățare. Dacă se produc deteriorări, deconectați produsul și nu-l mai utilizați niciodată! Produsul nu este destinat persoanelor ale căror deficiențe fizice, senzoriale sau mentale sau a căror lipsă de cunoștințe împiedică utilizarea în siguranță a produsului. Produsul nu este o jucărie pentru copii, nu permiteți copiilor să se joace cu produsul!

DESCRIERE

① Ștecher
② Buton tactil
③ Senzor optic
④ Mufă

SPECIFICAȚII

Alimentare: 230 V c.a.; 50 Hz
Sursă de lumină: 9 × LED, 0,6 W
Flux luminos: 15 lm
Capacitatea de sarcină uzuală a mufei: 3680 W max. (16 A)
Sensibilitatea senzorului optic pentru activarea luminii: <10 lux
Dimensiune produs: ∅ 82 mm

UTILIZARE

Introduceți produsul în mufa sursei de alimentare. Când intensitatea luminii ambiante scade sub 10 lux, se va activa dispozitivul de iluminare nocturnă. Puteți să comutați între culorile verde, alb și albastru utilizând butonul tactil ②. Când intensitatea luminii ambiante crește peste 10 lux, dispozitivul de iluminare nocturnă se dezactivează automat. Puteți conecta un alt aparat la mufa ④.

LIMITELE GARANȚIEI

Producătorul/importatorul nu își asumă nicio responsabilitate pentru deteriorările care ar putea rezulta din nerespectarea instrucțiunilor din manual. Modificări la text, design și specificații tehnice se pot produce fără o notificare prealabilă. Produsul face obiectul unei garanții de doi ani stabilită prin lege.

SIMBOLURI UTILIZATE

Numai pentru utilizare în interior. Utilizați numai în spațiile din interior. IP20

Produsul respectă cerințele UE.

Produsul este clasificat ca un aparat electric care se supune prevederilor Directivei 2012/19/UE privind deșeurile de echipamente electrice și electronice. Nu eliminați la deșeuri împreună cu deșeurile municipale.

Adresa producătorului: RETLUX – FAST ČR, a.s., Černokostelecká 1621, 251 01 Říčany,
Republica Cehă – versiunea originală este în limba cehă

НОЧНОЙ СВЕТИЛЬНИК С РОЗЕТКОЙ И СУМЕРЕЧНЫМ ВЫКЛЮЧАТЕЛЕМ RU

(Модель RNL 101)

РУКОВОДСТВО ПО ПРИМЕНЕНИЮ

ВАЖНЫЕ МЕРЫ ПРЕДОСТОРОЖНОСТИ

Ночной светильник не разбирайте. Используйте исключительно внутри сухих помещений. Перед чисткой ночной светильник необходимо отключить от электрической сети. Для чистки используйте только сухую ткань. В случае поломки отключите прибор от сети и не используйте его! Изделие не предназначено для использования людьми с ограниченными физическими, сенсорными или умственными способностями, а также лицами, не обладающими достаточными знаниями о безопасной эксплуатации прибора. Изделие не является игрушкой, не позволяйте детям играть с изделием!

ОПИСАНИЕ

① Штепсельная вилка
② Контактная кнопка
③ Фотодатчик
④ Розетка

ТЕХНИЧЕСКИЕ ДАННЫЕ

Питание: 230 В перем. тока; 50 Гц
Источник света: 9 светодиодов, 0,6 Вт
Световой поток: 15 лм
Допустимая нагрузка на проходную розетку: 3680 Вт макс. (16 А)
Чувствительность фотоэлемента для включения света: <10 люкс
Размер изделия: ∅ 82 мм

ИСПОЛЬЗОВАНИЕ

Вставьте изделие в розетку сети питания. При снижении интенсивности окружающего освещения ниже значения 10 люкс ночной светильник включается сам. С помощью контактной кнопки ② можно переключать цвета: зеленый, белый и синий. При увеличении интенсивности окружающего освещения сверх 10 люкс ночной светильник выключается сам. В розетку ④ можно включить еще один прибор.

ОГРАНИЧЕНИЕ ГАРАНТИИ

Производитель/импортер не несет никакой ответственности за ущерб, который может возникнуть в результате несоблюдения инструкций, содержащихся в руководстве. Изменения в текст, исполнение и технические данные могут вноситься без предварительного уведомления. На продукт распространяется двухгодичный гарантийный срок.

ИСПОЛЬЗУЕМЫЕ УСЛОВНЫЕ ОБОЗНАЧЕНИЯ

Только для использования внутри помещений. Использовать только внутри помещений. IP20

Изделие отвечает требованиям, предъявляемым ЕС.

Изделие классифицируется как электрическое устройство, на которое распространяются требования директивы об отходах электрического и электронного оборудования. Не выбрасывайте вместе с бытовыми отходами.

Адрес производителя: RETLUX – FAST ČR, a.s., Černokostelecká 1621, 251 01 Říčany, Česká republika / АО «RETLUX – FAST ČR»,
Чешская Республика, 251 01 Ржичаны, ул. Чернокостелецка 1621 – Исходная версия на чешском языке

НОЩНА ЛАМПА С ВГРАДЕН МРЕЖОВ КОНТАКТ И ФОТОСЕНЗОР ЗА ОКОЛНАТА СВЕТЛИНА BG

(Модел RNL 101)

РЪКОВОДСТВО ЗА ЕКСПЛОАТАЦИЯ

ВАЖНИ ПРЕДУПРЕЖДЕНИЯ ПО БЕЗОПАСНОСТТА

Не разглобявайте нощната лампа. Ползвайте само на закрито и на сухи места. Преди почистване, нощната лампа трябва да бъде изключена от мрежовия контакт. Ползвайте суха кърпа за почистване. Ако продуктът се повреди го изключете от мрежовия контакт и повече не го ползвайте! Продуктът не е предназначен за ползване от лица, чиито физически, сензитивни или умствени ограничения или липса на практически опит не осигуряват безопасно ползване на продукта. Продуктът не е играчка за деца. Не позволявайте на деца да играят с продукта!

ОПИСАНИЕ

① Щепсел
② Сензорен (тъч-) бутон
③ Фотосензор
④ Вграден мрежов контакт

СПЕЦИФИКАЦИИ

Захранване: 230 V ~; 50 Hz
Светлинен източник: 9 светодиода, 0,6 W
Светлинен поток: 15 lm
Максимална мощност (ток) за натоварване на вградения мрежов контакт: 3680 W макс. (16 A)
Праг на чувствителност на фотосензора за включване на лампата: < 10 lux
Размери на продукта: ∅ 82 mm

ПОЛЗВАНЕ

Включете продукта в мрежов контакт. Когато интензивността на околната светлина спадне под 10 lux, нощната лампа автоматично ще светне. Можете да превключвате между зелена, бяла и синя светлина, като ползвате сензорния (тъч-) бутон ②. Когато интензивността на околната светлина се увеличи над 10 lux, нощната лампа автоматично ще угасне. Във вградения мрежов контакт ④ можете да включите друг електроуред.

ОГРАНИЧЕНИЯ НА ГАРАНЦИЯТА

Производителят / вносителят не носи отговорност за повреди, възникнали поради неспазване на указанията в това Ръководство за експлоатация. Промени в текста, означенията и техническите спецификации могат да настъпят без предварително уведомление. Продуктът е субект на законоустановена 2-годишна гаранция.

ПОЛЗВАНИ СИМВОЛИ

Само за работа на закрито. Ползвайте само на закрито. IP20

Продуктът отговаря на изискванията на Европейския съюз.

Продуктът е класифициран като електрическо устройство, което се третира съгласно Директивата на ЕС за изхвърляне на електрическо и електронно оборудване. Не изхвърляйте продукта в общия градски боклук.

Адрес на производителя: RETLUX – FAST ČR, a.s., Černokostelecká 1621, 251 01 Říčany,
Czech Republic – оригиналната версия на адреса е на чешки език

ΦΩΤΙΣΤΙΚΟ ΣΩΜΑ ΝΥΚΤΟΣ ΜΕ ΠΡΙΖΑ ΚΑΙ ΔΙΑΚΟΠΤΗ ΗΜΙΦΩΤΟΣ EL

(Μοντέλο RNL 101)

ΕΓΧΕΙΡΙΔΙΟ ΧΕΙΡΙΣΜΟΥ

ΣΗΜΑΝΤΙΚΕΣ ΠΡΟΦΥΛΑΞΕΙΣ ΣΧΕΤΙΚΑ ΜΕ ΤΗΝ ΑΣΦΑΛΕΙΑ

Μην αποσυναρμολογείτε το φωτιστικό σώμα νυκτός. Να χρησιμοποιείται μόνο σε εσωτερικούς χώρους, χωρίς υγρασία. Πριν από τον καθαρισμό, το φωτιστικό σώμα νυκτός πρέπει να αποσυνδέεται από την παροχή ρεύματος. Για τον καθαρισμό, χρησιμοποιήστε ένα στεγνό πανί. Εάν το προϊόν πάθει βλάβη, αποσυνδέστε το και μην το χρησιμοποιήσετε ξανά! Το προϊόν δεν προορίζεται για άτομα των οποίων οι φυσικές, αισθητηριακές ή πνευματικές ανεπάρκειες, ή η έλλειψη γνώσης, εμποδίζουν την ασφαλή χρήση του. Το προϊόν δεν είναι παιδικό παιχνίδι· μην αφήνετε τα παιδιά να παίζουν με το προϊόν!

ΠΕΡΙΓΡΑΦΗ

① Φις
② Κουμπί αφής
③ Αισθητήρας φωτός
④ Υποδοχή

ΠΡΟΔΙΑΓΡΑΦΕΣ

Τροφοδοσία ρεύματος: 230 V AC· 50 Hz
Φωτεινή πηγή: 9× LED, 0,6 W
Φωτεινή ροή: 15 lm
Συνήθης ικανότητα φορτίου υποδοχής: 3680 W μέγ. (16 A)
Ευαισθησία αισθητήρα φωτός για ενεργοποίηση του φωτιστικού σώματος: <10 lux
Μέγεθος προϊόντος: ∅ 82 mm

ΧΡΗΣΗ

Εισάγετε το προϊόν στην πρίζα ρεύματος. Όταν η ένταση του φωτός στο περιβάλλον πέσει κάτω από τα 10 lux, το φωτιστικό σώμα νυκτός θα ενεργοποιηθεί. Μπορείτε να αλλάξετε μεταξύ πράσινου, λευκού και μπλε φωτός με το κουμπί αφής ②. Όταν η ένταση του φωτός στο περιβάλλον ανέβει πάνω από τα 10 lux, το φωτιστικό σώμα νυκτός απενεργοποιείται αυτόματα. Μπορείτε να συνδέσετε μια άλλη συσκευή στην υποδοχή ④.

ΠΕΡΙΟΡΙΣΜΟΙ ΕΓΓΥΗΣΗΣ

Ο κατασκευαστής/εισαγωγέας δεν φέρει καμία ευθύνη για ζημίες οι οποίες ενδέχεται να προκληθούν λόγω μη συμμόρφωσης με τις οδηγίες του εγχειριδίου. Ενδέχεται να υπάρξουν αλλαγές στο κείμενο, στον σχεδιασμό και στις τεχνικές περιγραφές χωρίς προειδοποίηση. Το προϊόν καλύπτεται βάσει νομοθεσίας από εγγύηση δύο ετών.

ΧΡΗΣΙΜΟΠΟΙΟΥΜΕΝΑ ΣΥΜΒΟΛΑ

Για χρήση μόνο σε εσωτερικούς χώρους. Να χρησιμοποιείται μόνο σε εσωτερικούς χώρους. IP20

Το προϊόν καλύπτει τις απαιτήσεις της ΕΕ.

Το προϊόν είναι κατηγοριοποιημένο ως ηλεκτρικός εξοπλισμός που υπόκειται στην Οδηγία περί αποβλήτων ηλεκτρικού και ηλεκτρονικού εξοπλισμού. Μην το απορρίπτετε μαζί με τα οικιακά απόβλητα.

Διεύθυνση κατασκευαστή: RETLUX – FAST ČR, a.s., Černokostelecká 1621, 251 01 Říčany,
Δημοκρατία της Τσεχίας – η πρωτότυπη έκδοση εκδόθηκε στα Τσέχικα

YÖVALO PISTOKKEELLA JA HÄMÄRÄKYTKIMELLÄ FI

(Malli RNL 101)

KÄYTTÖOHJE

TÄRKEÄT TURVALLISUUTTA KOSKEVAT VAROTOIMENPITEET

Älä pura yövaloa. Käytä ainoastaan sisätiloissa ja kuivissa paikoissa. Yövalon täytyy olla irrotettu virransyötöstä ennen sen puhdistamista. Käytä puhdistamiseen kuivaa liinaa. Mikäli havaitset tuotteessa vaurioita, irrota se virransyötöstä äläkä käytä sitä uudelleen! Tuotetta ei ole tarkoitettu sellaisten henkilöiden käyttöön, joiden fyysinen, aistillinen tai henkinen toimintakyky on rajoittunut tai joilla ei ole kokemusta tai tietoa tuotteen turvallisesta käyttötavasta. Tuote ei ole lasten käyttöön tarkoitettu lelu. Älä anna lasten leikkiä tuotteella!

KUVAUS

① Liitin
② Kosketuspainike
③ Valoanturi
④ Pistoke

TEKNISET TIEDOT

Teho: 230 VAC, 50 Hz
Valolähde: 9× LED, 0,6 W
Valovirta: 15 lm
Tavallisen kuormituskyvyn pistoke: 3680 W maks. (16 A)
Valoanturin herkkyys kytkettäessä valo päälle: <10 luksia
Tuotteen koko: ∅ 82 mm

KÄYTTÖ

Liitä tuote pistorasiaan. Yövalo syttyy päälle, kun ympäröivä valoteho laskee 10 luksin alapuolelle. Voit vaihdella vihreän, valkoisen ja sinisen värivalon välillä painamalla kosketuspainiketta ②. Yövalo sammuu automaattisesti, kun ympäröivä valoteho nousee 10 luksin yläpuolelle. Voit liittää toisen laitteen pistokkeeseen ④.

TAKUURAJOITUKSET

Valmistaja/maahantuoja ei ole vastuussa vaurioista, jotka ovat aiheutuneet käyttöohjeiden laiminlyönnistä. Tekstiä, mallia ja teknisiä tietoja voidaan muuttaa ilman etukäteisilmoitusta. Tuotteella on lakimääräinen kahden vuoden takuu.

KÄYTETYT SYMBOLIT

Vain sisäkäyttöön. Käytä vain sisätiloissa. IP20

Laite noudattaa EU-asetusten vaatimuksia.

Laite on luokiteltu elektroniseksi laitteeksi, joka on sähköromudirektiivien määräysten alainen. Laitetta ei saa hävittää kotitalousjätteen seassa.

Valmistajan osoite: RETLUX – FAST ČR, a.s., Černokostelecká 1621, 251 01 Říčany,
Tsekin tasavalta – Käyttöohjeen alkuperäiskieli on Tsekin kielinen