RETLUX

RTL 203
RTL 204

NÁVOD KPOUŽITÍ • NÁVOD NA POUŽITIE • HASZNÁLATI ÚTMUTATÓ •
INSTRUKCJA OBSŁUGI • OPERATING MANUAL • GEBRAUCHSANWEISUNG •
UPUTA ZA UPORABU • UPUTSTVO ZA UPOTREBU • ΕΓΧΕΙΡΙΔΙΟ ΛΕΙΤΟΥΡΓΙΑΣ

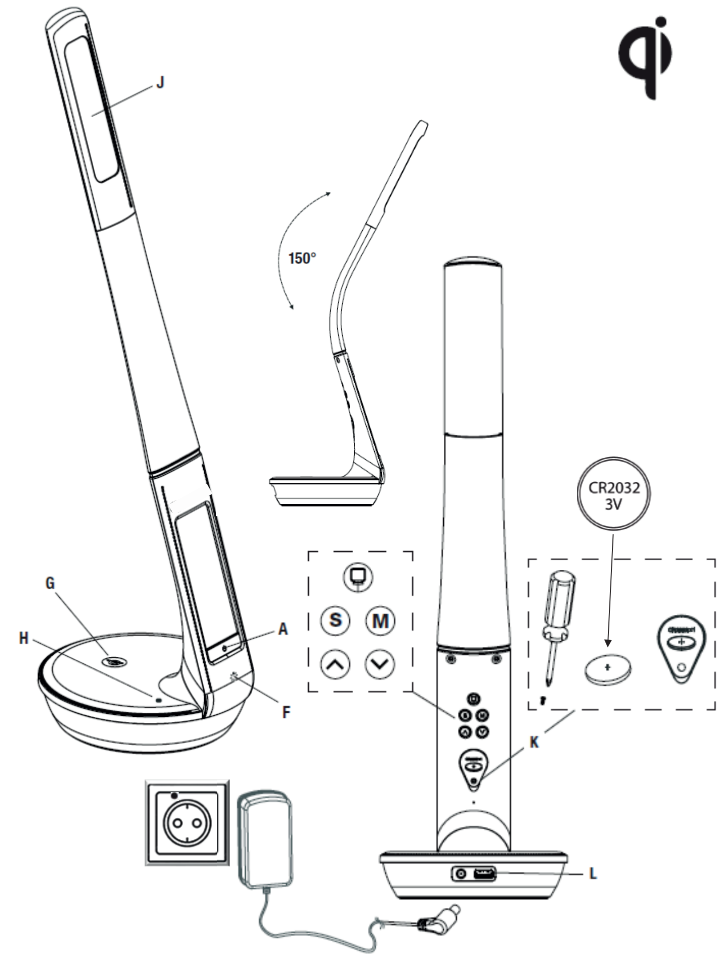

LED LAMPIČKA S NOČNÍM SVĚTLEM, LCD DISPLEJEM A BEZDRÁTOVÝM NABÍJENÍM CZ

(Model RTL 203, RTL 204) ⌂

POPIS PRODUKTU

Děkujeme za zakoupení produktu RETLUX. Stolní lampička RTL 203/204 je inteligentním produktem. Jednoduše navržená, vydává skvělé světlo s volitelnou barevnou teplotou. Dominantou je vestavěné bezdrátové nabíjení na principu indukce, které je kompatibilní se všemi telefony a zařízeními s Qi rozhraním. Navíc je lampička vybavena integrovaným LCD displejem s hodinami, teploměrem a kalendářem. Dalším přidaným benefitem je výstupní USB konektor, což umožňuje nabíjení konvenčním způsobem prostřednictvím kabelu.

BEZPEČNOSTNÍ UPOZORNĚNÍ

Dbejte na varovné upozornění při uvádění produktu do provozu, aby nedošlo ke škodám na zdraví nebo majetku. Výrobek není hračka určená pro děti! Čistěte pouze navlhčeným hadříkem vodou, nepoužívejte žádné saponáty nebo rozpouštědla. Čištění a údržba nesmějí být prováděny dětmi. Před použitím se ujistěte, že napětí ve vašem síťovém rozvodu odpovídá provoznímu napětí adaptéru produktu. Lampička je vhodná k použití **pouze ve vnitřních prostorech. Před jakýmkoliv zásahem do lampičky, nebo prováděním údržby a servisu, je nutno lampičku odpojit od zdroje napětí! LED zdroj v lampičce není vyměnitelný. Nezasahujte do vnitřního zapojení produktu. V případě poškození jakékoliv části zařízení jej okamžitě vyřaďte z provozu. POZOR! Tento produkt obsahuje knoflíkovou baterii. Spolknutí baterie může způsobit vážné poškození zdraví nebo smrt za pouhé 2 hodiny. V případě spolknutí baterie okamžitě vyhledejte rychlou lékařskou pomoc!**

OBSAH DODÁVKY

- Lampička, manuál, napájecí adaptér, knoflíková baterie

UVEDENÍ DO PROVOZU

- Vyjměte lampičku z obalu a položte ji na rovný povrch.
- Zasuňte přiložený napájecí adaptér do standartní sítě 230 V a konektor na kabelu zasuňte do zdířky (nepoužívejte jiný než v balení dodaný adaptér!)
- Při prvním zapojení se ozve akustická signalizace hodin, stiskněte tlačítko nahoru nebo dolů (▲▼)
- Stisknutím tlačítka (A) se symbolem ⏻ zapněte/vypněte lampičku, dále pak opakovaným krátkým stisknutím téhož tlačítka nastavíte intenzitu světla.
- Podržením tlačítka (A) změníte barevnou teplotu světla (při zapnutém světle).
- Stisknutím tlačítka (F) se symbolem ☼ zapnete/vypnete noční osvětlení v základně lampy a nastavíte intenzitu jeho jasu.

NASTAVENÍ HODIN

- Na zadní straně lampy stiskněte tlačítko (S) a číslice hodin začne blikat. Zobrazí se piktogram indikující časový režim 🕒.
- Požadovanou hodinu nastavte pomocí tlačítek (▲▼).
- Stiskněte znovu tlačítko (S) a začnou blikat minuty. K nastavení minut opět použijte (▲▼).
- Opětovným stisknutím tlačítka (S) lze nastavit datum. K nastavení datumu použijte opět tlačítka (▲▼).

NASTAVENÍ BUDÍKU/FUNKCE ODLOŽENÍ BUDÍKU

- Na zadní straně lampičky najděte a stiskněte tlačítko „M" pro aktivaci režimu alarmu.
- Na displeji se zobrazí piktogram ⏰.
- Stiskněte tlačítko „S" a hodiny začnou blikat. K nastavení požadované hodiny použijte (▲▼).
- Stiskněte znovu tlačítko (S) a začnou blikat minuty. K nastavení minut budíku opět použijte (▲▼).
- Stiskněte znovu tlačítko (S) a začnou blikat minuty pro odložení. Použijte (▲▼) a nastavte minuty.
- Stiskněte znovu tlačítko (S) a číslo „1" pod minutami začne blikat. Použijte (▲▼) ke změně tónu budíku.
- V režimu budíku použijte (▲▼) k aktivaci funkce budíku a / nebo odložení. Pokud na displeji je viditelná ikona ♫ „Aktivní tón" nebo ikona Zz „Odložení zapnuto", funkce je zapnutá.

ODLOŽENÍ BUDÍKU

- Stisknutím tlačítek (▲▼) aktivujete odložení budíku.
- Stisknutím tlačítka (S) budík vypnete.

ZMĚNA MÓDU ZOBRAZENÍ

- Stisknutím tlačítka (▼) přepínáte zobrazení jednotek teploty mezi ° C nebo ° F.
- Stisknutím (▲) přepínáte mezi 24hodinovým nebo 12hodinovým formátem.

BEZDRÁTOVÉ NABÍJENÍ

- Položte zařízení podporující formát bezdrátového nabíjení „Qi" na znak (G) na základně lampičky. V případě úspěšného zahájení nabíjecí fáze se rozsvítí červená kontrolka (H), aby indikovala probíhající proces nabíjení. Pokud červená kontrolka bliká, nabíjení se nezahájilo a je potřeba zařízení zarovnat více na střed znaku (G) Zahájení nabíjení můžete také pohledem zkontrolovat na displeji zařízení, kde zpravidla bývá probíhající nabíjení vyobrazeno (liší se podle operačního systému a konkrétního zařízení)
- Pokud dioda bliká a nepomohlo zarovnání nabíjeného zařízení na střed znaku (G) na lampičce, prověřte, zda na zadní straně zařízení nemáte plíšek pro magnetický držák. V takovém případě není možné bezdrátové nabíjená využívat. V takovém případě odstraňte plíšek a zkuste zahájit nabíjecí proces znovu.
- Pokud není bezdrátové nabíjení zahájeno, ověřte u výrobce nebo distributora vašeho zařízení, zda je kompatibilní s bezdrátovým nabíjením dle standarty „Qi"
- Kontrolka neposkytuje žádné informace o tom, zda je zařízení plně nabité.
- ZAŘÍZENÍ SE MŮŽE BĚHEM NABÍJECÍHO PROCESU ZAHŘÍVAT. TO JE ZCELA NORMÁLNÍ STAV. DOBA NABÍJENÍ SE LIŠÍ PODLE KAPACITY AKUMULÁTORU NABÍJENÉHO ZAŘÍZENÍ A ÚROVNĚ JEHO VYBITÍ.

USB VÝSTUP

- Lampička disponuje na zadní straně základny (vedle napájecího konektoru) USB konektorem (L) typu A (samice) který je možné využít pro nabíjení zařízení nepodporující „Qi" standard. Lampička dokáže nabíjet maximálně dvě zařízení najednou (jedno bezdrátově, druhé prostřednictvím USB kabelu)
- Maximální výstupní proud vestavěného USB konektoru je 2,1 A (5 V)
- Skutečný nabíjecí proud se může lišit dle připojeného zařízení
- Používejte vždy pouze originální kabely dodané výrobcem zařízení, popř. jejich výrobcem schválené alternativy. V opačném případě hrozí poškození zařízení nebo lampičky. V takovém případě nebude uznána zákonná záruka.

INTENZITA PODSVÍCENÍ DISPLEJE

- Pro změnu intenzity podsvícení displeje stiskněte tlačítko 🖵 „Display" umístěné nad tlačítky (S) a (M) Nastavení intenzity je možné provádět přibližně v hodnotách 100% - 50% - vypnuto.

VÝMĚNA BATERIE

- Pro zálohu nastaveného data/času, v případě výpadku elektrické energie, používá tato lampička standartní knoflíkovou baterii CR2032.
- Slot záložní knoflíkové baterie (K) je umístěn na zadní straně lampy.
- Odšroubujte kryt víčka vhodným křížovým šroubovákem. Knoflíkovou baterii je třeba instalovat symbolem „+" nahoru (rovnou stranou) Dbejte varování výše v sekci BEZPEČNOSTNÍ UPOZORNĚNÍ!
- Likvidace baterie musí proběhnout souladu s místními předpisy týkající se nakládání s nebezpečnými odpady. Baterii nespalujte!

TECHNICKÉ ÚDAJE

Model	Barva	Vstupní napětí	Bezdrátové nabíjení	Pracovní napětí	LED čip	Příkon
RTL 203	bílá	100–240 V AC 50/60 Hz 0,8 A	Max. 5 W dle zařízení	12 V DC, 2,5 A	36x	6 W
RTL 204	černá					

Model	CCT	Sv. tok	Účinnost nabíjení	Nabíjecí vzdálenost	Životnost LED
RTL 203	3000 K 4000 K 6000 K	350 lm	75%	≤8 mm	50 000 h
RTL 204					

Optimální provozní podmínky: Teplota: 0 až +40 °C; relativní vlhkost: 10 – 60%

OMEZENÍ ZÁRUKY

Technické informace, údaje a pokyny k instalaci, provoz a údržbu uvedené v tomto návodu k použití odpovídají poslednímu stavu při zadání návodu do tisku. Výrobce/dovozce nepřebírá odpovědnost za škody, které mohou vzniknout nedodržením pokynů v návodu, neodbornými opravami a nedovolenými změnami. Změny textu, provedení a technických údajů se mohou změnit bez předchozího upozornění. Ze záruky jsou vyloučeny závady, které vzniknou nepřiměřeným používáním, mechanické poškození, poškození pádem, přebarvení a neodborné čistění.

POUŽITÉ SYMBOLY

CE Výrobek splňuje požadavky EU na něj kladené.

⌂ Pouze pro vnitřní použití. Používejte pouze v interiérech. IP20

🗑 Výrobek je klasifikován jako elektrické zařízení podléhající směrnici o odpadních elektrických a elektronických zařízeních. Nevyhazujte do komunálního odpadu.

▣ Třída ochrany CLASS II

Změny v textu, designu a parametrech se mohou změnit bez předchozího upozornění.
Symbol „Qi" je ochranná známka konsorcia Wireless Power Consortium.
Adresa výrobce: RETLUX – FAST ČR, a. s., Černokostelecká 1621, 251 01 Říčany,
Česká republika – Čeština je původní verze

LED LAMPIČKA S NOČNÝM SVETLOM, LCD DISPLEJOM A BEZDRÔTOVÝM NABÍJANÍM SK

(Model RTL 203, RTL 204) ⌂

POPIS PRODUKTU

Ďakujeme za kúpu produktu RETLUX. Stolná lampička RTL 203/204 je inteligentným produktom. Jednoducho navrhnutá, vydáva skvelé svetlo s voliteľnou farebnou teplotou. Dominantou je zabudované bezdrôtové nabíjanie na princípe indukcie, ktoré je kompatibilné so všetkými telefónmi a zariadeniami s Qi rozhraním. Navyše je lampička vybavená integrovaným LCD displejom s hodinami, teplomerom a kalendárom. Ďalším pridaným benefitom je výstupný USB konektor, čo umožňuje nabíjanie konvenčným spôsobom prostredníctvom kábla.

BEZPEČNOSTNÉ UPOZORNENIA

Dbajte na varovné upozornenie pri uvádzaní produktu do prevádzky, aby nedošlo ku škodám na zdraví alebo majetku. Výrobok nie je hračka určená pre deti! Čistite iba navlhčenou handričkou vodou, nepoužívajte žiadne saponáty alebo rozpúšťadlá. Čistenie a údržbu nesmú vykonávať deti. Pred použitím sa uistite, že napätie vo vašom sieťovom rozvode zodpovedá prevádzkovému napätiu adaptéra produktu. Lampička je vhodná na použitie **iba vo vnútorných priestoroch. Pred akýmkoľvek zásahom do lampičky, alebo vykonávaním údržby a servisu, je nutné lampičku odpojiť od zdroja napätia! LED zdroj v lampičke nie je vymeniteľný. Nezasahujte do vnútorného zapojenia produktu. V prípade poškodenia akejkoľvek časti zariadenia ho okamžite vyraďte z prevádzky. POZOR! Tento produkt obsahuje gombíkovú batériu. Prehltnutie batérie môže spôsobiť vážne poškodenie zdravia alebo smrť už za 2 hodiny. V prípade prehltnutia batérie okamžite vyhľadajte rýchlu lekársku pomoc!**

OBSAH DODÁVKY

- Lampička, manuál, napájací adaptér, gombíková batéria

UVEDENIE DO PREVÁDZKY

- Vyberte lampičku z obalu a položte ju na rovný povrch.
- Zasuňte priložený napájací adaptér do štandardnej siete 230 V a konektor na kábli zasuňte do zdierky (nepoužívajte iný než v balení dodaný adaptér!)
- Pri prvom zapojení sa ozve akustická signalizácia hodín, stlačte tlačidlo hore alebo dole (▲▼)
- Stlačením tlačidla (A) so symbolom ⏻ zapnete/vypnete lampičku, ďalej potom opakovaným krátkym stlačením toho istého tlačidla nastavíte intenzitu svetla.
- Podržaním tlačidla (A) zmeníte farebnú teplotu svetla (pri zapnutom svetle).
- Stlačením tlačidla (F) so symbolom ☼ zapnete/vypnete nočné osvetlenie v základni lampy a nastavíte intenzitu jeho jasu.

NASTAVENIE HODÍN

- Na zadnej strane lampy stlačte tlačidlo (S) a číslice hodín začnú blikať. Zobrazí sa piktogram indikujúci časový režim 🕒.
- Požadovanú hodinu nastavte pomocou tlačidiel (▲▼).
- Stlačte znovu tlačidlo (S) a začnú blikať minúty. Na nastavenie minút opäť použite (▲▼).
- Opätovným stlačením tlačidla (S) je možné nastaviť dátum. Na nastavenie dátumu použite opäť tlačidlá (▲▼).

NASTAVENIE BUDÍKA/FUNKCIA ODLOŽENIA

BUDÍKA

- Na zadnej strane lampičky nájdite a stlačte tlačidlo „M" na aktiváciu režimu alarmu.
- Na displeji sa zobrazí piktogram ⏰.
- Stlačte tlačidlo „S" a hodiny začnú blikať. Na nastavenie požadovanej hodiny použite (▲▼).
- Stlačte znovu tlačidlo (S) a začnú blikať minúty. Na nastavenie minút budíka opäť použite (▲▼).
- Stlačte znovu tlačidlo (S) a začnú blikať minúty pre odloženie. Použite (▲▼) a nastavte minúty.
- Stlačte znovu tlačidlo (S) a číslo „1" pod minútami začne blikať. Použite (▲▼) na zmenu tónu budíka.
- V režime budíka použite (▲▼) na aktiváciu funkcie budíka alebo odloženie. Ak je na displeji viditeľná ikona ♫ „Aktívny tón" alebo ikona Zz „Odloženie zapnuté", funkcia je zapnutá.

ODLOŽENIE BUDÍKA

- Stlačením tlačidiel (▲▼) aktivujete odloženie budíka.
- Stlačením tlačidla (S) budík vypnete.

ZMENA REŽIMU ZOBRAZENIA

- Stlačením tlačidla (▼) prepínate zobrazenie jednotiek teploty medzi °C alebo °F.
- Stlačením (▲) prepínate medzi 24-hodinovým alebo 12-hodinovým formátom.

BEZDRÔTOVÉ NABÍJANIE

- Položte zariadenie podporujúce formát bezdrôtového nabíjania „Qi" na znak (G) na základni lampičky. V prípade úspešného začatia nabíjacej fázy sa rozsvieti červená kontrolka (H), aby indikovala prebiehajúci proces nabíjania. Ak červená kontrolka bliká, nabíjanie nezačalo a je potrebné zariadenie zarovnať viac na stred znaku (G). Začatie nabíjania môžete skontrolovať taktiež pohľadom na displeji zariadenia, kde spravidla býva prebiehajúce nabíjanie vyobrazené (líši sa podľa operačného systému a konkrétneho zariadenia)
- Ak dióda bliká a nepomohlo zarovnanie nabíjaného zariadenia na stred znaku (G) na lampičke, preverte, či na zadnej strane zariadenia nemáte pliešok pre magnetický držiak. V takom prípade nie je možné bezdrôtové nabíjanie využívať. V takom prípade odstráňte pliešok a skúste spustiť nabíjací proces znovu.
- Ak bezdrôtové nabíjanie nezačne, overte u výrobcu alebo distribútora svojho zariadenie, či je kompatibilné s bezdrôtovým nabíjaním podľa štandardu „Qi"
- Kontrolka neposkytuje žiadne informácie o tom, či je zariadenie plne nabité.
- ZARIADENIE SA MÔŽE POČAS NABÍJACIEHO PROCESU ZAHRIEVAŤ. TO JE ÚPLNE NORMÁLNY STAV. DĹŽKA NABÍJANIA SA LÍŠI PODĽA KAPACITY AKUMULÁTORA NABÍJANÉHO ZARIADENIA A ÚROVNE JEHO VYBITIA.

USB VÝSTUP

- Lampička disponuje na zadnej strane základne (vedľa napájacieho konektora) USB konektorom (L) typu A (samica), ktorý je možné využiť na nabíjanie zariadení nepodporujúcich štandard „Qi". Lampička dokáže nabíjať maximálne dve zariadenia naraz (jedno bezdrôtovo, druhé prostredníctvom USB kábla)
- Maximálny výstupný prúd zabudovaného USB konektora je 2,1 A (5 V).
- Skutočný nabíjací prúd sa môže líšiť podľa pripojeného zariadenia.
- Používajte vždy iba originálne káble dodané výrobcom zariadenia, popr. ich výrobcom schválené alternatívy. V opačnom prípade hrozí poškodenie zariadenia alebo lampičky. V takom prípade nebude uznaná zákonná záruka.

INTENZITA PODSVIETENIA DISPLEJA

- Na zmenu intenzity podsvietenia displeja stlačte tlačidlo 🖵 „Display" umiestnené nad tlačidlami (S) a (M). Nastavenie intenzity je možné vykonávať približne v hodnotách 100 % – 50 % – vypnuté.

VÝMENA BATÉRIE

- Na zálohovanie nastaveného dátumu/času v prípade výpadku elektrickej energie používa táto lampička štandardnú gombíkovú batériu CR2032.
- Slot záložnej gombíkovej batérie (K) je umiestnený na zadnej strane lampy.
- Odskrutkujte kryt viečka vhodným krížovým skrutkovačom. Gombíkovú batériu treba inštalovať symbolom „+" nahor (rovnou stranou). Dbajte na varovania vyššie v sekcii BEZPEČNOSTNÉ UPOZORNENIA!
- Likvidácia batérie musí prebehnúť v súlade s miestnymi predpismi týkajúcimi sa nakladania s nebezpečnými odpadmi. Batériu nespaľujte!

TECHNICKÉ ÚDAJE

Model	Farba	Vstupné napätie	Bezdrôtové nabíjanie	Pracovné napätie	LED čip	Príkon
RTL 203	biela	100 – 240 V AC 50/60 Hz 0,8 A	Max. 5 W podľa zariadenia	12 V DC, 2,5 A	36×	6 W
RTL 204	čierna					

Model	CCT	Sv. tok	Účinnosť nabíjania	Nabíjacia vzdialenosť	Životnosť LED
RTL 203	3 000 K 4 000 K 6 000 K	350 lm	75%	≤ 8 mm	50 000 h
RTL 204					

Optimálne prevádzkové podmienky: Teplota: 0 až +40 °C; relatívna vlhkosť: 10 – 60%

OBMEDZENIE ZÁRUKY

Technické informácie, údaje a pokyny na inštaláciu, prevádzku a údržbu uvedené v tomto návode na použitie zodpovedajú poslednému stavu pri zadaní návodu do tlače. Výrobca/dovozca nepreberá zodpovednosť za škody, ktoré môžu vzniknúť nedodržaním pokynov v návode, neodbornými opravami a nedovolenými zmenami. Zmeny textu, vyhotovenia a technických údajov sa môžu zmeniť bez predchádzajúceho upozornenia. Zo záruky sú vylúčené poruchy, ktoré vzniknú neprimeraným používaním, mechanické poškodenie, poškodenie pádom, prefarbenie a neodborné čistenie.

POUŽITÉ SYMBOLY

CE Výrobok spĺňa požiadavky EÚ naň kladené.

⌂ Iba na vnútorné použitie. Používajte iba v interiéroch. IP20

🗑 Výrobok je klasifikovaný ako elektrické zariadenie podliehajúce smernici o odpadových elektrických a elektronických zariadeniach. Nevyhadzujte do komunálneho odpadu.

▣ Trieda ochrany CLASS II

Zmeny v texte, dizajne a parametroch sa môžu zmeniť bez predchádzajúceho upozornenia.
Symbol „Qi" je ochranná známka konzorcia Wireless Power Consortium.
Adresa výrobcu: RETLUX – FAST ČR, a. s., Černokostelecká 1621, 251 01 Říčany,
Česká republika – Čeština je pôvodná verzia

LED LÁMPA ÉJSZAKAI VILÁGÍTÁSSAL, LCD KIJELZŐVEL ÉS VEZETÉK NÉLKÜLI TÖLTŐVEL HU

(RTL 203, RTL 204 típus) ⌂

TERMÉKLEÍRÁS

Köszönjük Önnek, hogy megvásárolta a RETLUX márka termékét! Az RTL 203/204 asztali lámpa intelligens termék. Az egyszerű kivitelű lámpa színhőmérséklete és fényereje is beállítható. A lámpába vezeték nélküli (indukciós) akkumulátortöltő is be van építve, a Qi interfésszel rendelkező mobiltelefonok akkumulátorának a feltöltéséhez. A lámpába LCD kijelző is be van építve, amely mutatja a pontos időt, a hőmérsékletet és a dátumot. A lámpa USB aljzatáról hagyományos módon, vezetéken keresztül is lehet tölteni a hordozható eszközök akkumulátorait.

BIZTONSÁGI FIGYELMEZTETÉSEK

A termékhez kapcsolódó figyelmeztetéseket és biztonsági előírásokat tartsa be, ellenkező esetben személyi sérüléseket vagy anyagi károkat okozhat. A termék nem játék! A terméket csak enyhén benedvesített ruhával törölje meg (tisztítószereket vagy oldószereket ne használjon). A terméket gyerekek nem tisztíthatják. A termék használatba vétel előtt győződjön meg arról, hogy a hálózati feszültség megfelel-e termék típuscímkéjén feltüntetett tápfeszültség értékének. A lámpát **csak beltérben szabad használni. A lámpán tisztítást, javítást vagy karbantartást csak feszültségmentesített állapotban szabad. A lámpát az elektromos hálózatról le kell választani! A lámpában található LED fényforrást nem lehet kicserélni. A lámpa bekötését ne változtassa meg. Ha a lámpán bármilyen sérülés van, akkor a lámpát használni tilos. FIGYELMEZTETÉS! A készülékben gombelem is található. A gombelem lenyelése súlyos egészségkárosodást vagy 2 órán belül akár halált is okozhat. A gombelem lenyelése esetén azonnal forduljon orvoshoz!**

A CSOMAGOLÁS TARTALMA

- Lámpa, használati útmutató, adapter, gombelem.

ÜZEMBE HELYEZÉS

- A lámpát vegye ki a csomagolásból, majd helyezze sima és vízszintes felületre.
- A mellékelt adaptert dugja egy 230 V-os fali aljzatba, az adapter végén található csatlakozót dugja a lámpa aljzatába (csak a lámpához mellékelt adaptert használja a lámpa tápellátásához).
- Az első bekapcsolás után az óra hangjelzése hallható, nyomja meg a fel vagy le gombot (▲▼)
- Az ⏻ jelű (A) gomb megnyomásával kapcsolja be vagy ki lámpát, a gomb rövid nyomogatásával a lámpa fényerejét állíthatja be.
- Bekapcsolt lámpa esetén, az (A) gomb benyomva tartásával megváltoztathatja a lámpa színhőmérsékletét.
- A ☼ jelű (F) gombbal kapcsolja be vagy ki az éjszakai világítást, ugyanezzel a gombbal lehet beállítani az éjszakai világítás fényerejét is.

AZ ÓRA BEÁLLÍTÁSA

- A lámpa hátsó részén található (S) gombot nyomja meg. Az óra villogni kezd. Megjelenik az idő üzemmód piktogram 🕒.
- Az óra értékét a (▲▼) gombokkal állítsa be.
- Nyomja meg ismét az (S) gombot, a perc kezd villogni. A perc értékének a beállításhoz használja a (▲▼) gombokat.
- Az (S) következő megnyomásával a dátumot lehet beállítani. A dátumot a (▲▼) gombokkal állítsa be.

ÉBRESZTŐ / ÉBRESZTÉS ELHALASZTÁSA

- Nyomja meg a lámpa hátulján található „M" gombot az ébresztés aktiválásához.
- A kijelzőn megjelenik a ⏰ jel.
- Nyomja meg az „S" gombot, az óra érték kezd villogni. Az óra értékének a beállításhoz használja a (▲▼) gombokat.
- Nyomja meg ismét az (S) gombot, a perc kezd villogni. A perc értékének a beállításhoz használja a (▲▼) gombokat.
- Nyomja meg ismét az (S) gombot, az ébresztés elhalasztása (perc) kezd villogni. Használja a (▲▼) gombokat a percben megadott ébresztés elhalasztás beállításához.
- Nyomja meg ismét az (S) gombot, az „1" szám a perc alatt villogni kezd. Az ébresztőhang megváltoztatásához használja a (▲▼) gombokat.
- Ébresztés üzemmódban a (▲▼) gombbal lehet bekapcsolni az ébresztést és/vagy az ébresztés elhalasztását. Az aktív ébresztést a ♫, és az aktív késleltetett ébresztést a Zz ikon jelzi ki.

ÉBRESZTÉS ELHALASZTÁSA

- Az ébresztés elhalasztását a (▲▼) gombbal lehet aktiválni.
- Az ébresztés kikapcsolásához nyomja meg az (S) gombot.

MEGJELENÍTÉSI MÓDOK MEGVÁLTOZTATÁSA

- A (▼) gomb megnyomásával lehet váltani a ° C és a ° F mértékegységek között.
- Az óra formátumát a (▲) gombbal lehet 24-órás vagy 12-órás formátumra átkapcsolni.

VEZETÉKNÉLKÜLI TÖLTÉS

- A „Qi" vezetéknélküli töltést támogató eszközt tegye a lámpa talpán a (G) jelre. A töltés sikeres megkezdését a (H) piros kijelző mutatja. Amennyiben a piros kijelző csak villog, akkor a töltés nem kezdődött meg, az eszközt tegye a (G) jel közepére. A töltés megkezdését az eszköz képernyőjén megjelenő jelek (animációk) is jelzik. Ez függ az eszközre telepített operációs rendszertől, valamint az eszköz típusától.
- Ha a piros LED továbbra is csak villog (és nem segített az eszköz középre helyezése a (G) jelen), akkor ellenőrizze le, hogy nincs-e az eszköz hátulján egy kis lemez a mágneses tartóban való rögzítéshez. Ilyen esetben a vezetéknélküli töltést nem lehet használni. Távolítsa el a lemezt, és próbálja meg ismét a töltést.
- Ha a vezetéknélküli töltés nem kezdődik meg, akkor ellenőrizze le az eszköz használati útmutatójában, hogy az eszköz támogatja-e a „Qi" szabványnak megfelelő töltést.
- A LED dióda nem jelzi ki az eszköz akkumulátorának a teljes feltöltését.
- AZ ESZKÖZ A TÖLTÉS KÖZBEN FELMELEGEDHET. EZ NORMÁLIS ÁLLAPOT. A TÖLTÉS IDEJE FÜGG AZ ESZKÖZ AKKUMULÁTORÁNAK A KAPACITÁSÁTÓL, VALAMINT A TÖLTÉS MEGKEZDÉSEKOR ÉRVÉNYES TÖLTÖTTSÉGI ÁLLAPOTTÓL.

USB KIMENET

- A lámpa hátsó oldalán (a tápaljzat mellet) A- típusú USB aljzat (L) is található, amellyel a „Qi" szabványt nem támogató eszközöket is fel lehet tölteni. A lámpán egyszerre két eszközt is fel lehet tölteni: egyet vezetéknélküli, egyet USB módban.
- Az USB aljzat maximális áramleadása 2,1 A (5 V).
- A töltőáram mindig a csatlakoztatott eszköztől függ.
- A töltéshez használja az eszköz eredeti vezetékét, vagy más, kompatibilis vezetéket. Ellenkező esetben az eszköz vagy a lámpa is meghibásodhat. Az ilyen hibákra nem vonatkozik a garancia.

A KIJELZŐ HÁTTÉRVILÁGÍTÁSÁNAK A BEÁLLÍTÁSA

- A kijelző fényerejének a beállításához nyomja meg a 🖵 „Display" gombot (a (S) és a (M) gombok felett). A fényerőt kb. 100% és 50% között lehet beállítani, vagy teljesen ki lehet kapcsolni.

AZ ELEM CSERÉJE

- Áramkimaradás esetén a készülékben található CR2032 gombelem őrzi meg a beállított dátum és idő adatokat.
- A gombelem tartója (K) a készülék hátulján található.
- A fedelet keresztcsavarhúzóval csavarozza ki. A gombelemet a „+" pólussal (sima oldallal) felfelé kell behelyezni. Tartsa be a BIZTONSÁGI FIGYELMEZTETÉSEK fejezetben leírtakat.
- Az elemet a helyi előírásokkal összhangban kell megsemmisíteni. Az elemet ne dobja tűzbe!

MŰSZAKI ADATOK

Típus	Szín	Bemeneti feszültség	Vezetéknélküli töltés	Üzemi feszültség	LED chip	Teljesítményfelvétel
RTL 203	fehér	100–240 V AC 50/60 Hz 0,8 A	Max. 5 W (eszközfüggő)	12 V DC, 2,5 A	36x	6 W
RTL 204	fekete					

Típus	CCT	Fényáram	Töltés hatásfoka	Töltési távolság	LED élettartama
RTL 203	3000 K 4000 K 6000 K	350 lm	75%	≤8 mm	50 000 óra
RTL 204					

Optimális üzemeltetési feltételek: Hőmérséklet: 0 és +40 °C között; relatív páratartalom: 10 – 60%

KORLÁTOZOTT GARANCIA

A jelen használati útmutatóban található műszaki adatok, telepítési, használati és karbantartási előírások, a használati útmutató nyomdába adásakor voltak érvényben. A termék gyártója / forgalmazója nem vállal felelősséget a használati útmutatóban leírt utasítások be nem tartása, a termék rendeltetésétől eltérő jellegű használata, szakszerűtlen javítás vagy átalakítás miatt bekövetkezett károkért, meghibásodásokért vagy sérülésekért. Fenntartjuk a jogot a készülék műszaki adatainak és kivitelének előzetes bejelentés nélküli megváltoztatására. A garancia nem vonatkozik a rendeltetéstől eltérő használatra, a mechanikus sérülésekre, a színelváltozásokra, a készülék erőszakos megbontására, a szakszerűtlen tisztításokra.

ALKALMAZOTT JELEK

CE A termék megfelel az adott termékekre vonatkozó összes EU műszaki és egyéb előírásnak.

⌂ Csak beltéri használatra. Csak beltérben használja. IP20

🗑 A termék elektromos készülék, amelyet az élettartama végén az elektromos és elektronikus berendezésekre vonatkozó irányelvek figyelembe vételével kell megsemmisíteni. A terméket a háztartási hulladékok közé kidobni tilos.

▣ Védelmi osztály: CLASS II

Fenntartjuk a jogot a készülék műszaki adatainak és kivitelének előzetes bejelentés nélküli megváltoztatására.
A „Qi" jel a Wireless Power Consortium bejegyzett márkajele.
A gyártó címe: RETLUX – FAST ČR, a. s., Černokostelecká 1621, 251 01 Říčany,
Cseh Köztársaság – Az eredeti nyelv: cseh

LAMPA LED Z OŚWIETLENIEM NOCNYM, EKRANEM LCD ORAZ ŁADOWANIEM BEZPRZEWODOWYM PL

(Model RTL 203, RTL 204) ⌂

OPIS PRODUKTU

Dziękujemy za zakup produktu firmy RETLUX. Lampa stołowa RTL 203/204 jest produktem inteligentnym. Oferuje proste wzornictwo oraz doskonałe światło z możliwością wyboru temperatury barwowej. Dominującą cechę stanowi wbudowane ładowanie bezprzewodowe na zasadzie indukcji, które jest kompatybilne ze wszystkimi telefonami i urządzeniami obsługującymi standard Qi. Dodatkowo lampa jest wyposażona w zintegrowany wyświetlacz LCD z zegarem, termometrem i kalendarzem. Dodatkową zaletą jest złącze wyjściowe złącze USB, które umożliwia ładowanie w sposób konwencjonalny za pomocą kabla.

INFORMACJE DOT. BEZPIECZEŃSTWA

Należy zwrócić uwagę na ostrzeżenia podczas instalacji produktu, w przeciwnym wypadku mogłoby dojść do szkód na zdrowiu lub majątku. Produkt nie jest zabawką dla dzieci! Należy czyścić wyłącznie wilgotną ściereczką z wodą, nie należy używać detergentów i rozpuszczalników. Czyszczenie i konserwacja nie mogą być przeprowadzane przez dzieci. Przed użyciem należy się upewnić, że napięcie w sieci jest zgodne z napięciem roboczym zasilacza produktu. Lampa nadaje się do użycia **wyłącznie w pomieszczeniach zamkniętych. Należy odłączyć lampę od sieci elektrycznej przed jakimikolwiek ingerencjami lub czynnościami konserwacyjnymi! Źródło światła LED w lampie nie jest wymienne. Nie wolno ingerować w wewnętrzne połączenia lampy. W przypadku uszkodzenia jakiejkolwiek części lampy należy ją natychmiast wyłączyć. UWAGA! Produkt zawiera baterię guzikową. Połknięcie baterii może spowodować poważne obrażenia lub śmierć w ciągu zaledwie 2 godzin. W przypadku połknięcia baterii należy natychmiast zgłosić się do lekarza!**

ZAWARTOŚĆ OPAKOWANIA

- Lampa, instrukcja obsługi, zasilacz sieciowy, bateria guzikowa

URUCHOMIENIE

- Wyjmij lampę z opakowania i umieść ją na płaskiej powierzchni.
- Włóż dostarczony zasilacz do standardowej sieci 230 V, a wtyczkę na kablu wsuń do gniazda (nie używaj innego zasilacza niż ten dostarczony w opakowaniu!)
- Podczas pierwszego włączenia rozlegnie się sygnał dźwiękowy zegara, naciśnij przycisk w górę lub w dół (▲▼)
- Wciśnij przycisk (A) z symbolem ⏻, aby włączyć/wyłączyć lampę, następnie wielokrotne naciśnięcie tego samego przycisku umożliwia ustawienie intensywności światła.
- Przytrzymaj przycisk (A), aby zmienić temperaturę barwową światła (przy włączonym świetle).
- Naciśnij przycisk (F) z symbolem ☼, aby włączyć/wyłączyć oświetlenie nocne u podstawy lampy i dostosować intensywność jasności.

USTAWIENIE ZEGARA

- Naciśnij przycisk (S) na tylnej stronie lampy, a cyfry godzin zaczną migać. Pojawi się piktogram wskazujący tryb czasu 🕒.
- Ustaw żądaną godziną za pomocą przycisków (▲▼).
- Naciśnij ponownie przycisk (S), a cyfry minut zaczną migać. Aby ustawić minuty, użyj ponownie przycisku (▲▼).
- Naciśnij ponownie przycisk (S), aby ustawić datę. Aby ustawić datę, użyj ponownie przycisków (▲▼).

USTAWIANIE ALARMU/DRZEMKA

- Z tyłu lampy znajduje się przycisk „M", który aktywuje tryb alarmu.
- Na ekranie pojawi się piktogram ⏰.
- Naciśnij przycisk „S", a cyfry godzin zaczną migać. Użyj przycisku(▲▼) do ustawienia żądanej godziny.
- Naciśnij ponownie przycisk (S), a cyfry minut zaczną migać. Aby ustawić minuty budzika, użyj ponownie przycisku (▲▼).
- Naciśnij ponownie przycisk (S), a cyfry minut zaczną migać (drzemka). Użyj (▲▼), aby ustawić minuty.
- Naciśnij ponownie przycisk (S), a cyfra „1" pod minutami zacznie migać. Użyj (▲▼) do zmiany dźwięku alarmu.
- Użyj (▲▼) w trybie alarmu do włączenia budzika i/lub drzemki. Jeżeli na ekranie jest widoczna ikona ♫ „Aktywny dźwięk" lub ikona Zz „Drzemka włączona", funkcja jest aktywna.

DRZEMKA

- Przyciski (▲▼) służą do włączenia drzemki alarmu.
- Naciśnij przycisk (S), aby wyłączyć alarm.

ZMIANA TRYBU WYŚWIETLANIA

- Przycisk (▼) przełącza wyświetlanie jednostek temperatury między ° C lub ° F.
- Przycisk (▲) przełącza pomiędzy formatem 24 lub 12 godzin.

ŁADOWANIE BEZPRZEWODOWE

- Umieść urządzenie obsługujące format ładowania bezprzewodowego „Qi" na znaku (G) na podstawie lampy. Jeżeli ładowanie rozpocznie się pomyślnie, czerwona kontrolka (H) zapali się, co wskazuje, że proces ładowania trwa. Jeżeli czerwona kontrolka miga, ładowanie się nie rozpoczęło i należy umieścić urządzenie bardziej na środku znaku (G) Rozpoczęcie ładowania można także sprawdzić na wyświetlaczu urządzenia, na którym zwykle pokazywany jest postęp ładowania (różni się w zależności od systemu operacyjnego i konkretnego urządzenia).
- Jeżeli dioda miga, a zmiana położenia ładowanego urządzenia na środek znaku (G) na lampie nie ma wpływu na ładowanie urządzenia, należy sprawdzić, czy z tyłu urządzenia nie znajduje się płytka na uchwyt magnetyczny. W takim wypadku nie można używać ładowania bezprzewodowego. W takim wypadku należy zdjąć płytkę i spróbować przeprowadzić ponownie proces ładowania.
- Jeżeli ładowanie bezprzewodowe się nie rozpoczęło, skontaktuj się z producentem lub dystrybutorem urządzenia, aby sprawdzić, czy obsługuje ładowanie bezprzewodowe zgodnie ze standardem „Qi"
- Kontrolka nie dostarcza żadnych informacji o tym, czy urządzenie jest w pełni naładowane.
- URZĄDZENIE MOŻE SIĘ NAGRZEWAĆ PODCZAS PROCESU ŁADOWANIA. JEST TO NORMALNE ZJAWISKO. CZAS ŁADOWANIA JEST ZALEŻNY OD POJEMNOŚCI AKUMULATORA ŁADOWANEGO URZĄDZENIA I POZIOMU JEGO ROZŁADOWANIA.

WYJŚCIE USB

- Lampa posiada złącze USB (L) typu A (żeńskie) z tyłu podstawy (obok złącza zasilania), które można wykorzystać do ładowania urządzeń, które nie obsługują standardu „Qi". Lampa może ładować jednocześnie maksymalnie dwa urządzenia (jedno bezprzewodowo, a drugie za pomocą kabla USB)
- Maksymalny prąd wyjściowy wbudowanego złącza USB to 2,1 A (5 V)
- Rzeczywisty prąd ładowania może się różnić w zależności od podłączonego urządzenia
- Zawsze używaj tylko oryginalnych kabli dostarczonych przez producenta, ew. alternatyw zatwierdzonych przez producenta. W przeciwnym razie istnieje ryzyko uszkodzenia sprzętu lub lampy. W takim przypadku roszczenia reklamacyjne mogą nie zostać uwzględnione.

INTENSYWNOŚĆ PODŚWIETLENIA EKRANU

- Aby zmienić intensywność podświetlenia wyświetlacza, naciśnij przycisk 🖵 „Display" umieszczony nad przyciskami (S) i (M) Intensywność może być ustawiona w następujących krokach: 100% - 50% - wyłączona.

WYMIANA BATERII

- Lampa wykorzystuje standardową baterię guzikową CR2032 do podtrzymywania ustawionej daty/godziny w przypadku awarii zasilania.
- Gniazdo zapasowej baterii guzikowej (K) znajduje się z tyłu lampy.
- Odkręć pokrywę odpowiednim śrubokrętem krzyżakowym. Baterię guzikową należy wkładać symbolem „+" skierowanym do góry (równą stroną) Przestrzegaj powyższych ostrzeżeń opisanych w sekcji INSTRUKCJE BEZPIECZEŃSTWA!
- Utylizację baterii należy przeprowadzić zgodnie z lokalnymi przepisami dotyczącymi postępowania z odpadami niebezpiecznymi. Nie wrzucaj baterii do ognia!

DANE TECHNICZNE

Model	Kolor	Napięcie wejściowe	Ładowanie bezprzewodowe	Napięcie robocze	Układ LED	Moc
RTL 203	biały	100–240 V AC 50/60 Hz 0,8 A	Maks. 5 W w zależności od urządzenia	12 V DC, 2,5 A	36x	6 W
RTL 204	czarny					

Model	CCT	Str. świetlny	Wydajność ładowania	Odległość ładowania	Żywotność diod LED
RTL 203	3000 K 4000 K 6000 K	350 lm	75%	≤8 mm	50 000 godzin
RTL 204					

Optymalne warunki pracy: Temperatura: Od 0 do +40 °C; wilgotność względna: 10 – 60%

OGRANICZENIA GWARANCJI

Informacje techniczne, dane i instrukcje dotyczące instalacji, eksploatacji i konserwacji w niniejszej instrukcji odpowiadają ostatniemu stanowi podczas przekazania instrukcji do druku. Producent/importer nie ponosi odpowiedzialności za szkody, które mogą wyniknąć z powodu nieprzestrzegania instrukcji, nieprofesjonalnych napraw i niedozwolonych modyfikacji. Zmiany tekstu, projektu oraz specyfikacji technicznych mogą ulec zmianie bez uprzedniego powiadomienia. Gwarancja nie obejmuje szkód powstałych w wyniku niewłaściwego użytkowania, uszkodzeń mechanicznych, upadków, przebarwień i niewłaściwego czyszczenia.

ZASTOSOWANE SYMBOLE

CE Produkt jest zgodny z nałożonymi na niego wymogami UE.

⌂ Wyłącznie do użytku wewnętrznego. Należy używać wyłącznie w pomieszczeniach zamkniętych. IP20

🗑 Produkt jest klasyfikowany jako urządzenie elektrycznie objęte dyrektywą w sprawie zużytych sprzętów elektrycznych i elektronicznych. Nie wolno wyrzucać wraz z odpadami komunalnymi.

▣ Stopień ochrony CLASS II

Zmiany tekstu, wykonania oraz specyfikacji technicznych mogą ulec zmianie bez uprzedniego powiadomienia.
Symbol „Qi" jest znakiem towarowym konsorcjum Wireless Power Consortium.
Adres producenta: RETLUX – FAST ČR, a. s., Černokostelecká 1621, 251 01 Říčany,
Republika Czeska – język czeski jest wersją oryginalną

LED LAMP WITH NIGHT LIGHT, LCD DISPLAY AND WIRELESS CHARGING EN

(Model RTL 203, RTL 204) ⌂

PRODUCT DESCRIPTION

Thank you for buying a RETLUX product. The table lamp RTL 203/204 is a smart product. Simply designed, it emits great light with selectable color temperature. The dominant feature is the built-in wireless charging based on the principle of induction, which is compatible with all phones and devices with a Qi interface. In addition, the lamp is equipped with an integrated LCD display with clock, thermometer and calendar. An additional benefit is the USB output connector, which allows charging in a conventional way via a cable.

SAFETY INSTRUCTIONS

Pay attention to warning note when putting the product into operation to avoid damage to health or property. The product is not a toy intended for children! Only clean with a damp cloth dipped in water, do not use any detergents or solvents. Cleaning and maintenance must not be performed by children. Before using, make sure that the voltage in your power supply corresponds to the product voltage of the product adapter. The lamp is suitable for use **only indoors. Before any handling of the lamp or carrying out maintenance and service, it is necessary to disconnect the lamp from the power supply! The LED source in the lamp is not replaceable. Do not interfere with the product's internal connections. In the event of damage to any part of the device, discontinue it s use immediately. ATTENTION! This product contains a coin cell battery. Swallowing the battery can cause serious injury or death in just 2 hours. If the battery is swallowed, seek immediate medical attention!**

PACKAGE CONTENTS

- Lamp, manual, power adapter, coin cell battery

START-UP

- Remove the lamp from its packaging and place it on a flat surface.
- Plug the supplied power adapter into a standard 230 V mains and insert the connector on the cable into the socket (do not use an adapter other than the one supplied in the package!)
- The first time you connect, you will hear an acoustic clock signal, press the up or down button (▲▼)
- Press the (A) button with the ⏻ symbol to turn on/off the lamp, then press repeatedly the same button to set the light intensity.
- Hold down the (A) button to change the color temperature of the light (with the light on).
- Press the (F) button with the symbol ☼ to turn on/off the night light in the base of the lamp and set its brightness' intensity.

CLOCK SETTING

- Press the (S) button on the back of the lamp and the hour digit will start flashing. A pictogram indicating time mode appears 🕒.
- Set the desired hour using the (▲▼) buttons.
- Press the (S) button again and the minutes will start flashing. To set the minutes use again (▲▼).
- Press the (S) button again to set the date. To set the date use again the (▲▼) buttons.

ALARM SETTING / SNOOZE FUNCTION

- On the back of the lamp, find and press the "M" button to activate the alarm mode.
- The pictogram ⏰ appears on the display.
- Press the "S" button and the clock will start flashing. Use (▲▼) to set the required hour.
- Press the (S) button again and the minutes will start flashing. Use again (▲▼) to set the alarm clock minutes.
- Press the (S) button again and the snooze minutes will start flashing. Use (▲▼) and set minutes.
- Press the (S) button again and the number "1" below the minutes will start

flashing. Use (▲▼) to change the alarm ringtone.

- In the alarm clock mode use (▲▼) to activate the alarm/snooze function. If the ♫ „Active tone“ or the Zᶻ „Snooze on“ icon appears on the display, the function is on.

SNOOZE

- Press the (▲▼) buttons to activate the snooze function.
- Press the (S) button to turn off the alarm.

CHANGING THE DISPLAY MODE

- Press the (▼) button to switch the display of the temperature units between °C or °F.
- Press (▲) to switch between the 24 or 12 hour format.

WIRELESS CHARGING

- Place a device that supports the "Qi" wireless charging format on the (G) mark on the base of the lamp. If the charging phase starts successfully, the red indicator light (H) comes on to indicate that the charging process is in progress. If the red light is flashing, the charging did not start yet and you need to align the device more to the center of the (G) mark. You can also visually check the start of charging on the display of the device, where charging is usually shown (it varies depending on the operating system and the specific device).
- If the LED is flashing and it did not help to align the charging device to the center of the mark (G) on the lamp, make sure you do not have a plate for the magnetic holder on the back of the device. In this case, wireless charging cannot be used. In this case, remove the plate and try the charging process again.
- If wireless charging does not start, check with the manufacturer or distributor of your device to see if it is compatible with wireless charging according to the "Qi" standard.
- The indicator light does not provide any information about whether the device is fully charged.
- THE DEVICE MAY HEAT UP DURING THE CHARGING PROCESS. THIS IS ENTIRELY NORMAL. CHARGING TIME DIFFERS ACCORDING TO THE CAPACITY OF THE BATTERY OF THE CHARGED DEVICE AND THE LEVEL OF ITS DISCHARGE.

USB OUTPUT

- The lamp has a USB connector (L) type A (female) on the back of the base (next to the power connector) which can be used to charge devices that do not support the "Qi" standard. The lamp can charge a maximum of two devices at once (one wirelessly, the other via a USB cable)
- The maximum output current of the built-in USB connector is 2.1 A (5 V)
- Actual charging current may vary depending on the connected device.
- Always use only original cables supplied by the device manufacturer, or their manufacturer-approved alternatives. Otherwise, the device or the lamp may be damaged. In this case, the statutory warranty will not be recognized.

DISPLAY BACKLIGHT INTENSITY

- Press the button (🖵) „Display“ to change the display backlight intensity located above the buttons (S) and (M). The intensity setting can be made in the values of approximately 100% - 50% - off.

BATTERY REPLACEMENT

- This lamp uses a standard CR2032 coin cell battery to back up the set date / time, in the event of a power failure.
- The backup coin-cell battery slot (K) is located on the back of the lamp.
- Unscrew the lid cover with a suitable Phillips screwdriver. The coin cell battery must be installed with the "+" symbol facing up (flat side). Observe the warnings above in the SAFETY INSTRUCTIONS section!
- Battery disposal must be in accordance with local regulations regarding hazardous waste handling. Do not burn the battery!

TECHNICAL SPECIFICATIONS

Model	Colour	Input voltage	Wireless charging	Operating voltage	LED chip	Power input
RTL 203	white	100–240 V AC 50/60 Hz 0,8 A	Max. 5 W depending on the device	12 V DC, 2.5 A	36x	6 W
RTL 204	black					

Model	CCT	Lum. flux	Charge efficiency	Charge distance	LED life
RTL 203	3000 K 4000 K 6000 K	350 lm	75%	≤8 mm	50,000 h
RTL 204					

Optimal operating conditions: Temperature: 0 to +40 °C; relative humidity: 10 – 60%

WARRANTY LIMITATIONS

The technical information, installation, operation and maintenance information and instructions in this manual correspond to the latest state before the manual was printed. The manufacturer/importer does not assume responsibility for damages that may result from failure to follow instructions in the manual, unprofessional repairs and unauthorized changes. Changes to text, design and technical specifications may occur without prior notice. The warranty excludes damages incurred by improper use, mechanical damage, falls, repainting and inexpert cleaning.

USED SYMBOLS

The product meets EU requirements.

For indoor use only. Use only indoors. IP20

The product is classified as an electrical appliance subject to the Directive on electrical and electronic equipment waste. Do not dispose of it in municipal waste.

Protection class CLASS II

Text, design and parameters are subject to change without notice.
The "Qi" symbol is a trademark of the Wireless Power Consortium.
Manufacturer address: RETLUX – FAST ČR, a. s., Černokostelecká 1621, 251 01 Říčany,
Czech Republic, Czech is the original version

LED-LEUCHTE MIT NACHTLICHT, LCD-DISPLAY UND KABELLOSEM LADEM DE

(Modell RTL 203, RTL 204)

BESCHREIBUNG DES PRODUKTES

Wir bedanken uns, dass Sie ein Produkt der Marke RETLUX erworben haben. Die Tischleuchte RTL 203/204 ist ein intelligentes Produkt. Ein einfaches Design mit einem ausgezeichneten Licht und wählbaren Farbtemperatur. Die Tischleuchte kommt mit einer integrierten kabellosen Ladefläche, das mit allen Smartphones und Geräten mit Qi-Schnittstelle kompatibel ist. Dazu wurde die Tischlampe mit einem integrierten LCD-Display mit Uhr, Thermometer und Kalender ausgestattet. Dank des integrierten USB-Ausgangs ist sowohl ein konventionelles Laden mit Kabel möglich.

SICHERHEITSHINWEISE

Beachten Sie bei der Inbetriebnahme des Produktes sämtliche Warnhinweise, um Gesundheits- und Vermögensschäden zu vermeiden. Das Produkt ist kein Kinderspielzeug! Produkt nur mit einem befeuchteten Tuch und Wasser reinigen, benutzen Sie weder Spülmittel noch Lösungsmittel. Kinder dürfen keine Reinigungs- und Wartungsarbeiten vornehmen. Vergewissern Sie sich vor dem Gebrauch, dass die Netzspannung mit der Betriebsspannung des Produktes übereinstimmt. Die Leuchte ist ausschließlich für den **Innengebrauch bestimmt. Ehe Sie Eingriffe, Wartungs- und Servicearbeiten an der Leuchte vornehmen, muss diese vom Stromnetz getrennt werden! Die LED-Quelle ist nicht austauschbar. Greifen Sie niemals in die Innenschaltung der Leuchte ein. Stellen Sie eine Beschädigung an irgendeinem Teil der Leuchte fest, sollte die Leuchte unverzüglich außer Betrieb gesetzt werden. ACHTUNG! Das Produkt enthält eine Knopfzeile. Das Verschlucken der Knopfzeile könnte in schwerwiegender Weise die Gesundheit beschädigen oder zum Tod innerhalb von 2 Stunden führen. Beim Verschlucken der Knopfzeile unverzüglich ärztlichen Notdienst aufsuchen.**

LIEFERUNGSINHALT

- Leuchte, Benutzerhandbuch, Netzadapter, Knopfzeile

INBETRIEBNAHME

- Nehmen Sie die Leuchte aus der Verpackung heraus und platzieren auf eine gerade Oberfläche.
- Stecken Sie den mitgelieferten Netzadapter in eine standardmäßige Steckdose (230 V) und den Kabelstecker in die Buchse (benutzen Sie ausschließlich den mitgelieferten Netzadapter!).
- Nach dem ersten Anschließen ertönt ein akustisches Signal der Uhr, drücken Sie die Taste nach oben oder nach unten (▲▼)
- Mit der Taste (A) mit dem Symbol ⏻ kann die Leuchte ein-/ausgeschaltet werden. Durch ein wiederholtes kurzen Drücken der Taste kann die Lichtintensität eingestellt werden.
- Durch Halten der Taste (A) ändern Sie die Farbtemperatur (falls die Leuchte eingeschaltet ist).
- Mit der Taste (F) mit dem Symbol ✳ können Sie das Nachtlicht in der Leuchtenbasis ein-/ausschalten und seine Helligkeit einstellen.

EINSTELLUNG DER UHRZEIT

- Drücken Sie auf der Rückseite der Leuchte die Taste (S). Die Stundenanzeige beginnt zu blinken. Danach wird ein Piktogramm mit dem jeweiligen Zeit-Modus angezeigt 🕓.
- Stellen Sie den gewünschten Wert mit den Tasten (▲▼) ein.
- Drücken Sie erneut die Taste (S). Die Minutenanzeige beginnt zu blinken. Stellen Sie die gewünschte Minutenzahl erneut mit (▲▼) ein.
- Stellen Sie das Datum ein, indem Sie erneut die Taste (S) drücken. Stellen Sie das Datum mit den Tasten (▲▼) ein.

WECKER EINSTELLEN/AUFGEHOBENE WECKZEIT

- Auf der Rückseite der Leuchte befindet sich die taste „M“. Aktivieren Sie mit dieser Taste den Alarm-Modus.
- Auf dem Display wird ein Piktogramm ⏰ angezeigt.
- Drücken Sie die Taste „S“, die Stundenanzeige beginnt zu blinken. Stellen Sie die gewünschte Stundenzahl mit (▲▼) ein.
- Drücken Sie erneut die Taste (S). Die Minutenanzeige beginnt zu blinken. Stellen Sie die gewünschte Minutenzahl des Weckers erneut mit (▲▼) ein.
- Drücken Sie erneut die Taste (S). Die Minutenanzeige für die aufgehobene Weckzeit beginnt zu blinken. Stellen Sie mit (▲▼) die gewünschte Minutenzahl ein.
- Drücken Sie erneut die Taste (S) und die Nummer „1“ unter den Minuten beginnt zu blinken. Ändern Sie mit (▲▼) den Weckton.
- Drücken Sie im Wecker-Modus (▲▼), um den Wecker und / oder die Aufhebung zu aktivieren. Falls auf dem Display die Ikone ♫ „Aktiver Ton“ oder die Ikone Zᶻ „Aufhebung EIN“, wurde die Funktion aktiviert.

AUFGEHOBENE WECKZEIT

- Aktivieren Sie mit der Taste (▲▼) die aufgehobene Weckzeit.
- Mit der Taste (S) schalten Sie den Wecker aus.

ANZEIGEMODUS ÄNDERN

- Mit der Taste (▼) können Sie die gewünschte Temperatureinheit (° C oder ° F) auswählen.
- Mit (▲) können Sie zwischen dem 24- oder 12-Stunden-Format auswählen.

KABELLOSES LADEN

- Legen Sie ein Gerät, das kabelloses Laden „Qi“ unterstützt auf das Zeichen (G) auf der Leuchtenbasis. Ein erfolgreich begonnener Ladevorgang wird durch das Aufleuchten der roten Anzeige (H) indiziert. Falls die rote Anzeige blinkt, ist der Ladevorgang fehlgeschlagen. Womöglich müssen Sie das Gerät in die Mitte des Symbols (G) zentrieren. Sie können den Ladevorgang auch am Display des Geräts kontrollieren, wo gewöhnlich der Ladevorgang angezeigt wird (jeweils abhängig vom Betriebssystem und des konkreten Geräts).
- Falls die Anzeige weiterhin blinkt, und half auch nicht das Zentrieren des Geräts in die Mitte des Symbols (G), überprüfen Sie, ob sich auf der Rückseite der Leuchte ein Plättchen für den magnetischen Halter befindet. In einem solchen Fall kann das kabellose Laden nicht benutzt werden. Entfernen Sie das Plättchen und versuchen das Gerät noch einmal zu laden.
- Falls das kabellose Laden nicht aktiviert werden kann, wenden Sie sich an den Hersteller oder Vertriebshändler Ihres Geräts, um festzustellen, ob das Gerät via „Qi“ kabellos geladen werden kann.
- Die Anzeige gewährt keine Informationen darüber, ob das Gerät vollständig geladen wurde.
- DAS GERÄT KÖNNTE WÄHREND DES LADEVORGANGS HEISS WERDEN. ES HANDELT SICH JEDOCH UM EINEN NORMALEN ZUSTAND. DIE LADEZEIT HÄNGT VON DER KAPAZITÄT DES AKKUS DES GELADENEN GERÄTS UND DEM ENTLADENEN ZUSTAND AB.

USB-AUSGANG

- Auf der Rückseite der Leuchtenbasis (neben dem Ladestecker) befindet sich ein USB-Eingang (L), Typ A zum Laden von Geräten, die ein kabelloses Laden via „Qi“ nicht unterstützen. Die Leuchte kann höchstens zwei Geräte auf einmal laden (ein Gerät kabellos und das zweite Gerät via USB-Kabel)
- Der maximale Ausgangsstrom des integrierten USB-Eingangs beträgt 2,1 A (5 V)
- Der Ladestrom könnte beim jeden angeschlossenen Gerät variieren.
- Verwenden Sie stets originelle und vom Gerätehersteller gelieferte Kabel ggf. durch den Gerätehersteller genehmigte Alternativen. Anderenfalls droht eine Beschädigung des Geräts oder der Leuchte. In einem solchen Fall erlischt der gesetzliche Garantieanspruch.

INTENSTITÄT DER HINTERGRUNDBELEUCHTUNG DES DISPLAYS

- Ändern Sie die Intensität der Hintergrundbeleuchtung mit der Taste (🖵) „Display“, die sich über den Tasten (S) und (M). Die Intensität kann im Bereich von 100% - 50% - AUS eingestellt werden.

AUSWECHSELN DER KNOPFZEILE

- Datum/Uhrzeit werden bei Stromausfall gespeichert, was auf die Knopfzeile CR2032 zurückzuführen ist.
- Der Slot für die Reserve-Knopfzeile (K) befindet sich auf der Rückseite der Leuchte.
- Schrauben Sie den Deckel mit einem passenden Kreuzschlitzschraubendreher ab. Die Knopfzeile ist mit dem Symbol „+“ nach oben zu installieren (mit der geraden Seite). Beachten Sie die Warnhinweise im Abschnitt SICHERHEITSHINWEISE!
- Die Knopfzeile ist im Einklang mit den lokalen Vorschriften bezüglich der Manipulation mit gefährlichem Abfall zu entsorgen. Knopfzeile nicht verbrennen!

TECHNISCHE ANGABEN

Modell	Farbe	Eingangsspannung	Kabelloses Laden	Arbeitsspannung	LED-Chip	Anschlusswert
RTL 203	Weiß	100–240 V AC 50/60 Hz 0,8 A	Max. 5 W gemäß Gerät	12 V DC, 2,5 A	36x	6 W
RTL 204	Schwarz					

Modell	CCT	Lichtstrom	Wirkungsgrad beim Laden	Entfernung beim kabellosen Laden	Lebensdauer der LED
RTL 203	3000 K 4000 K 6000 K	350 lm	75%	≤8 mm	50 000 h
RTL 204					

Optimale Betriebsbedingungen: Temperatur: 0 bis +40 °C; relative Luftfeuchtigkeit: 10 – 60%

BESCHRÄNKTE GARANTIEANSPRÜCHE

Die in dieser Gebrauchsanweisung angeführten technischen Informationen, Angaben und Anweisungen bzgl. der Installation, des Betriebes und der Wartung entsprechen dem aktuellen Stand zum Zeitpunkt der Vergabe des Druckauftrages für diese Gebrauchsanweisung. Der Hersteller/Importeur übernimmt keine Verantwortung für Schäden, die auf die Nichteinhaltung der in dieser Anleitung angeführten Hinweise, unsachgemäße Reparaturen sowie unberechtigte Änderungen zurückzuführen sind. Der Text, die Ausführung sowie technische Angaben können ohne vorherige Mitteilung geändert werden. Von der Garantieleistung ausgeschlossen sind Mängel, die auf einen unangemessenen Gebrauch, mechanische Beschädigungen, Beschädigung durch Sturz, Verfärbungen und eine unsachgemäße Reinigung zurückzuführen sind.

BENUTZTE SYMBOLE

Das Produkt erfüllt die Anforderungen der EU.

Nur für Innenanwendung. Nur in Innenräumen benutzen. IP20

Das Produkt wurde als Elektrogerät klassifiziert, dass der Richtlinie über elektrische und elektronische Altgeräte unterliegt. Nicht über den Hausmüll entsorgen.

Schutzklasse CLASS II

Der Text, der Design sowie technische Angaben können ohne vorherige Mitteilung geändert werden.
Das Symbol „Qi“ ist eine Schutzmarke des Konsortium Wireless Power Consortium.
Adresse des Herstellers: RETLUX – FAST ČR, a. s., Černokostelecká 1621, 251 01 Říčany,
Tschechische Republik – Tschechisch ist die ursprüngliche Version

---

LED LAMPAS NOČNIM SVETLOM, LCD EKRANOM I BEŽIČNIM PUNJENJEM SR

(Model RTL 203, RTL 204)

OPIS PROIZVODA

Hvala vam na kupovini proizvoda RETLUX. Stona lampa RTL 203/204 je pametni proizvod. Jednostavno dizajnirana, emituje jaku svetlost sa odabirom boje toplote. Dominantna svojstvo je ugrađeno bežično punjenje na principu indukcije, kompatibilno sa svim telefonima i uređajima sa Qi sučeljem. Pored toga, lampa je opremljena integriranim LCD ekranom sa satom, termometrom i kalendarom. Još jedna dodatna prednost je USB izlazni konektor koji omogućava punjenje na konvencionalan način putem kabla.

BEZBEDNOSNA UPOZORENJA

Obratite pažnju na upozorenja i sigurnosna uputstva pri stavljanju proizvoda u upotrebu kako ne bi došlo do povreda ili materijalne štete. Ovaj proizvod nije igračka za decu! Čistite samo vodom navlaženom krpom i nemojte koristiti nikakve sapunice ili rastvore. Čišćenje i održavanje ne sme biti povereno deci.
Pre upotrebe proverite da li napon u vašem električnom razvodu odgovara radnom naponu adaptera proizvoda. Lampa je pogodna za upotrebu **isključivo u unutrašnjim prostorima. Pre bilo kog zahvata na lampi, održavanja ili servisa, nužno je lampu odvojiti od izvora električne energije! LED rasvetni element ovog proizvoda ne može se zameniti. Nemojte izvoditi nikakav zahvat na ožičenju ovog proizvoda. Dođe li do oštećenja bilo kojeg dela uređaja, odmah je prestanite upotrebljavati. PAŽNJA! Ovaj proizvod sadrži dugmastu bateriju. Gutanje baterije može prouzrokovati ozbiljne ozljede ili smrt u samo 2 sata. Ako se baterija proguta, potražite odmah medicinsku pomoć!**

SADRŽAJ PAKOVANJA

- Lampa, upute za upotrebu, adapter za struju, dugmasta baterija

POČETAK UPOTREBE

- Izvadite lampu iz ambalaže i stavite ju na ravnu površinu.
- Umetnite isporučeni adapter napajanja u standardnu 230 V mrežnu utičnicu i konektor na kablu umetnite u adapter (nemojte koristiti drugi adapter osim onog isporučenog u paketu!)
- Kada se veza uspostavi prvi puta, čuje se zvučni sat, pritisnite taster gore ili dolje (▲▼)
- Pritiskom na taster (A) sa simbolom ⏻ uključujete / isključujete lampu, a zatim više puta pritisnite isti taster da podesite intenzitet svetla.
- Držite pritisnut taster (A) za promenu toplote boje svetla (pri uključenom svetlu).
- Pritiskom na taster (F) sa simbolom ✳ uključujete / isključujete noćno osvetljenje na dnu lampe i prilagođujete intenzitet njegove svetline.

POSTAVKE SATA

- Pritisnite taster (S) na stražnjoj strani lampe i znamenka sata će početi da trepće. Prikazuje se piktogram koji označava vremenski način rada 🕓.
- Podesite sat pomoću tastera (▲▼).
- Ponovno pritisnite taster (S) i minute će početi da trepću. Za postavljanje minuta ponovno upotrebite (▲▼).
- Ponovnim pritiskom na taster (S) podešavate datum. Za postavljanje datuma ponovno upotrebite tastere (▲▼).

POSTAVKA ALARMA / FUNKCIJA ODGODE ALARMA

- Na stražnjoj strani lampe pronađite i pritisnite taster "M" za aktivaciju načina alarma.
- Na ekranu se pojavljuje piktogram ⏰.
- Pritisnite taster "S" i sat će početi da trepće. Za postavljanje željenog sata upotrebite (▲▼).
- Ponovno pritisnite taster (S) i minute će početi da trepću. Za postavljanje minuta alarma ponovno upotrebite (▲▼).
- Ponovno pritisnite taster (S) i minute za odgodu će početi da trepću. Koristite (▲▼) i podesite minute.
- Ponovno pritisnite taster (S) i broj "1" ispod minuta će početi da trepće. Koristite (▲▼) za promjenu zvuka alarma.
- U načinu alarma koristite (▲▼) kako bi aktivirali funkciju alarma i / ili odgode. Ako je na ekranu vidljiva ikona ♫ „Aktivan ton“ ili ikona Zᶻ „Odgoda uključena“, funkcija je uključena.

ODGODA ALARMA

- Pritiskom na tastere (▲▼) aktivirate odgodu alarma.
- Pritisnite taster (S) za isključenje alarma.

PROMENA NAČINA PRIKAZA

- Pritiskom na taster (▼) menjate prikaz temperaturnih jedinica između ° C i ° F.
- Pritiskom (▲) birate između 24-satnog i 12-satnog formata.

BEŽIČNO PUNJENJE

- Postavite uređaj koji podržava način bežičnog punjenja „Qi“ na oznaku (G) na dnu lampe. Ako se faza punjenja uspešno pokrene, svetli crvena lampica (H) koja označava da se vrši postupak punjenja. Ako crvena lampica trepće, punjenje se nije pokrenulo i uređaj je potrebno poravnati više prema sredini znaka (G). Takođe možete vizualno proveriti početak punjenja na ekranu uređaja, gde se obično prikazuje punjenje (ovisi o operativnom sistemu i tipu uređaja)
- Ako dioda trepće i nije pomoglo da uređaj za punjenje postavite na sredinu oznake (G) na lampi, proverite da nije ploča za magnetski držač na stražnjoj strani uređaja. U tom se slučaju bežično punjenje ne može koristiti. Maknite ploču i pokušajte ponovo sa postupkom punjenja.
- Ako se bežično punjenje ponovo ne pokrene, proverite sa proizvođačem ili dobavljačem vašeg uređaja kako bi potvrdili da je kompatibilno sa bežičnim punjenjem u skladu sa "Qi" standardom.
- Svetlo ne daje nikakve informacije o tome je li uređaj potpuno napunjen.
- UREĐAJ MOŽE DA SE ZAGREJE TOKOM PUNJENJA. OVO JE POSVE NORMALNO. VREME PUNJENJA SE RAZLIKUJE PREMA KAPACITETU BATERIJE ODREĐENOG UREĐAJA I NIVOA NJENE ISPRAŽNJENOSTI.

USB IZLAZ

- Lampa ima USB priključak (L) tip A (ženski) na stražnjoj strani baze (pored priključka za napajanje) koji se može koristiti za punjenje uređaja koji ne podržavaju "Qi" standard. Lampa može istovremeno napuniti najviše dva uređaja (jedan bežično, a drugi putem USB kabla)
- Maksimalna izlazna struja ugrađenog USB priključka je 2,1 A (5 V)
- Stvarna struja punjenja može varirati ovisno o spojenom uređaju
- Uvek koristite samo originalne kablove koje isporučuje proizvođač uređaja ili njihove alternative odobrene od strane proizvođača. U protivnom se uređaj ili lampa mogu oštetiti. U ovom slučaju zakonska garancija neće biti priznata.

INTENZITET POZADINSKOG OSVETLJENJA EKRANA

- Da bi promenili intenzitet pozadinskog osvetljenja ekrana, pritisnite taster (🖵) „Display“ koji se nalazi iznad tastera (S) i (M). Podešavanje intenziteta može se izvršiti u vrednostima otprilike 100% - 50% - isključeno.

ZAMENA BATERIJE

- Ova lampa koristi standardnu dugmastu bateriju CR2032 za osiguranje postavljenog određenog datuma / vremena, u slučaju da sestane struje.
- Utor za bateriju (K) nalazi se na stražnjoj strani lampe.
- Skinite poklopac pomoću odgovarajućeg križnog odvijača. Baterija mora biti postavljena sa oznakom "+" okrenutom prema gore (ravna strana). Pridržavajte se gornjih upozorenja u odeljku BEZBEDNOSNA UPUTSTVA!
- Odlaganje baterije mora biti u skladu sa lokalnim propisima o gospodarenju opasnim otpadom. Ne spaljujte bateriju!

TEHNIČKI PODACI

Model	Boja	Ulazni napon	Bežično punjenje	Radni napon	LED čip	Snaga
RTL 203	bela	100-240 V AC 50/60 Hz 0,8 A	Max. 5 W prema uređaju	12 V DC, 2,5 A	36x	6 W
RTL 204	crna					

Model	CCT	Snop svetla	Učinak punjenja	Udaljenost punjenja	Životni vek LED
RTL 203	3000 K 4000 K 6000 K	350 lm	75%	8 mm	50.000 h
RTL 204					

Optimalni uslovi rada: Temperatura: od 0 do +40 °C; relativna vlaga: 10–60%

OGRANIČENA GARANCIJA

Tehničke informacije, podaci i uslovi za instalaciju, korišćenje i održavanje koji su navedeni u ovom uputstvu za upotrebu odgovaraju najaktuelnijoj verziji tog uputstva u trenutku štampanja. Proizvođač i dobavljač ne prihvataju odgovornost za štetu koja može nastati nepoštovanjem uputstva za upotrebu, nestručnim popravkama i nedopuštenim izmenama. Tekst, izgled i tehnički podaci mogu biti promenjeni bez prethodne najave. Garancija neće važiti za nepravilnosti koje su nastale zbog neodgovarajuće upotrebe, mehaničkih oštećenja, posledica pada, farbanja i nepravilnog čišćenja.

UPOTREBLJENE OZNAKE

Proizvod koji zadovoljava standarde EU.

Isključivo za upotrebu u zatvorenom prostoru. Upotrebljavajte isključivo u zatvorenom prostoru. IP20

Proizvod je klasifikovan kao električna oprema podložna Direktivi o otpadnoj električnoj i elektroničkoj opremi. Ovaj proizvod nemojte odlagati u komunalni otpad.

Nivo zaštite II

Tekst, dizajn i parametri podložni su promenama bez prethodne najave.
Oznaka "Qi" zaštitni je znak konzorcija Wireless Power Consortium.
Adresa proizvođača: RETLUX – FAST ČR, a. s., Černokostelecká 1621, 251 01 Říčany,
Češka republika - originalna verzija je na češkom jeziku

LED SVJETILJKA S NOČNIM SVJETLOM, LCD ZASLONOM I BEŽIČNIM PUNJENJEM HR

(Model RTL 203, RTL 204)

OPIS PROIZVODA

Hvala vam na kupnji proizvoda RETLUX. Stolna svjetiljka RTL 203/204 je inteligentni proizvod. Jednostavno dizajnirana, emitira jaku svjetlost s odabirom boje topline. Dominantna značajka je ugrađeno bežično punjenje na principu indukcije, kompatibilno sa svim telefonima i uređajima s Qi sučeljem. Pored toga, svjetiljka je opremljena integriranim LCD zaslonom sa satom, termometrom i kalendarom. Još jedna dodatna prednost je USB izlazni konektor koji omogućuje punjenje na konvencionalan način putem kabela.

SIGURNOSNA UPOZORENJA

Obratite pažnju na upozorenja i sigurnosne upute pri stavljanju proizvoda u uporabu kako ne bi došlo do ozljeda ili materijalnih šteta. Ovaj proizvod nije igračka za djecu! Čistite samo vodom navlaženom krpom i nemojte koristiti nikakve sapunice ili otapala. Čišćenje i održavanje ne smije biti povjereno djeci. Prije uporabe provjerite odgovara li napon u vašem električnom razvodu radnom naponu adaptera proizvoda. Svjetiljka je pogodna za upotrebu **isključivo u unutrašnjim prostorima. Prije bilo kojeg zahvata na svjetiljci, održavanja ili servisa, nužno je svjetiljku odvojiti od izvora električne energije! LED rasvjetni element ovog proizvoda ne može se zamijeniti. Nemojte izvoditi nikakav zahvat na ožičenju ovog proizvoda. Dođe li do oštećenja bilo kojeg dijela uređaja, odmah je prestanite upotrebljavati. POZOR! Ovaj proizvod sadrži bateriju u obliku kovanice. Gutanje baterije može prouzrokovati ozbiljne ozljede ili smrt u samo 2 sata. Ako se baterija proguta, potražite odmah medicinsku pomoć!**

SADRŽAJ PAKIRANJA

- Svjetiljka, upute za upotrebu, adapter za struju, baterija u obliku dugmeta

POČETAK UPORABE

- Izvadite svjetiljku iz ambalaže i stavite je na ravnu površinu.
- Umetnite isporučeni adapter napajanja u standardnu 230 V mrežnu utičnicu i konektor na kablu umetnite u adapter (nemojte koristiti drugi adapter osim onog isporučenog u paketu!)
- Kad se veza uspostavi prvi put, čuje se zvučni sat, pritisnite tipku gore ili dolje (▲▼)
- Pritiskom na tipku (A) sa simbolom ⏻ uključujete / isključujete svjetiljku, a zatim više puta pritisnite istu tipku da podesite intenzitet svjetla.
- Držite pritisnutu tipku (A) za promjenu topline boje svjetla (pri uključenom svjetlu).
- Pritiskom na tipku (F) sa simbolom ✳ uključujete / isključujete noćno osvjetljenje na dnu svjetiljke i prilagođujete intenzitet njegove svjetline.

POSTAVKE SATA

- Pritisnite tipku (S) na stražnjoj strani svjetiljke i znamenka sata će početi treptati. Prikazuje se piktogram koji označava vremenski način rada 🕓.
- Podesite sat pomoću tipki (▲▼).
- Ponovno pritisnite tipku (S) i minute će početi treptati. Za postavljanje minuta ponovno upotrijebite (▲▼).
- Ponovnim pritiskom na tipku (S) podešavate datum. Za postavljanje datuma ponovno upotrijebite tipke (▲▼).

POSTAVKE ALARMA / FUNKCIJA ODGODE ALARMA

- Na stražnjoj strani svjetiljke pronađite i pritisnite tipku "M" za aktivaciju načina alarma.
- Na zaslonu se pojavljuje piktogram ⏰.
- Pritisnite tipku "S" i sat će početi treptati. Za postavljanje željenog sata upotrijebite (▲▼).
- Ponovno pritisnite tipku (S) i minute će početi treptati. Za postavljanje minuta alarma ponovno upotrijebite (▲▼).
- Ponovno pritisnite tipku (S) i minute za odgodu će početi treptati. Koristite (▲▼) i podesite minute.
- Ponovno pritisnite tipku (S) i broj "1" ispod minuta počet će treptati. Koristite (▲▼) za promjenu zvuka alarma.
- U načinu alarma koristite (▲▼) da biste aktivirali funkciju alarma i / ili odgode. Ako je na zaslonu vidljiva ikona ♫ „Aktivan ton“ ili ikona Zᶻ „Odgoda uključena“, funkcija je uključena.

ODGODA ALARMA

- Pritiskom na tipke (▲▼) aktivirate odgodu alarma.
- Pritisnite (S) tipku za isključenje alarma.

PROMJENA NAČINA PRIKAZA

- Pritiskom na tipku (▼) mijenjate prikaz temperaturnih jedinica između ° C i ° F.
- Pritiskom (▲) birate između 24-satnog i 12-satnog formata.

BEŽIČNO PUNJENJE

- Postavite uređaj koji podržava način bežičnog punjenja „Qi“ na oznaku (G) na dnu svjetiljke. Ako se faza punjenja uspješno pokrene, svijetli crvena lampica (H) koja označava da je postupak punjenja u tijeku. Ako crvena lampica treperi, punjenje se nije pokrenulo i uređaj je potrebno poravnati više prema sredini znaka (G). Također možete vizualno provjeriti početak punjenja na zaslonu uređaja, gdje se obično prikazuje punjenje (ovisi o operativnom sustavu i tipa uređaja)
- Ako dioda trepće i nije pomoglo da uređaj za punjenje postavite na sredinu oznake (G) na svjetiljki, provjerite nije li ploča za magnetski držač na stražnjoj strani uređaja. U tom se slučaju bežično punjenje ne može koristiti. Uklonite ploču i pokušajte ponovo s postupkom punjenja.
- Ako se bežično punjenje ne pokrene, provjerite s proizvođačem ili distributerom vašeg uređaja kako bi potvrdili da je kompatibilno s bežičnim punjenjem u skladu s "Qi" standardom.
- Svjetlo ne daje nikakve informacije o tome je li uređaj potpuno napunjen.
- UREĐAJ SE TIJEKOM PUNJENJA MOŽE ZAGRIJAVATI. OVO JE POTPUNO NORMALNO. VRIJEMA PUNJENJA SE RAZLIKUJE PREMA KAPACITETU BATERIJE ODREĐENOG UREĐAJA I RAZINE NJENE ISPRAŽNJENOSTI.

USB IZLAZ

- Svjetiljka ima USB priključak (L) tip A (ženski) na stražnjoj strani baze (pored priključka za napajanje) koji se može koristiti za punjenje uređaja koji ne podržavaju "Qi" standard. Svjetiljka može istovremeno napuniti najviše dva uređaja (jedan bežično, a drugi putem USB kabela)
- Maksimalna izlazna struja ugrađenog USB priključka je 2,1 A (5 V)
- Stvarna struja punjenja može varirati ovisno o spojenom uređaju
- Uvijek koristite samo originalne kablove koje isporučuje proizvođač uređaja ili njihove alternative odobrene od strane proizvođača. U protivnom se uređaj ili svjetiljka mogu oštetiti. U ovom slučaju zakonsko jamstvo neće biti priznato.

INTENZITET POZADINSKOG OSVJETLJENJA ZASLONA

- Da biste promijenili intenzitet pozadinskog osvjetljenja zaslona, pritisnite gumb (🖵) „Display“ koji se nalazi iznad tipki (S) i (M). Podešavanje intenziteta može se izvršiti u vrijednostima otprilike 100% - 50% - isključeno.

ZAMJENA BATERIJE

- Ova svjetiljka koristi standardnu bateriju u obliku kovanica CR2032 za osiguranje postavljenog određenog datuma / vremena, u slučaju nestanka struje.
- Utor za bateriju (K) nalazi se na stražnjoj strani svjetiljke.
- Skinite poklopac pomoću odgovarajućeg križnog odvijača. Baterija mora biti postavljena s simbolom "+" okrenutim prema gore (ravna strana). Pridržavajte se gornjih upozorenja u odjeljku SIGURNOSNE UPUTE!
- Odlaganje baterije mora biti u skladu s lokalnim propisima o gospodarenju opasnim otpadom. Ne spaljujte bateriju!

TEHNIČKI PODACI

Model	Boja	Ulazni napon	Bežično punjenje	Radni napon	LED čip	Snaga
RTL 203	bijela	100–240 V AC 50/60 Hz 0,8 A	Max. 5 W dle zařízení	12 V DC, 2,5 A	36x	6 W
RTL 204	crna					

Model	CCT	Snop svjetla	Učinak punjenja	Udaljenost punjenja	Životni vijek LED
RTL 203	3000 K 4000 K 6000 K	350 lm	75%	8 mm	50.000 h.
RTL 204					

Optimalni uvjeti rada: Temperatura: 0 do +40 °C; relativna vlaga: 10 - 60%

OGRANIČENO JAMSTVO

Tehnički podaci, informacije i upute za ugradnju, rad i održavanje u ovim uputama za uporabu odgovaraju najnovijem izdanju pri slanju priručnika na tiskanje. Proizvođač i dobavljač ne prihvaćaju odgovornost za štete koje mogu nastati nepoštivanjem uputa u uputama za uporabu, nestručnim popravcima i nedopuštenim izmjenama. Tekst, izgled i tehnički podaci mogu biti promijenjeni bez prethodne najave. Kvarovi uzrokovani nepravilnom uporabom, mehaničkim oštećenjima, oštećenjima od pada, uklanjanjem boje i nepravilnim čišćenjem isključuju se iz jamstva.

UPOTREBLJENE OZNAKE

Proizvod koji zadovoljava norme EU.

Isključivo uporabu u zatvorenom prostoru. Upotrebljavajte isključivo u zatvorenom prostoru. IP20

Proizvod je klasificiran kao električna oprema koja je podložna Direktivi o otpadnoj električnoj i elektroničkoj opremi. Ovaj proizvod nemojte odlagati u komunalni otpad.

Razred zaštite II

Tekst, dizajn i parametri podložni su promjenama bez prethodne najave.
Simbol "Qi" zaštitni je znak konzorcija Wireless Power Consortium.
Adresa proizvođača: RETLUX – FAST ČR, a. s., Černokostelecká 1621, 251 01 Říčany,
Republika Češka - jezik izvornika je češki

ΛΥΧΝΙΑ LED ΜΕ ΝΥΧΤΕΡΙΝΟ ΦΩΣ, ΟΘΟΝΗ LCD ΚΑΙ ΑΣΥΡΜΑΤΗ ΦΟΡΤΙΣΗ ΕΛΛ

(Μοντέλο RTL 203, RTL 204)

ΠΕΡΙΓΡΑΦΗ ΠΡΟΪΟΝΤΟΣ

Σας ευχαριστούμε για την αγορά ενός προϊόντος RETLUX. Το επιτραπέζιο φωτιστικό σώμα RTL 203/204 είναι ένα ευφυές προϊόν. Απλά σχεδιασμένο, εκπέμπει μεγάλο φως με επιλεγμένη θερμοκρασία χρώματος. Το κυρίαρχο χαρακτηριστικό του είναι ο ενσωματωμένος ασύρματος φορτιστής, ο οποίος είναι συμβατός με όλα τα τηλέφωνα και τις συσκευές που υποστηρίζουν διασύνδεση Qi. Επιπλέον, ο λαμπτήρας είναι εφοδιασμένος με ενσωματωμένη οθόνη υγρών κρυστάλλων (LCD) με ρολόι, θερμόμετρο και ημερολόγιο. Επιπλέον, διαθέτει ενσωματωμένο σύνδεσμο USB, ο οποίος επιτρέπει φόρτιση με συμβατικό τρόπο, μέσω καλωδίου.

ΟΔΗΓΙΕΣ ΑΣΦΑΛΕΙΑΣ

Δώστε προσοχή στις προειδοποιήσεις κατά την έναρξη της λειτουργίας του προϊόντος για να αποφύγετε βλάβες στην υγεία ανθρώπων ή υλικές ζημίες. Το προϊόν δεν είναι παιχνίδι και δεν προορίζεται για παιδιά! Ο καθαρισμός πρέπει να γίνεται μόνο με ένα πανί υγραμένο με νερό – μην χρησιμοποιείτε απορρυπαντικά ή διαλύτες. Ο καθαρισμός και η συντήρηση δεν πρέπει να πραγματοποιούνται από παιδιά. Πριν από τη χρήση, βεβαιωθείτε ότι η τάση της παροχής ρεύματος στον χώρο σας ταιριάζει με την τάση λειτουργίας του προσαρμογέα του προϊόντος. Το φωτιστικό σώμα είναι κατάλληλο για χρήση **μόνο σε εσωτερικούς χώρους. Πριν από οποιονδήποτε χειρισμό του φωτιστικού σώματος ή τη διενέργεια εργασιών συντήρησης ή επισκευής, αποσυνδέστε το φωτιστικό σώμα από την παροχή ρεύματος! Η πηγή φωτός LED στο φωτιστικό σώμα δεν είναι αντικαθιστώμενη. Μην επεμβαίνετε στις εσωτερικές συνδέσεις του προϊόντος. Σε περίπτωση ζημιάς σε οποιοδήποτε τμήμα της συσκευής, σταματήστε αμέσως τη χρήση της. ΠΡΟΣΟΧΗ! Το προϊόν αυτό περιέχει μπαταρία κερμάτων. Η κατάποση της μπαταρίας μπορεί να προκαλέσει σοβαρό τραυματισμό ή θάνατο σε μόλις 2 ώρες. Εάν καταποθεί κάποια μπαταρία, ζητήστε αμέσως ιατρική φροντίδα!**

ΠΕΡΙΕΧΟΜΕΝΟ ΣΥΣΚΕΥΑΣΙΑΣ

- Λαμπτήρας, χειροκίνητος, τροφοδοτικός, μπαταρία κυψέλης νομισμάτων

ΕΝΑΡΞΗ ΛΕΙΤΟΥΡΓΙΑΣ

- Αφαιρέστε το προϊόν από τη συσκευασία του και τοποθετήστε το σε μια βολική θέση.
- Συνδέστε τον παρεχόμενο προσαρμογέα ρεύματος σε ένα τυπικό δίκτυο 230 V και εισαγάγετε το σύνδεσμο στο καλώδιο στην πρίζα (μη χρησιμοποιείτε προσαρμογέα διαφορετικό από αυτόν που παρέχεται στη συσκευασία!)
- Την πρώτη φορά που θα συνδεθείτε, θα ακούσετε ένα ηχητικό σήμα ρολογιού, πατήστε το κουμπί πάνω ή κάτω (▲▼)
- Πατήστε το κουμπί (A) με το σύμβολο ⏻ για να ανάψετε/σβήσετε τη λάμπα και, στη συνέχεια, πατήστε επανειλημμένα το ίδιο κουμπί για να ρυθμίσετε την ένταση του φωτός.
- Κρατήστε πατημένο το κουμπί (A) για να αλλάξετε τη θερμοκρασία χρώματος του φωτός (με το φως αναμμένο).
- Πιέστε το πλήκτρο (F) με το σύμβολο ✳ για να ανάψετε/σβήσετε το νυχτερινό φως στη βάση της λάμπας και να ρυθμίσετε την ένταση της φωτεινότητάς του.

Ρ΄ΥΘΜΙΣΗ ΡΟΛΟΓΙΟ΄Υ

- Πατήστε το κουμπί (S) στο πίσω μέρος της λάμπας και το ψηφίο της ώρας θα αρχίσει να αναβοσβήνει. Εμφανίζεται ένα εικονόγραμμα που υποδεικνύει τη λειτουργία ώρας 🕓.
- Ρυθμίστε την επιθυμητή ώρα χρησιμοποιώντας τα κουμπιά (▲▼).
- Πατήστε ξανά το κουμπί (S) και τα λεπτά θα αρχίσουν να αναβοσβήνουν. Για να ρυθμίσετε τα λεπτά χρησιμοποιήστε ξανά (▲▼).
- Πιέστε ξανά το πλήκτρο (S) για να ορίσετε την ημερομηνία. Για να ρυθμίσετε την ημερομηνία, χρησιμοποιήστε ξανά τα κουμπιά (▲▼).

ΛΕΙΤΟΥΡΓΊΑ ΡΎΘΜΙΣΗΣ ΣΥΝΑΓΕΡΜΟΎ / ΑΝΑΜΟΝΉΣ

- Στο πίσω μέρος της λάμπας, εντοπίστε και πατήστε το κουμπί «M» για να ενεργοποιήσετε τη λειτουργία συναγερμού.
- Στην οθόνη εμφανίζεται το εικονογράμματα ⏰.
- Πατήστε το κουμπί «S» και το ρολόι θα αρχίσει να αναβοσβήνει. Χρησιμοποιήστε (▲▼) για να ρυθμίσετε την απαιτούμενη ώρα.
- Πατήστε ξανά το κουμπί (S) και τα λεπτά θα αρχίσουν να αναβοσβήνουν. Χρησιμοποιήστε ξανά (▲▼) για να ρυθμίσετε τα λεπτά του ξυπνητήρι.
- Πατήστε ξανά το κουμπί (S) και τα λεπτά αναμονής θα αρχίσουν να αναβοσβήνουν. Χρησιμοποιήστε (▲▼) και ρυθμίστε τα λεπτά.
- Πιέστε ξανά το πλήκτρο (S) και θα αρχίσει να αναβοσβήνει ο αριθμός «1» κάτω από τα λεπτά. Χρησιμοποιήστε το (▲▼) για να αλλάξετε τον ήχο κλήσης συναγερμού.
- Στη λειτουργία ξυπνητήρι χρησιμοποιήστε (▲▼) για να ενεργοποιήσετε τη λειτουργία συναγερμού/αναμονής. Εάν εμφανιστεί ♫ στην οθόνη το εικονίδιο «Ενεργός τόνος“ ή το εικονίδιο Zᶻ „Προσωρινή απενεργοποίηση“, η λειτουργία είναι ενεργοποιημένη.

ΠΡΟΣΩΡΙΝΉ ΔΙΑΚΟΠΉ

- Πιέστε τα πλήκτρα (▲▼) για να ενεργοποιήσετε τη λειτουργία αναμονής.
- Πατήστε το κουμπί (S) για να απενεργοποιήσετε τον συναγερμό.

ΑΛΛΑΓΉ ΤΗΣ ΛΕΙΤΟΥΡΓΊΑΣ ΠΡΟΒΟΛΉΣ

- Πατήστε το κουμπί (▼) για να αλλάξετε την οθόνη των μονάδων θερμοκρασίας μεταξύ °C και °F.
- Πιέστε (▲) για εναλλαγή μεταξύ 24 ή 12 ωρών.

ΑΣΎΡΜΑΤΗ ΦΌΡΤΙΣΗ

- Τοποθετήστε μια συσκευή που υποστηρίζει τη μορφή ασύρματης φόρτισης "Qi" στη σήμανση (G) στη βάση της λάμπας. Εάν η φάση φόρτισης ξεκινήσει με επιτυχία, ανάβει η κόκκινη ενδεικτική λυχνία (H) για να υποδείξει ότι η διαδικασία φόρτισης είναι σε εξέλιξη. Εάν το κόκκινο φως αναβοσβήνει, η φόρτιση δεν έχει ξεκινήσει ακόμα και πρέπει να ευθυγραμμίσετε τη συσκευή περισσότερο με το κέντρο της ένδειξης (G). Μπορείτε επίσης να ελέγξετε οπτικά την έναρξη φόρτισης στην οθόνη της συσκευής, όπου εμφανίζεται συνήθως η φόρτιση (ποικίλλει ανάλογα με το λειτουργικό σύστημα και τη συγκεκριμένη συσκευή).
- Εάν η λυχνία LED αναβοσβήνει και δεν βοήθησε στην ευθυγράμμιση της συσκευής φόρτισης με το κέντρο του σήματος (G) στη λάμπα, βεβαιωθείτε ότι δεν έχετε πινακίδα για τη μαγνητική υποδοχή στο πίσω μέρος της συσκευής. Στην περίπτωση αυτή, δεν μπορεί να χρησιμοποιηθεί ασύρματη φόρτιση. Σε αυτή την περίπτωση, αφαιρέστε την πλάκα και δοκιμάστε ξανά τη διαδικασία φόρτισης.
- Εάν δεν ξεκινήσει η ασύρματη φόρτιση, επικοινωνήστε με τον κατασκευαστή ή τον διανομέα της συσκευής σας για να δείτε αν είναι συμβατή με την ασύρματη φόρτιση σύμφωνα με το πρότυπο «Qi».
- Η ενδεικτική λυχνία δεν παρέχει πληροφορίες σχετικά με το αν η συσκευή είναι πλήρως φορτισμένη.
- Η ΣΥΣΚΕΥΉ ΜΠΟΡΕΊ ΝΑ ΘΕΡΜΑΝΘΕΊ ΚΑΤΆ ΤΗ ΔΙΆΡΚΕΙΑ ΤΗΣ ΔΙΑΔΙΚΑΣΊΑΣ ΦΌΡΤΙΣΗΣ. ΑΥΤΌ ΕΊΝΑΙ ΑΠΟΛΎΤΩΣ ΦΥΣΙΟΛΟΓΙΚΌ. Ο ΧΡΌΝΟΣ ΦΌΡΤΙΣΗΣ ΔΙΑΦΈΡΕΙ ΑΝΆΛΟΓΑ ΜΕ ΤΗ ΧΩΡΗΤΙΚΌΤΗΤΑ ΤΗΣ ΜΠΑΤΑΡΊΑΣ ΤΗΣ ΦΟΡΤΙΣΜΈΝΗΣ ΣΥΣΚΕΥΉΣ ΚΑΙ ΤΟ ΕΠΊΠΕΔΟ ΕΚΦΌΡΤΙΣΉΣ ΤΗΣ.

ΈΞΟΔΟΣ USB

- Η λάμπα διαθέτει σύνδεσμο USB (L) τύπου A (θηλυκό) στο πίσω μέρος της βάσης (δίπλα στον σύνδεσμο ισχύος), ο οποίος μπορεί να χρησιμοποιηθεί για τη φόρτιση συσκευών που δεν υποστηρίζουν το πρότυπο «Qi». Η λυχνία μπορεί να φορτίσει το πολύ δύο συσκευές ταυτόχρονα (η μία ασύρματα, η άλλη μέσω καλωδίου USB)
- Το μέγιστο ρεύμα εξόδου του ενσωματωμένου συνδέσμου USB είναι 2,1 A (5 V)
- Το πραγματικό ρεύμα φόρτισης μπορεί να διαφέρει ανάλογα με τη συνδεδεμένη συσκευή.
- Χρησιμοποιείτε πάντα μόνο τα πρωτότυπα καλώδια που παρέχονται από τον κατασκευαστή της συσκευής ή τις εγκεκριμένες από τον κατασκευαστή εναλλακτικές λύσεις τους. Διαφορετικά, η διάταξη ή ο λαμπτήρας μπορεί να υποστεί ζημιά. Σε αυτή την περίπτωση, η εκ του νόμου εγγύηση δεν θα αναγνωρίζεται.

ΈΝΤΑΣΗ ΟΠΊΣΘΙΟΥ ΦΩΤΙΣΜΟΎ ΟΘΌΝΗΣ

- Πιέστε το πλήκτρο (🖵) „Display“ για να αλλάξετε την ένταση του οπίσθιου φωτισμού της οθόνης πάνω από τα πλήκτρα (S) και (M). Η ρύθμιση έντασης μπορεί να γίνει σε τιμές έκπτωσης περίπου 100% - 50%.

ΑΝΤΙΚΑΤΑΣΤΑΣΗ ΜΠΑΤΑΡΙΩΝ

- Αυτή η λάμπα χρησιμοποιεί μια τυπική μπαταρία κερμάτων CR2032 για να καλύψει την καθορισμένη ημερομηνία / ώρα, σε περίπτωση διακοπής ρεύματος.
- Η υποδοχή εφεδρικής μπαταρίας κερμάτων (K) βρίσκεται στο πίσω μέρος της λάμπας.
- Ξεβιδώστε το καπάκι με ένα κατάλληλο κατσαβίδι Phillips. Η μπαταρία του κυττάρου κέρματος πρέπει να είναι τοποθετημένη με το σύμβολο «+» στραμμένο προς τα πάνω (επίπεδη πλευρά). Ακολουθήστε τις παραπάνω προειδοποιήσεις στην ενότητα ΟΔΗΓΙΏΝ ΑΣΦΑΛΕΊΑΣ!
- Η απόρριψη της μπαταρίας πρέπει να είναι σύμφωνη με τους τοπικούς κανονισμούς σχετικά με το χειρισμό επικίνδυνων αποβλήτων. Μην κάψετε την μπαταρία!

ΤΕΧΝΙΚΈΣ ΠΡΟΔΙΑΓΡΑΦΈΣ

Μοντέλο	Χρώμα	Τάση εισόδου	Ασύρματη φόρτιση	Τάση λειτουργίας	Ολοκληρωμένο κύκλωμα LED	Είσοδος ισχύος
RTL 203	Λευκό	100–240 V AC 50/60 Hz 0,8 A	Μέγιστο 5 W ανάλογα με τη συσκευή	12 V DC, 2,5 A	36x	6 W
RTL 204	Μαύρο					

Μοντέλο	CCT	Φωτεινή ροή	Αποδοτικότητα φόρτισης	Απόσταση φόρτισης	ΔΙΆΡΚΕΙΑ ΖΩΉΣ
RTL 203	3000 K 4000 K 6000 K	350 lm	75%	≤8 χιλ.	50.000 ω
RTL 204					

Βέλτιστες συνθήκες λειτουργίας: Θερμοκρασία: 0 έως +40 °C· σχετική υγρασία: 10% – 60%

ΠΕΡΙΟΡΙΣΜΟΙ ΕΓΓΥΗΣΗΣ

Οι τεχνικές πληροφορίες, οι πληροφορίες εγκατάστασης, χειρισμού και συντήρησης, καθώς και οι οδηγίες που αναφέρονται στο παρόν εγχειρίδιο αντιστοιχούν στην πιο πρόσφατη κατάσταση του προϊόντος πριν από την εκτύπωση του εγχειριδίου. Ο κατασκευαστής/εισαγωγέας δεν αναλαμβάνει καμία ευθύνη για ζημίες οι οποίες ενδέχεται να προκληθούν λόγω μη τήρησης των οδηγιών του εγχειριδίου, αντιεπαγγελματικών επισκευών και μη εγκεκριμένων τροποποιήσεων. Ενδέχεται να υπάρξουν αλλαγές στο κείμενο, στον σχεδιασμό και στις τεχνικές περιγραφές χωρίς προειδοποίηση. Από την εγγύηση εξαιρούνται ζημίες που προκαλούνται από ακατάλληλη χρήση, μηχανικές φθορές, πτώσεις, επαναβαφή και ακατάλληλο καθαρισμό.

ΧΡΗΣΙΜΟΠΟΙΟΥΜΕΝΑ ΣΥΜΒΟΛΑ

Το προϊόν καλύπτει τις απαιτήσεις της ΕΕ.

Για χρήση μόνο σε εσωτερικούς χώρους. Να χρησιμοποιείται μόνο σε εσωτερικούς χώρους. IP20

Το προϊόν είναι κατηγοριοποιημένο ως ηλεκτρικός εξοπλισμός που υπόκειται στην Οδηγία περί αποβλήτων ηλεκτρικού και ηλεκτρονικού εξοπλισμού. Μην το απορρίπτετε μαζί με τα οικιακά απόβλητα.

Κατηγορία προστασίας CLASS II

Το κείμενο, ο σχεδιασμός και οι παράμετροι υπόκεινται σε αλλαγές χωρίς προειδοποίηση.
Το σύμβολο «Qi» είναι εμπορικό σήμα της Κοινοπραξίας Ασύρματης Ισχύος.
Διεύθυνση κατασκευαστή: RETLUX – FAST ČR, a. s., Černokostelecká 1621, 251 01 Říčany,
Δημοκρατία της Τσεχίας – η πρωτότυπη έκδοση δημιουργήθηκε στα Τσέχικα