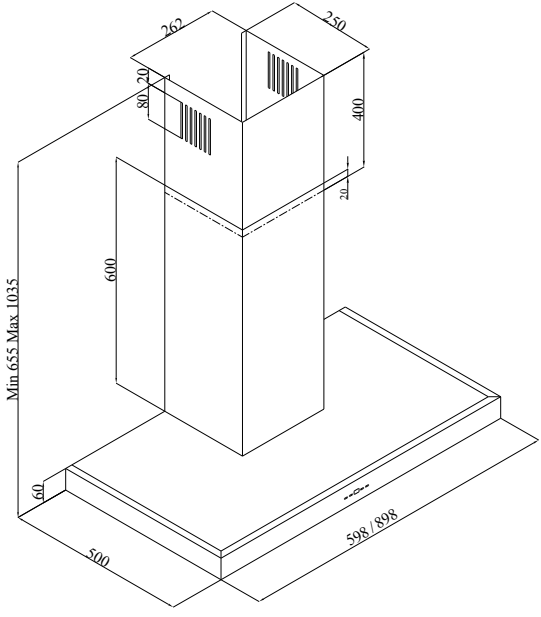ODSAVAČ PAR KOMÍNOVÝ
PEW 913